【公報種別】特許法第１７条の２の規定による補正の掲載
【部門区分】第１部門第１区分
【発行日】平成25年4月11日(2013.4.11)

【公開番号】特開2011-177035(P2011-177035A)
【公開日】平成23年9月15日(2011.9.15)
【年通号数】公開・登録公報2011-037
【出願番号】特願2010-41879(P2010-41879)
【国際特許分類】
Ａ０１Ｋ　89/01　　(2006.01)
【ＦＩ】
Ａ０１Ｋ　89/01　　Ｃ

【手続補正書】
【提出日】平成25年2月20日(2013.2.20)
【手続補正１】
【補正対象書類名】図面
【補正対象項目名】図３
【補正方法】変更
【補正の内容】

【図３】

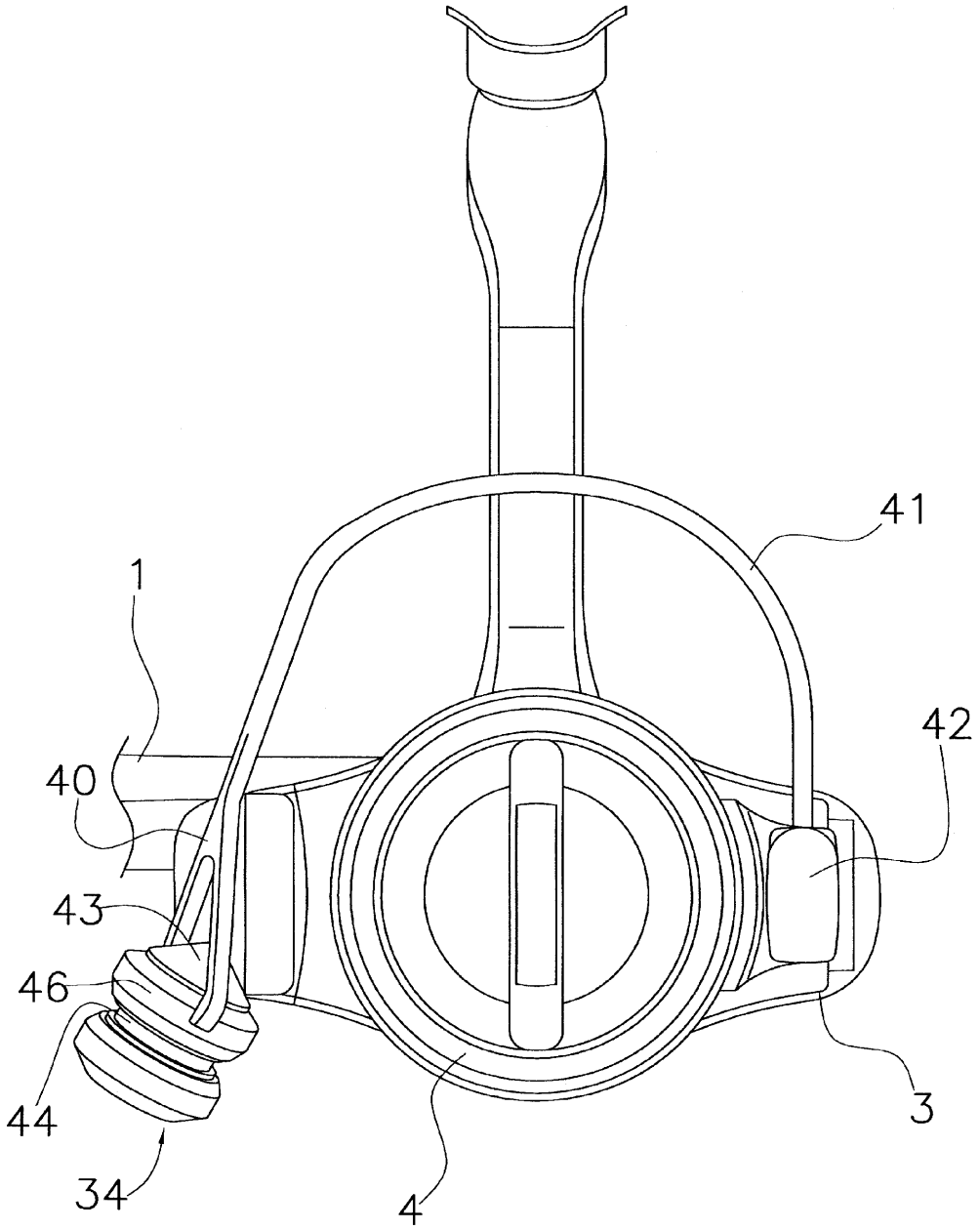

【手続補正２】
【補正対象書類名】図面
【補正対象項目名】図４
【補正方法】変更
【補正の内容】

【図４】

