(19)中华人民共和国国家知识产权局

(12)实用新型专利

(10)授权公告号 CN 207969963 U
(45)授权公告日 2018.10.16

(21)申请号 201721474768.8

(22)申请日 2017.11.08

(73)专利权人 江苏四季馨家纺有限公司
地址 225800 江苏省扬州市宝应县山阳二桥工业园区

(72)发明人 陈鹤仁

(51)Int.Cl.
*A47G 9/10*(2006.01)

权利要求书1页 说明书3页 附图1页

(54)实用新型名称

一种可折叠式双层枕芯

(57)摘要

本实用新型公开了一种可折叠式双层枕芯，涉及床上用品技术领域。该可折叠式双层枕芯，包括第一枕芯和第二枕芯，所述第一枕芯的顶部开设有第一凹槽，且第一凹槽内固定连接有荞麦芯层，所述第二枕芯的底部开设有第二凹槽，且第二凹槽内固定连接有决明子芯层，所述第一凹槽和第二凹槽的深度相同，且荞麦芯层和决明子芯层的厚度相同，所述第一凹槽和第二凹槽的截面均呈梯形状。该可折叠式双层枕芯，可拆卸，将第一枕芯和第二枕芯平铺时，枕芯的使用厚度底，可单独使用第一枕芯的荞麦芯层，或第二枕芯的决明子芯层，将第一枕芯和第二枕芯折叠时，枕芯的使用厚度高，能够转化为双层结构使用，使用方便，解决了现有的枕芯形态单一的问题。

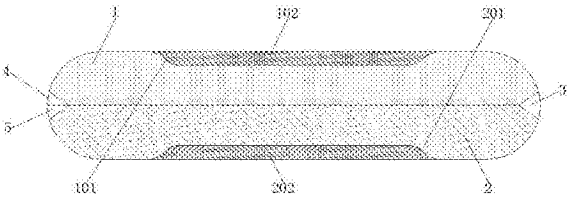


CN 207969963 U

1.一种可折叠式双层枕芯，包括第一枕芯(1)和第二枕芯(2)，其特征在于：所述第一枕芯(1)的顶部开设有第一凹槽(101)，且第一凹槽(101)内固定连接有荞麦芯层(102)，所述第二枕芯(2)的底部开设有第二凹槽(201)，且第二凹槽(201)内固定连接有决明子芯层(202)，所述第一凹槽(101)和第二凹槽(201)的深度相同，且荞麦芯层(102)和决明子芯层(202)的厚度相同，所述第一凹槽(101)和第二凹槽(201)的截面均呈梯形状，所述第一枕芯(1)的芯底和第二枕芯(2)的芯顶均为乳胶芯底，所述第一枕芯(1)的一侧通过松紧带(3)与第二枕芯(2)的一侧相连接，所述第一枕芯(1)的另一侧连接有母拉链条(4)，且第二枕芯(2)上连接有与母拉链条(4)相适配的公拉链条(5)，所述第一枕芯(1)的母拉链条(4)和第二枕芯(2)的公拉链条(5)链接。

2.根据权利要求1所述的一种可折叠式双层枕芯，其特征在于：所述荞麦芯层(102)的外表面设有第一防水透气面料(1021)，所述决明子芯层(202)的外表面设有第二防水透气面料(2021)。

3.根据权利要求2所述的一种可折叠式双层枕芯，其特征在于：所述第一防水透气面料(1021)和第二防水透气面料(2021)均由PTFE膜和布料复合而成。

# 一种可折叠式双层枕芯

## 技术领域

[0001] 本实用新型涉及床上用品技术领域，具体为一种可折叠式双层枕芯。

## 背景技术

[0002] 纺织品行业按其终端用途可划分为三个产业，即服装用纺织品业、产业用纺织品业和装饰用纺织品业，装饰用纺织品业一般又称为家纺也就是家用纺织品业，床品行业是家纺的其中一个子行业。床品是家纺的重要组成部分，按照中国家纺协会的分类：包括1床品类，2窗帘类，3洗漱厨房纺织品类，4、家具类纺织类(靠垫、座垫)等。其中床品类别占据家纺行业第一位，产值占中国家纺业1/3以上，2004年达到1000亿人民币；2006年产值在2500亿元左右，包括床单、被子、枕头等产品。

[0003] 枕芯是枕头的一个主要组成部分，早期的古代的枕头就是枕芯加枕巾，如今普遍使用枕芯加枕套。目前，现有的用于枕头的枕芯，形态单一，满足不了人们日益见长的需求。

## 实用新型内容

[0004] (一)解决的技术问题

[0005] 针对现有技术的不足，本实用新型提供了一种可折叠式双层枕芯，解决了现有的枕芯形态单一的问题。

[0006] (二)技术方案

[0007] 为实现以上目的，本实用新型通过以下技术方案予以实现：一种可折叠式双层枕芯，包括第一枕芯和第二枕芯，所述第一枕芯的顶部开设有第一凹槽，且第一凹槽内固定连接有荞麦芯层，所述第二枕芯的底部开设有第二凹槽，且第二凹槽内固定连接有决明子芯层，所述第一凹槽和第二凹槽的深度相同，且荞麦芯层和决明子芯层的厚度相同，所述第一凹槽和第二凹槽的截面均呈梯形状，所述第一枕芯的芯底和第二枕芯的芯顶均为乳胶芯底，所述第一枕芯的一侧通过松紧带与第二枕芯的一侧相连接，所述第一枕芯的另一侧连接有母拉链条，且第二枕芯上连接有与母拉链条相适配的公拉链条，所述第一枕芯的母拉链条和第二枕芯的公拉链条链接。

[0008] 优选的，所述荞麦芯层的外表面设有第一防水透气面料。

[0009] 优选的，所述决明子芯层的外表面设有第二防水透气面料。

[0010] 优选的，所述第一防水透气面料和第二防水透气面料均由PTFE膜和布料复合而成。

[0011] (三)有益效果

[0012] 本实用新型提供了一种可折叠式双层枕芯，具备以下有益效果：

[0013] (1)、该可折叠式双层枕芯，一方面，第一枕芯的顶部开设有第一凹槽，且第一凹槽内固定连接有荞麦芯层，荞麦芯层内的荞麦具有坚韧不易碎的菱形结构，而荞麦皮枕可以随着头部左右移动而改变形状，睡起来十分舒服，另一方面，第二枕芯的底部开设有第二凹槽，且第二凹槽内固定连接有决明子芯层，决明子芯层内的决明子性微寒，带有青草香味，

枕着睡觉闻着味道，其种子坚硬，又可对头部和颈部穴位按摩，所以对肝阳上亢引起的头痛、头晕、失眠，脑动脉硬化、颈椎病等均有辅助治疗作用，其次，第一枕芯的一侧通过松紧带与第二枕芯的一侧相连接，此外，第一枕芯的母拉链条和第二枕芯的公拉链条链接，可拆卸，将第一枕芯和第二枕芯平铺时，枕芯的使用厚度底，可单独使用第一枕芯的荞麦芯层，或第二枕芯的决明子芯层，将第一枕芯和第二枕芯折叠时，枕芯的使用厚度高，能够转化为双层结构使用，使用方便，解决了现有的枕芯形态单一的问题。

[0014] (2)、该可折叠式双层枕芯，荞麦芯层的外表面设有第一防水透气面料，决明子芯层的外表面设有第二防水透气面料，第一防水透气面料和第二防水透气面料均由PTFE膜和布料复合而成，PTFE膜为高分子防水透气材料，防水透气面料具有防水，透湿，透气，绝缘，防风和保暖的优点，防水透气面料在加强布料气密性、水密性的同时，其独特的透汽性能，可使结构内部水汽迅速排出，避免结构孳生霉菌，并保持人体始终干爽，解决了透气与防风，防水，保暖等问题。

## 附图说明

[0015] 图1为本实用新型链接后的结构示意图；

[0016] 图2为本实用新型展开后的正面俯视图；

[0017] 图3为本实用新型展开后的背面俯视图。

[0018] 图中：1第一枕芯、101第一凹槽、102荞麦芯层、1021第一防水透气面料、2第二枕芯、201第二凹槽、202决明子芯层、2021第二防水透气面料、3松紧带、4母拉链条、5公拉链条。

## 具体实施方式

[0019] 下面将结合本实用新型实施例中的附图，对本实用新型实施例中的技术方案进行清楚、完整地描述，显然，所描述的实施例仅仅是本实用新型一部分实施例，而不是全部的实施例。

[0020] 在本实用新型中，除非另有明确的规定和限定，术语“连接”、“固定”等术语应做广义理解，例如，可以是固定连接，也可以是可拆卸连接，或成一体；可以是直接相连，也可以通过中间媒介间接相连。对于本领域的普通技术人员而言，可以根据具体情况理解上述术语在本实用新型中的具体含义。

[0021] 请参阅图1-3，本实用新型提供一种技术方案：一种可折叠式双层枕芯，包括第一枕芯1和第二枕芯2，第一枕芯1的顶部开设有第一凹槽101，且第一凹槽101内固定连接有荞麦芯层102，荞麦芯层102内的荞麦具有坚韧不易碎的菱形结构，而荞麦皮枕可以随着头部左右移动而改变形状，睡起来十分舒服，清洁的方法是定期放在太阳下照射，第二枕芯2的底部开设有第二凹槽201，且第二凹槽201内固定连接有决明子芯层202，生决明子用布袋装好做成决明子芯层202，决明子性微寒，带有青草香味，枕着睡觉闻着味道，犹如睡在青草丛中，其种子坚硬，又可对头部和颈部穴位按摩，所以对肝阳上亢引起的头痛、头晕、失眠，脑动脉硬化、颈椎病等，均有辅助作用，另外决明子特有凉爽特性，夏天使用特别舒适，以独特的纤维填充物使枕头更加舒适、柔软，保健的同时使睡眠更加是一种享受，第一凹槽101和第二凹槽201的深度相同，且荞麦芯层102和决明子芯层202的厚度相同，第一凹槽101和第

二凹槽201的截面均呈梯形状，第一枕芯1的芯底和第二枕芯2的芯顶均为乳胶芯底，乳胶的弹性好，不易变形、支撑力强，对于骨骼正在发育的儿童来说，可以改变头形，而且不会有引发呼吸道过敏的灰尘、纤维等过敏源，有的乳胶枕还具有按摩和促进血液循环的效果，第一枕芯1的一侧通过松紧带3与第二枕芯2的一侧相连接，第一枕芯1的另一侧连接有母拉链条4，且第二枕芯2上连接有与母拉链条4相适配的公拉链条5，第一枕芯1的母拉链条4和第二枕芯2的公拉链条5链接，荞麦芯层102的外表面设有第一防水透气面料1021，决明子芯层202的外表面设有第二防水透气面料2021，第一防水透气面料1021和第二防水透气面料2021均由PTFE膜和布料复合而成，PTFE膜为高分子防水透气材料，防水透气面料具有防水，透湿，透气，绝缘，防风和保暖的优点，防水透气面料在加强布料气密性、水密性的同时，其独特的透汽性能，可使结构内部水汽迅速排出，避免结构孳生霉菌，并保持人体始终干爽，解决了透气与防风，防水，保暖等问题。

[0022] 综上所述，该可折叠式双层枕芯，一方面，第一枕芯1的顶部开设有第一凹槽101，且第一凹槽101内固定连接有荞麦芯层102，荞麦芯层102内的荞麦具有坚韧不易碎的菱形结构，而荞麦皮枕可以随着头部左右移动而改变形状，睡起来十分舒服，另一方面，第二枕芯2的底部开设有第二凹槽201，且第二凹槽201内固定连接有决明子芯层202，决明子芯层202内的决明子性微寒，带有青草香味，枕着睡觉闻着味道，其种子坚硬，又可对头部和颈部穴位按摩，所以对肝阳上亢引起的头痛、头晕、失眠，脑动脉硬化、颈椎病等均有辅助治疗作用，其次，第一枕芯1的一侧通过松紧带3与第二枕芯2的一侧相连接，此外，第一枕芯1的母拉链条4和第二枕芯2的公拉链条5链接，可拆卸，将第一枕芯1和第二枕芯2平铺时，枕芯的使用厚度底，可单独使用第一枕芯1的荞麦芯层102，或第二枕芯2的决明子芯层202，将第一枕芯1和第二枕芯2折叠时，枕芯的使用厚度高，能够转化为双层结构使用，使用方便，解决了现有的枕芯形态单一的问题。

[0023] 并且，荞麦芯层102的外表面设有第一防水透气面料1021，决明子芯层202的外表面设有第二防水透气面料2021，第一防水透气面料1021和第二防水透气面料2021均由PTFE膜和布料复合而成，PTFE膜为高分子防水透气材料，防水透气面料具有防水，透湿，透气，绝缘，防风和保暖的优点，防水透气面料在加强布料气密性、水密性的同时，其独特的透汽性能，可使结构内部水汽迅速排出，避免结构孳生霉菌，并保持人体始终干爽，解决了透气与防风，防水，保暖等问题。

[0024] 以上所述，仅为本实用新型较佳的具体实施方式，但本实用新型的保护范围并不局限于此，任何熟悉本技术领域的技术人员在本实用新型揭露的技术范围内，根据本实用新型的技术方案及其实用新型构思加以等同替换或改变，都应涵盖在本实用新型的保护范围之内。

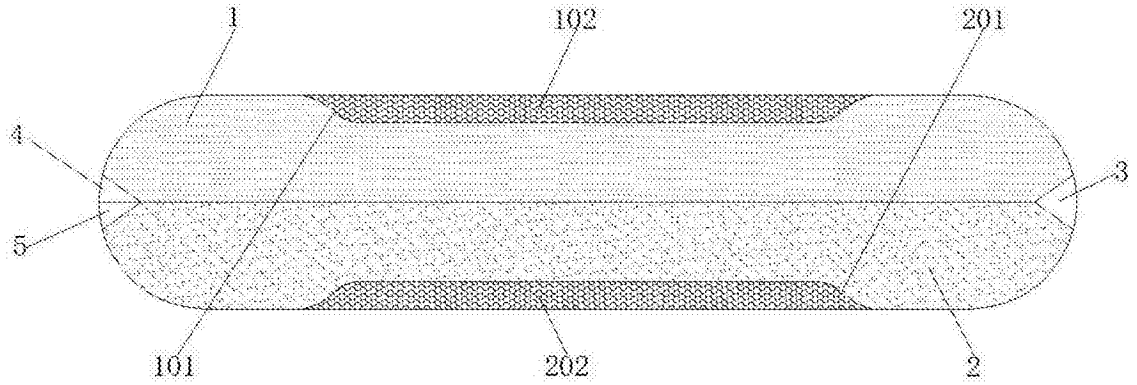


图1

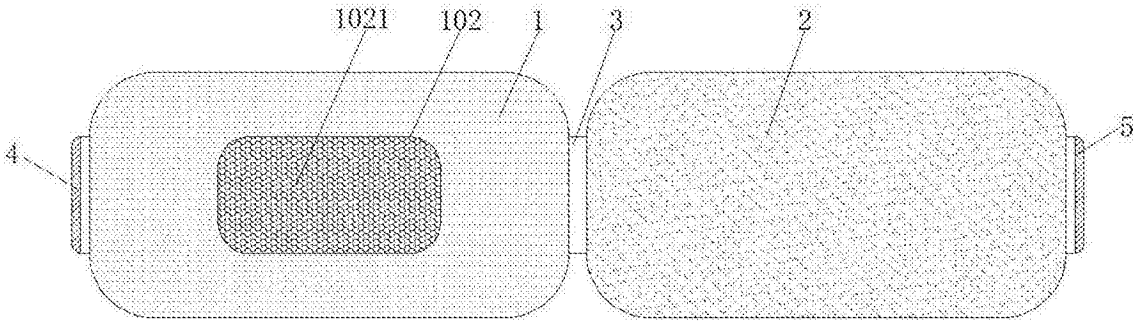


图2

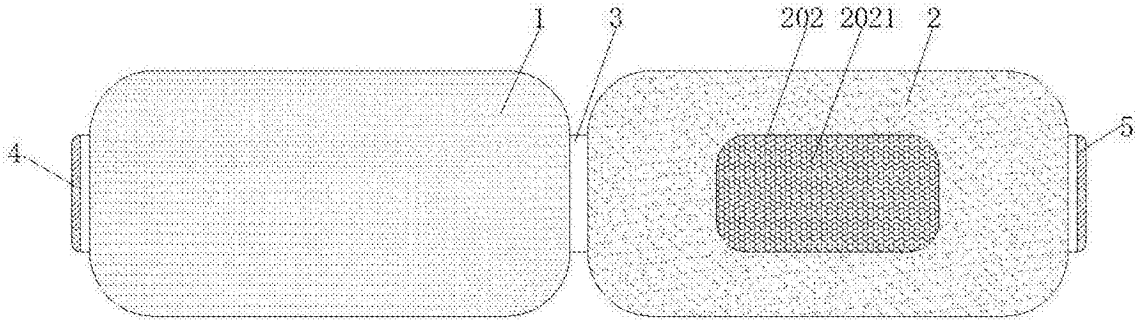


图3