(19)中华人民共和国国家知识产权局

(12)实用新型专利

(10)授权公告号 CN 202235079 U
(45)授权公告日 2012.05.30

(21)申请号 201120358112.6

(22)申请日 2011.09.23

(73)专利权人 浙江大学
地址 310027 浙江省杭州市西湖区浙大路38号

(72)发明人 高源 桂琼玲

(74)专利代理机构 杭州杭诚专利事务所有限公司 33109
代理人 尉伟敏

(51)Int.Cl.
A47K 7/02(2006.01)

权利要求书 1 页 说明书 2 页 附图 1 页

(54)实用新型名称

一种擦脸用具

(57)摘要

本实用新型公开了一种擦脸用具，包括连接壳，所述的连接壳一面设有可拆卸的镜子，另一面设有可拆卸且可吸水的擦拭块，所述的擦拭块为块状的洗脸海绵，所述的连接壳采用弹性塑料制成。本实用新型具有结构简单，清洗方便；带有镜子，擦脸后可直接并且随时随地照镜子等优点。

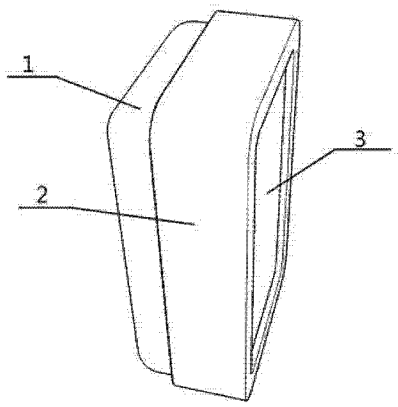

CN 202235079 U

1. 一种擦脸用具，其特征是，包括连接壳（2），所述的连接壳（2）一面设有可拆卸的镜子（3），另一面设有可拆卸且可吸水的擦拭块。

2. 根据权利要求 1 所述的擦脸用具，其特征是，所述的擦拭块为块状的洗脸海绵（1）。

3. 根据权利要求 1 所述的擦脸用具，其特征是，所述的连接壳（2）采用弹性塑料制成。

一种擦脸用具

技术领域

[0001] 本实用新型涉及一种个人卫生用具，尤其是涉及一种带有镜子的擦脸用具。

背景技术

[0002] 目前，人们擦脸后通常需要对着镜子查看脸部情况，一般家庭中洗漱台前的镜子位置是固定的，为了擦脸后能直接照镜子，人们往往直接站在镜子前擦脸，若需要离开，则离开后又要返回来照镜子，不够方便自由，而台镜则通常放在某一地方，需要使用时人们又要走到放置台镜的位置去照镜子，也比较不方便，而现在的女性基本都随身携带化妆镜，补妆时或者擦拭脸部后，也都需要用化妆镜照，但是化妆镜通常都需要从包中或者口袋中拿出后再打开，使用也不便。

实用新型内容

[0003] 本实用新型是为了克服现在人们擦脸后，不能随时随地照镜子或者镜子使用不便的不足，提供了一种带有镜子，擦脸后可直接并且可随时随地照镜子的擦脸工具。

[0004] 为了实现上述目的，本实用新型采用以下技术方案：

[0005] 本实用新型的一种擦脸用具，包括连接壳，所述的连接壳一面设有可拆卸的镜子，另一面设有可拆卸且可吸水的擦拭块，连接壳便于抓握，同时还能使镜子和洗脸工具固定在上面，擦拭块用于擦脸，可吸水的擦拭块在干燥时可以吸水，擦干脸部水分，又可打湿后擦脸，并可长时间保持湿润，擦脸时能使脸部充分湿润，擦好后只需反过来就可以照镜子，使用十分方便。

[0006] 作为优选，所述的洗脸工具为块状的洗脸海绵，海绵质轻，清洗方便，吸水

[0007] 性强，干燥的海绵能吸水，同时打湿的海绵能使其在擦拭脸部时，能使脸部保持湿润。

[0008] 作为优选，所述的连接壳采用弹性塑料制成，弹性塑料有弹性，质轻可拉伸

[0009] 且韧性高，抗腐蚀能力和可加工性强，且抓握时摩擦力大，不易滑落。

[0010] 因此，本实用新型具有如下有益效果：

[0011] (1)结构简单，清洗方便；

[0012] (2)带有镜子，擦脸后可直接并且随时随地照镜子，使用十分方便。

附图说明

[0013] 图 1 是本实用新型的结构示意图。

[0014] 图中：洗脸海绵 1 连接壳 2 镜子 3。

具体实施方式

[0015] 下面结合附图和具体实施方式对本实用新型做进一步的描述。

[0016] 如图 1 所示的实施例中，一种洗脸用具，包括连接壳 2，所述的连接壳 2 采用 TPU 热

塑性聚氨酯弹性体制成，使得连接壳具有弹性可拉伸，连接壳 2 一面设有镜子 3，另一面设有块状的洗脸海绵 1，洗脸海绵 1 与镜子 3 均与连接壳 2 卡接，拉伸开连接壳 2 可以使镜子 3 取出。

[0017] 当需要擦脸时，可将洗脸海绵 1 用水进行湿润，用手轻轻挤压洗脸海绵 1 使

[0018] 洗脸海绵 1 中水的挤出，而后用洗脸海绵 1 擦拭脸部，洗脸海绵 1 中剩余的水会在与脸部挤压时使被挤出，在擦拭的过程中保持脸部的湿润，擦拭完后即可翻过来照镜子 3；若只是擦干脸部，则只需要将未打湿的洗脸海绵 1 轻轻擦拭脸部即可，脸上的水会被洗脸海绵 1 吸走，使脸上保持干燥，擦拭完后即可翻过来照镜子 3；若要清洗洗脸海绵 1，则将洗脸海绵 1 从连接壳 2 拔出，进行清洗晾干即可；若需要换镜子 3，则将连接壳 2 两边稍微拉伸开，将镜子 3 取出更换即可。

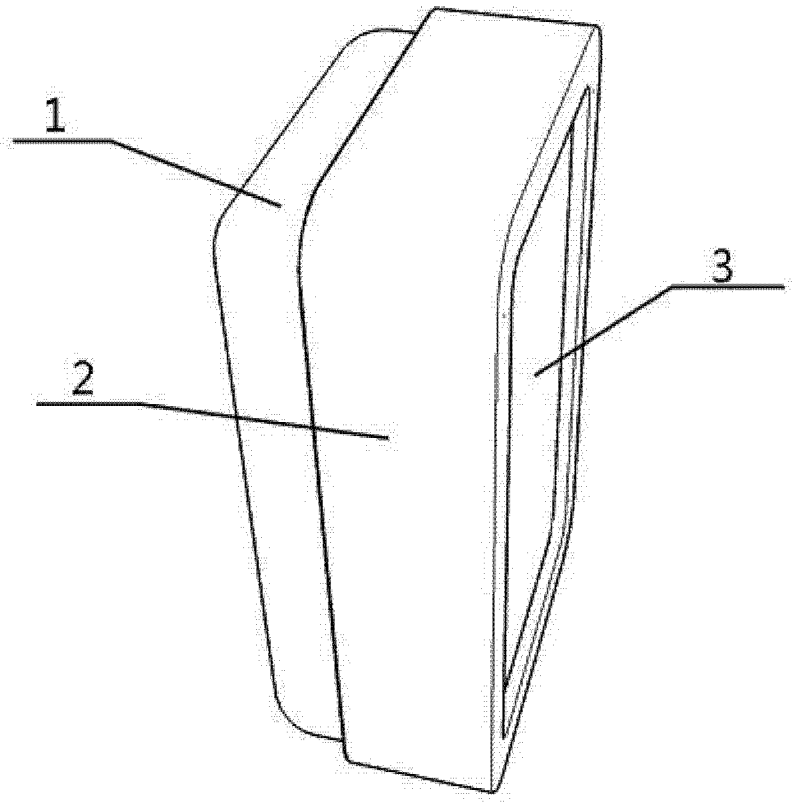

图 1