[19] 中华人民共和国国家知识产权局

[51] Int. Cl.
A47C 27/00 (2006.01)
A47C 27/15 (2006.01)

[12] 实用新型专利说明书

专利号 ZL 200720175423.2

[45] 授权公告日 2008 年 9 月 10 日

[11] 授权公告号 CN 201111380Y

[22] 申请日 2007.8.28
[21] 申请号 200720175423.2
[73] 专利权人 湖北联乐床具集团有限公司
地址 437200 湖北省嘉鱼县潘家湾镇通武街 3 号
[72] 发明人 周德文

[74] 专利代理机构 北京捷诚信通专利事务所
代理人 魏殿绅 庞炳良

权利要求书 1 页 说明书 2 页 附图 1 页

[54] 实用新型名称

竹碳保健床垫

[57] 摘要

本实用新型是一种床垫，特别是一种设有天然竹碳层的竹碳保健床垫。 所述竹碳保健床垫包括上层海绵、竹碳层、下层海绵，竹碳层夹设在上层海绵和下层海绵之间构成床垫内芯；竹碳层由多个竹碳包和一个竹碳袋构成，竹碳包内设有竹碳，多个竹碳包整齐并列地固接在竹碳袋内；床垫内芯的外面设有布套；所述竹碳包缝制成“田”字形，构成四个小袋，每个小袋内都装有竹碳。 经常使用设有竹碳层的床垫，可提高睡眠质量，祛除腰酸背疼、关节疼，对不易入睡、浅眠、不能睡熟者，有良好的催眠作用；本床垫冬暖夏凉，对于畏冷症患者具有驱寒的作用。

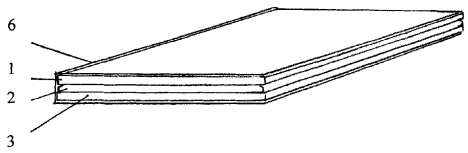

1．一种竹碳保健床垫，其特征在于：所述竹碳保健床垫包括上层海绵、竹碳层、下层海绵，竹碳层夹设在上层海绵和下层海绵之间构成床垫内芯；竹碳层由多个竹碳包和一个竹碳袋构成，竹碳包内设有竹炭，多个竹碳包整齐并列地固接在竹碳袋内；床垫内芯的外面设有布套。

2．根据权利要求 1 所述的竹碳保健床垫，其特征在于：所述竹碳包缝制成‘田’字形，构成四个小袋，每个小袋内都装有竹碳。

3．根据权利要求 1 或 2 所述的竹碳保健床垫，其特征在于：所述竹碳为天然竹碳。

4．根据权利要求 1 或 2 所述的竹碳保健床垫，其特征在于：所述竹碳为其他任何一种活性炭。

5．根据权利要求 1 所述的竹碳保健床垫，其特征在于：所述竹碳包和竹碳袋由透气布料缝制而成。

6．根据权利要求 5 所述的竹碳保健床垫，其特征在于：所述透气布料为无纺布。

7．根据权利要求 1 所述的竹碳保健床垫，其特征在于：所述布套为棉布套。

竹碳保健床垫

技术领域

本实用新型是一种床垫，特别是一种设有天然竹碳层的竹碳保健床垫。

背景技术

现有的床垫，如席梦思等，都是由弹簧连接成内胆，再填充多种纤维填料而成。这种床垫舒适耐用，但美中不足的是，它没有保健功能。

发明内容

本实用新型的目的是为了克服现有床垫没有保健功能的缺陷，发明一种床垫内设有天然竹碳层的竹碳保健床垫。所述竹碳就是一种活性碳，活性碳具有极强的吸附性和远红外线物理特性，具有除臭、杀菌、调湿、释放负离子、释放远红外线等功能。特有的远红外线波最适人体吸收，促进人体新陈代谢，加快血液循环，增加毛细血管供血量，改善组织细胞营养；其产生的负离子，最有传透能力，能松弛神经，安定情绪，可延缓细胞氧化。在床垫中设置竹碳层，就可以把竹碳的优良性能体现在床垫上，使床垫具有了很好的保健功能。

本实用新型的目的是按如下的方式来实现的：所述竹碳保健床垫包括上层海绵、竹碳层、下层海绵，竹碳层夹设在上层海绵和下层海绵之间构成床垫内芯；竹碳层由多个竹碳包和一个竹碳袋构成，竹碳包内设有竹碳，多个竹碳包整齐并列地固接在竹碳袋内；床垫内芯的外面设有布套。

所述竹碳包缝制成‘田’字格，构成四个小袋，每个小袋内都装有竹碳。

所述竹碳包和竹碳袋由透气布料缝制而成。

所述透气布料为无纺布。

所述布套为棉布套。

所述竹碳为天然竹碳。

所述竹碳为其他任何一种活性炭。

本实用新型的积极效果如下：经常使用设有竹碳层的床垫，可提高睡眠质量，祛除腰酸背疼、关节疼，对不易入睡、浅眠、不能睡熟者，有良好的催眠作用；本床垫冬暖夏凉，对于畏冷症患者具有驱寒的作用。

附图说明

图 1 是本实用新型结构图

图 2 是竹碳包竹碳袋组装图

图中：1 上层海绵　　2 竹碳层　　3 下层海绵

4 竹碳包　　5 竹碳袋　　6 布套

具体实施方式

如图 1 所示，所述竹碳保健床垫包括上层海绵 1、竹碳层 2、下层海绵 3，竹碳层 2 夹设在上层海绵 1 和下层海绵 2 之间构成床垫内芯；竹碳层 2 由多个竹碳包 4 和一个竹碳袋 5 构成，竹碳包 4 内设有竹碳，多个竹碳包 4 整齐并列地固接在竹碳袋 5 内（见图 2）；床垫内芯的外面设有布套 6。

所述竹碳包 4 缝制成‘田’字形（见图 2），构成四个小袋，每个小袋内都装有竹碳。

所述竹碳包 4 和竹碳袋 5 由透气布料缝制而成。

所述透气布料为无纺布。

所述布套 6 为棉布套。

所述竹碳为天然竹碳。

所述竹碳为其他任何一种活性炭。

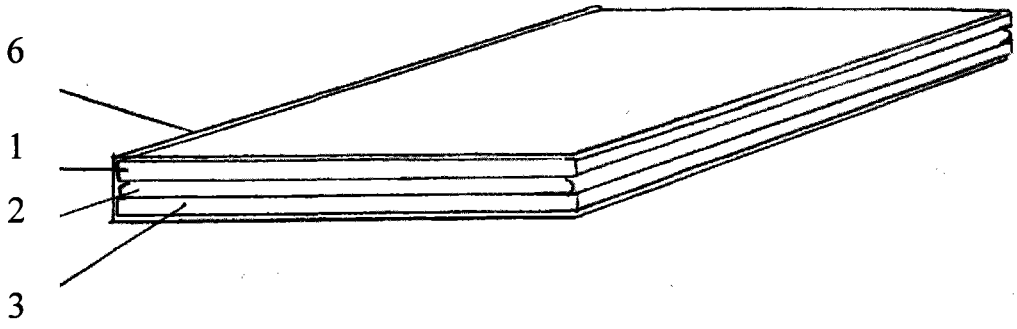

图 1

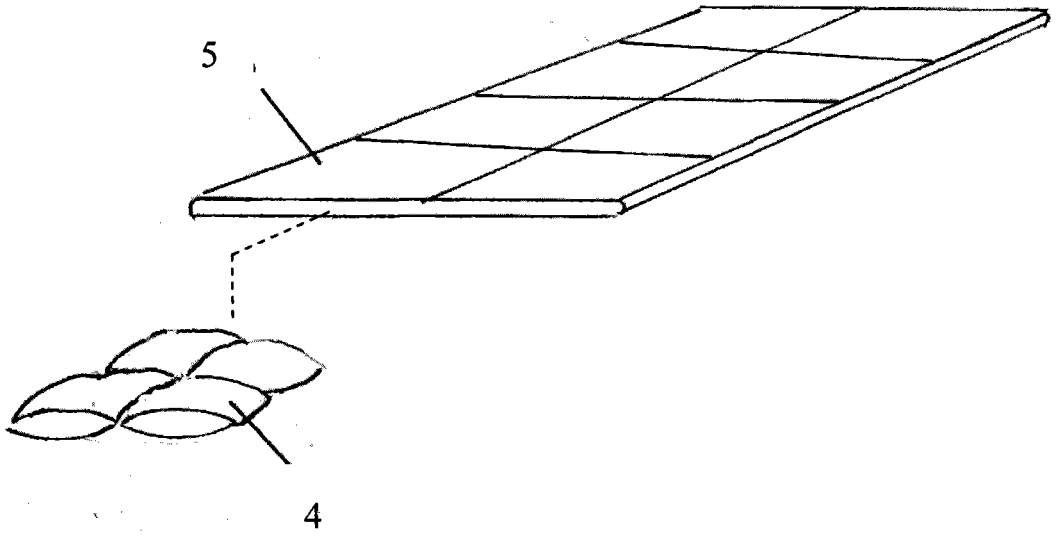

图 2