(19) 대한민국특허청(KR)
(12) 공개특허공보(A)

(51) Int. Cl.[4]
F27B 15/00

(11) 공개번호 특1988-0005431
(43) 공개일자 1988년06월29일

(21) 출원번호 특1987-0011703
(22) 출원일자 1987년10월21일
(30) 우선권주장 922365 1986년10월23일 미국(US)
(71) 출원인 도오르-오리버어 인코포레이팃드 해롤드 엠 스나이더
미합중국 코네티캇트주 06904-9312 스탬포오드시 해부마이아 레인 77
(72) 발명자 프레드리히 헨리 보크트
미합중국 코네티캇트주 06880 웨스트포오트시 윌튼 로오드 247
스탠리 앤소니 벙크
미합중국 코네티캇트주 06830 그리니치시 그레이록 드라이브 7
존 폴 다시에르노
미합중국 코네티캇트주 06877 릿지피일드시 배럭힐 로오드 297
(74) 대리인 차윤근, 차순영

심사청구 : 없음

(54) 유동층 반응기용 재분류 장치

요약

내용 없음

대표도

도1

명세서

[발명의 명칭]

유동층 반응기용 재분류장치

[도면의 간단한 설명]

도면은 본 발명의 재 분류장치에 연결된 유동층 반응기의 개략 단면도이다.

본 내용은 요부공개 건이므로 전문 내용을 수록하지 않았음

(57) 청구의 범위

청구항 1

상부벽과 저벽을 가지는 재(炭)용기와, 중력 흐름 상태하에 유동층 반응기로부터 유동층 물질의 흐름을 수용하기 위한 제1의 하방으로 경사진 도관과, 상기 유동층 물질을 수용하도록 상기 제1도관에 연결되고 상기 재 용기의 상부벽을 통과하여 그 용기내로 연장하며 상기 재 용기의 상부벽 아래 그 용기의 저벽의 훨씬 위에서 끝나 있는 제2의 사실상 수직인 분류 도관과, 상기 재 용기내 상기 제2도관의 끝과 그 용기의 상부벽 사이에 위치되는 천공된 공기 분배판을 포함하고, 상기 용기의 상부벽과 상기 공기 분배판 사이의 영역이 윈드박스를 이루며, 상기 제2도관은, 상기 유동층 반응기내 유동층 물질의 수준 위의 일 지점까지 상기 제1도관과의 접속부의 수직 상방으로 연장하고, 그의 가장 높은 지점에 굴곡부를 가지고 있어, 그 제2도관이 유동층 반응기의 연소실로 공기와 미세한 물질의 흐름을 복귀시키기 위해 유동층 반응기의 구멍에 연결되도록 상기 가장 높은 지점으로부터 하방으로 경사져 있는 유동층 반응기용 재 분류장치.

청구항 2

제1항에 있어서, 상기 반응기로부터의 유동층 물질의 흐름을 조절하기 위한 수단이 상기 제1도관에 제공된 재 분류장치.

청구항 3

제2항에 있어서, 상기 조절 수단이 슬라이드 밸브인 재 분류장치.

청구항 4

제3항에 있어서, 상기 윈드박스와 상기 저벽사이의 영역이 재 수집실을 이루고, 그 수집실로부터 재 집적물을 배출시키기 위해 도관 수단이 제공된 재 분류장치.

청구항 5

제4항에 있어서, 상기 수집실로부터의 재의 흐름을 조절하도록 밸브가 상기 도관 수단에 제공된 재 분류장치.

청구항 6

상부벽, 저벽 및 측벽을 가지는 재 용기와, 재 입자들 및 덩어리들의 중력에 의한 흐름을 수용할 수 있고 상기 용기의 상부벽을 관통하여 연장하고 상기 용기내 상기 저벽위에서 끝나 있는 사실상 수직의 도관과, 그 수직 도관을 둘러싸는 방식으로 상기 상부벽과 상기 수직 도관의 끝 사이에 위치되고 상기 측벽에 접촉하도록 연장하는 천공된 사실상 수평의 공기 분배판을 포함하고, 상기 상부벽과 상기 분배판 사이의 영역이 윈드박스를 이루고, 그 윈드박스와 상기 저벽사이의 영역이 재 수집실을 이루며, 상기 윈드박스내로 공기의 흐름을 도입시키기 위한 수단이 제공되어, 공기가 윈드박스로부터 상기 천공된 분배판을 통과하여 하방으로 상기 재 수집실내로 흐른 다음, 재 입자들 및 덩어리들의 흐름에 거슬러 상기 수직 도관내로 상방으로 선회하도록 된 재 분류기 시스템.

청구항 7

제6항에 있어서, 재 수집실로부터 그의 저벽을 통하여 재를 배출시키기 위한 도관 수단이 제공된 재 분류기 시스템.

청구항 8

제7항에 있어서, 상기 도관 수단이 재 배출 비율을 조절하도록 밸브를 구비하고 있는 재 분류기 시스템.

※ 참고사항 : 최초출원 내용에 의하여 공개하는 것임.

도면
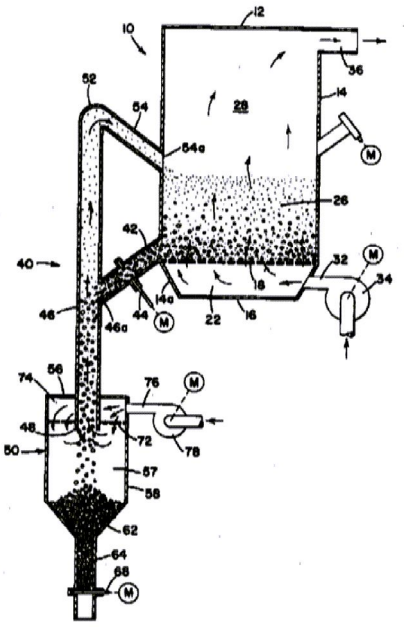
도면1