(12) 특허협력조약에 의하여 공개된 국제출원

(19) 세계지식재산권기구
국제사무국

(43) 국제공개일
2014 년 1 월 23 일 (23.01.2014)

WIPO | PCT

(10) 국제공개번호
WO 2014/014201 A1

(51) 국제특허분류:
A45D 34/04 (2006.01)

(21) 국제출원번호: PCT/KR2013/005250

(22) 국제출원일: 2013 년 6 월 15 일 (15.06.2013)

(25) 출원언어: 한국어

(26) 공개언어: 한국어

(30) 우선권정보:
10-2012-0077049 2012 년 7 월 16 일 (16.07.2012) KR

(71) 출원인 (US 을(를) 제외한 모든 지정국에 대하여): **우석대학교 산학협력단 (WOOSUK UNIVERSITY)** [KR/KR]; 565-701 전라북도 완주군 삼례읍 삼례로 443, Jeollabuk-do (KR).

(72) 발명자; 겸
(71) 출원인 : **변문성 (BYOUN, Moon-Sung)** [KR/KR]; 561-370 전라북도 전주시 덕진구 기린대로 1074-7, Jeollabuk-do (KR).

(72) 발명자; 겸
(71) 출원인 (US 에 한하여): **양승원 (YANG, Seung-Won)** [KR/KR]; 561-808 전라북도 전주시 덕진구 호성동 2 가 진흥더블파크 3 단지아파트 316 동 801, Jeollabuk-do (KR). **이남재 (LEE, Nam-Jae)** [KR/KR]; 561-802 전라북도 전주시 덕진구 금암 5 길 21-6, Jeollabuk-do (KR).

(74) 대리인: **정규호 (JEONG, Kyu-Ho)**; 153-774 서울시 금천구 서부샛길 648 대륭테크노타운 6 차 405 호, Seoul (KR).

(81) 지정국 (별도의 표시가 없는 한, 가능한 모든 종류의 국내 권리의 보호를 위하여): AE, AG, AL, AM, AO, AT, AU, AZ, BA, BB, BG, BH, BN, BR, BW, BY, BZ, CA, CH, CL, CN, CO, CR, CU, CZ, DE, DK, DM, DO, DZ, EC, EE, EG, ES, FI, GB, GD, GE, GH, GM, GT, HN, HR, HU, ID, IL, IN, IS, JP, KE, KG, KN, KP, KZ, LA, LC, LK, LR, LS, LT, LU, LY, MA, MD, ME, MG, MK, MN, MW, MX, MY, MZ, NA, NG, NI, NO, NZ, OM, PA, PE, PG, PH, PL, PT, QA, RO, RS, RU, RW, SC, SD, SE, SG, SK, SL, SM, ST, SV, SY, TH, TJ, TM, TN, TR, TT, TZ, UA, UG, US, UZ, VC, VN, ZA, ZM, ZW.

[다음 쪽 계속]

(54) **Title**: TUBULAR LIQUID COSMETICS CONTAINER PROVIDED WITH SOFT BRUSH

(54) **발명의 명칭** : 연질 브러시를 구비한 튜브형 액상 화장품용기

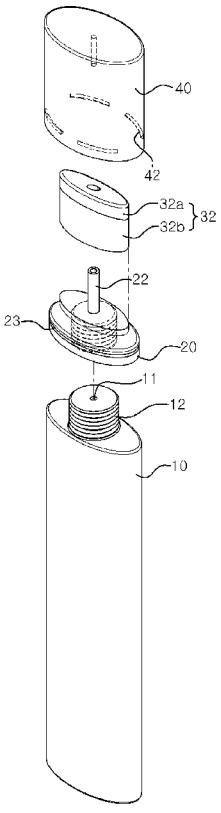

(57) **Abstract**: The present invention relates to a tubular liquid cosmetics container, and more particularly, to a tubular liquid cosmetics container including a tubular container, a lower cap which has a coupling groove and a nozzle formed on the lower outer circumferential surface thereof, and which is coupled to the tubular container, a soft brush provided with a nozzle insertion hole and disposed on the lower cap, and an upper cap provided with a coupling projection corresponding to the coupling groove on the lower inner circumferential surface thereof and a nozzle cover opening the nozzle on the inner ceiling. Contents are discharged via a discharge outlet and through the nozzle and the nozzle insertion hole such that the content discharged to the soft brush can be applied to the skin. Accordingly, a cosmetic solution in the form of a gel can be directly and evenly applied onto the face, the exposure of the cosmetic solution can be minimized to prevent the cosmetic solution from coagulating, washing can be facilitated, and the growth of bacteria can be prevented.

(57) **요약서**: 본 발명은 튜브형 액상 화장품용기에 관한 것으로, 더욱 상세하게는 튜브형 용기와, 하부 외주면에 형성되는 결합홈과 노즐을 구비하되 튜브형 용기에 결합되는 하부 캡과, 노즐 끼움 구멍이 형성되고 하부 캡의 상부에 설치되는 연질 브러시와, 하부 내주면에 결합홈에 대응하는 결합돌기와 내부 천장에 노즐을 개폐하는 노즐 마개를 구비하는 상부 캡을 포함하되, 토출구를 거쳐 노즐 및 노즐 끼움 구멍을 통해 내용물이 배출되고, 연질 브러시로 배출된 내용물을 피부에 도포하는 것을 특징으로 한다. 이에 따라, 겔 상태의 화장용액을 직접 얼굴에 골고루 펴 바를 수 있고, 화장용액의 노출 부위를 최소화하여 화장용액이 쉽게 굳는 것을 방지할 수 있으며, 세척이 용이하면서 세균이 서식하는 것을 방지할 수 있다.

WO 2014/014201 A1

(84) **지정국** (별도의 표시가 없는 한, 가능한 모든 종류의 역내 권리의 보호를 위하여): ARIPO (BW, GH, GM, KE, LR, LS, MW, MZ, NA, RW, SD, SL, SZ, TZ, UG, ZM, ZW), 유라시아 (AM, AZ, BY, KG, KZ, RU, TJ, TM), 유럽 (AL, AT, BE, BG, CH, CY, CZ, DE, DK, EE, ES, FI, FR, GB, GR, HR, HU, IE, IS, IT, LT, LU, LV, MC, MK, MT, NL, NO, PL, PT, RO, RS, SE, SI, SK, SM, TR), OAPI (BF, BJ, CF, CG, CI, CM, GA, GN, GQ, GW, KM, ML, MR, NE, SN, TD, TG).

공개:

— 국제조사보고서와 함께 (조약 제 21 조(3))

명세서

발명의 명칭: 연질 브러시를 구비한 튜브형 액상 화장품용기

기술분야

[1] 본 발명은 튜브형 액상 화장품용기에 관한 것으로, 더욱 상세하게는 겔 상태의 화장용액을 보관하는 튜브형 용기의 용액 토출구에 연질 브러시를 일체로 구비함으로써 편리하게 겔 상태의 화장용액을 얼굴 등에 직접 도포할 수 있는 연질 브러시를 구비한 튜브형 액상 화장품용기에 관한 것이다.

배경기술

[2] 종래의 액상 화장용액을 저장하는 용도의 튜브형 용기는 용기의 상부에 용액 토출구와 캡 결합부가 형성되며, 상기 캡 결합부에 캡을 조립 또는 분리시켜 용액 토출구를 개폐함으로써 용기를 밀폐시키거나 개방시킬 수 있게 되고, 캡을 분리시켜 용액 토출구를 개방한 상태에서 용기의 몸체를 가압하는 것에 의해 용기 내부의 화장용액을 용액 토출구를 통해 외부로 유출시킬 수 있게 된다.

[3] 이러한 튜브형 용기는 입술에 바르는 립그로스, 얼굴이나 몸에 바르는 로션이나 크림, 팩 용액 등과 같이 점성이 있는 겔 상태의 화장품 용액을 저장하는 것이 일반적이다.

[4] 그러나 이러한 튜브형 용기가 립그로스 용액을 저장하는 용도로 사용될 경우는 한 손으로 용기를 가압하면서 다른 손이나 보조용기를 사용하지 않고도 직접 용액을 입술에 바를 수 있으나, 얼굴에 골고루 펴서 바르는 용도의 팩 용액 등과 같은 화장품 용액을 저장하는 용도로 사용될 경우 화장품 용액을 얼굴에 골고루 펴서 바르기 위해서는 한 손으로 용기의 몸체를 가압하여 다른 한 손이나 별도의 보조 용기에 화장품 용액을 덜어낸 후 적당량을 골고루 얼굴에 펴서 발라야만 하므로 그 사용이 매우 불편하였으며, 특히 팩 용액 등과 같이 점성이 있는 겔 상태의 화장품 용액의 경우 별도의 브러시를 이용하여야만 하는 등의 번거로움이 있었다.

[5] 한편, 일반적으로 여성들이 겔 상태의 팩을 얼굴에 바르게 될 때에는 팩용 브러시를 이용하여 팩 용액을 얼굴에 펴 바르게 되는데, 상기와 같이 팩용 브러시는 모나 머리카락 등으로 제조되므로 사용한 뒤에는 반드시 세척하여 건조시킨 후 보관하여야 하는 단점이 있다.

[6] 또한 이러한 팩용 브러시는 튜브형 용기에 내장되는 형태가 아니기 때문에 별도의 보관용기를 사용하지 않고 그냥 휴대 가방에 넣어 보관할 경우에는 정전기 등에 의해 먼지 등과 같은 이물질이 쉽게 부착되며, 이러한 이물질의 부착은 곰팡이, 세균 번식 등의 문제를 유발시켜 피부 트러블의 원인이 될 수도 있다.

발명의 상세한 설명

기술적 과제

[7] 본 발명이 해결하고자 하는 기술적 과제는, 겔 상태의 화장용액을 보관하는 튜브형 용기의 용액 토출구에 연질 브러시를 일체로 구비함으로써 별도의 브러시를 사용하지 않고도 편리하게 겔 상태의 화장용액을 얼굴 등에 직접 펴 바를 수 있도록 하고, 청결하게 보관할 수 있는 연질 브러시를 구비한 튜브형 액상 화장품용기를 제공하고자 하는 것이다.

[8] 본 발명이 해결하고자 하는 다른 기술적 과제는, 피부와 직접 접촉되는 연질 브러시의 상면을 경사지게 형성함으로써, 연질 브러시와 피부와의 접촉면적을 확장 하여 겔 상태 용액의 퍼짐 정도를 향상시키고 사용 시간을 단축시킬 수 있는 연질 브러시를 구비한 튜브형 액상 화장품용기를 제공하고자 하는 것이다.

과제 해결 수단

[9] 이러한 목적을 달성하기 위하여 본 발명은, 상부에 용액 토출구를 형성하고 상기 용액 토출구의 주변으로 외향 나사부를 형성하는 튜브형 용기;와, 하부 둘레가 상기 튜브형 용기의 둘레에 대응하고, 하부 외주면에 형성되는 결합홈과, 하부 중앙 부분에 상기 튜브형 용기의 외향 나사부에 대응하는 내향 나사부와, 상부 중앙 부분에 내향 나사부의 내부 공간과 이어지는 노즐을 구비하는 하부 캡;과, 연성 재질로 형성되고, 중앙 부분에 상하로 관통하는 노즐 끼움 구멍이 형성되되 상기 노즐이 상기 노즐 끼움 구멍에 삽입되어 상기 하부 캡의 상부에 설치되는 연질 브러시;와, 하부 내주면에 상기 결합홈에 대응하는 결합돌기가 형성되고, 내부 천장에 노즐 마개를 구비하여 상기 노즐을 개폐하며 상기 하부 캡으로부터 탈착되는 상부 캡;을 포함하되, 상기 튜브형 용기에 내용물이 담긴 상태에서 상기 튜브형 용기를 가압하면 상기 토출구를 거쳐 상기 노즐 및 상기 노즐 끼움 구멍을 통해 상기 내용물이 배출되고, 상기 연질 브러시로 배출된 내용물을 피부에 도포하는 것을 특징으로 하는 연질 브러시를 구비한 튜브형 액상 화장품용기에 의해 달성된다.

[10] 또, 상기 연질 브러시는, 브러시의 상면을 경사지게 형성하여 피부접촉시 상기 피부 및 상기 연질 브러시 사이에 틈새가 발생하여 상기 내용물이 용이하게 배출되고 접촉면적을 확장할 수 있다.

[11] 또, 상기 연질 브러시는, 상기 내용물 도포 시 도포 면적을 확장할 수 있도록 단면이 타원형 또는 바(BAR) 형태로 형성될 수 있다.

[12] 또, 상기 연질 브러시는, 연성이 높은 제1 연질부와 제1 연질부보다 연성이 낮은 제2 연질부가 상기 제1 연질부의 하부에 배치되되, 상기 제2 연질부에 의해서 상기 연질 브러시의 형태를 유지할 수 있다.

[13] 또, 상기 노즐은, 상기 내용물을 피부에 도포한 후 상기 연질 브러시에 상기 내용물의 잔여물이 남는 것을 최소화하도록 상기 제2 연질부의 높이까지 끼워질 수 있다.

발명의 효과

[14] 본 발명에 따른 연질 브러시를 구비한 튜브형 액상 화장품용기에 의하면, 연질

브러시가 일체로 조립된 튜브형 용기의 상부 캡 만을 개방한 상태에서 겔 상태의 화장용액을 직접 얼굴에 펴 바를 수 있게 되므로, 별도의 브러시를 사용하지 않고도 편리하게 청결하게 사용할 수 있는 이점이 있다.

[15] 또한 본 발명에 따른 연질 브러시를 구비한 튜브형 액상 화장품 용기에 의하면, 상면이 경사지게 형성된 연질 브러시를 이용하여 피부와의 접촉 면적을 확장할 수 있게 되므로 겔 상태 용액의 퍼짐 정도를 향상시킬 수 있어 용이하게 얼굴 전체에 골고루 펴 바를 수 있게 되며, 아울러 사용 시간을 단축시킬 수 있어 공기와의 노출에 의해 화장용액이 쉽게 굳는 것을 방지할 수 있는 이점이 있다.

도면의 간단한 설명

[16] 도 1은 본 발명의 일 실시 예에 따른 연질 브러시를 구비한 튜브형 액상 화장품 용기의 분해 사시도이다.

[17] 도 2는 도 1의 조립 단면도이다.

[18] 도 3은 도 1의 주요부 상세 단면도이다.

[19] 도 4는 도 1의 연질 브러시의 상면이 경사면으로 이루어진 상태를 예시한 확대 단면도이다.

발명의 실시를 위한 최선의 형태

[20] 이하, 본 발명의 일 실시 예에 의한 연질 브러시를 구비한 튜브형 액상 화장품 용기의 구성 및 동작을 첨부 도면을 참조하여 상세히 설명한다.

[21] 본 명세서 및 청구범위에 사용된 용어나 단어는 통상적이거나 사전적인 의미로 한정 해석되지 아니하며, 발명자는 그 자신의 발명을 가장 최선의 방법으로 설명하기 위해 용어의 개념을 적절하게 정의할 수 있다는 원칙에 입각하여 본 발명의 기술적 사상에 부합하는 의미와 개념으로 해석되어야만 한다. 따라서, 본 명세서에 기재된 실시예와 도면에 도시된 구성은 본 발명의 가장 바람직한 일 실시예에 불과할 뿐이므로, 본 출원시점에 있어서 이들을 대체할 수 있는 다양한 균등물과 변형예들이 있을 수 있음을 이해하여야 한다.

[22] 도 1은 본 발명의 일 실시 예에 따른 연질 브러시를 구비한 튜브형 액상 화장품 용기의 분해 사시도이고, 도 2는 도 1의 조립 단면도이며, 도 3은 도 1의 주요부 상세 단면도이고, 도 4는 도 1의 연질 브러시의 상면이 경사면으로 이루어진 상태를 예시한 확대 단면도이다.

[23] 도 1 및 도 2에 도시된 바와 같이 본 발명의 실시 예에 따른 연질 브러시를 구비한 튜브형 액상 화장품 용기는, 튜브형 용기(10), 하부 캡(20), 연질 브러시(30), 및 상부 캡(40)으로 구성된다.

[24] 튜브형 용기(10)는, 대략 단면이 원형 또는 타원형을 갖는 튜브형으로 형성되고, 상단부에 용액 토출구(11)가 형성되며, 용기를 가압하면 튜브형 용기(10)에 담긴 내용물이용액 토출구(11)를 통해 외부로 배출될 수 있도록 형성된다. 또한, 튜브형 용기(10)는 후술할 하부 캡(20)이 나사 결합에 의해 조립되거나 분리될 수 있도록 용액 토출구(11)의 주변으로 외향 나사부(12)를

형성한다.

[25] 하부 캡(20)은, 하부가 튜브형 용기(10)의 둘레에 대응하되 단면이 원형 또는 타원형으로 형성되고, 하부 외주면에는 후술할 상부 캡(40)이 하부 캡(20)으로부터 탈착 방식으로 조립되거나 분리될 수 있도록 복수의 결합홈(23)이 형성된다. 또한 하부 캡(20)의 하부 중앙 부분에는 튜브형 용기(10)의 상부에 나사 결합 또는 분리될 수 있도록 튜브형 용기(10)의 외향 나사부(12)에 대응하는 직경과 형상의 내향 나사부(21)가 형성된다. 또한 하부 캡(20)은 상부 중앙 부분에 내향 나사부(21)의 내부 공간과 이어지는 통로가 형성된 노즐(22)이 상부로 연장된다. 이에 따라, 하부 캡(20)이 튜브형 용기(10)에 조립된 상태에서 튜브형 용기(10)를 가압하는 경우 튜브형 용기(10)의 내부에 담긴 내용물이 이 노즐(22)을 통해 노즐의 상단으로 배출된다.

[26] 연질 브러시(30)는, 하부 캡(20)의 상면에 대응하되 단면이 원형 또는 타원형을 이루면서 그 표면이 매끈하고 부드러운 연성 재질, 즉 실리콘 재질 등으로 형성된다. 또한, 연질 브러시(30)는 중앙 부분에 상단 및 하단을 관통하는 노즐 끼움 구멍(31)이 형성되고, 하부 캡(20)의 상부로 연장된 노즐(22)에 끼워지며 하부 캡(20)의 상부에 접착제(50)를 이용하여 부착된다. 여기서 연질 브러시(30)는 재료비를 절감할 수 있으면서 내용물을 연질 브러시(30)의 좁은 폭 방향으로 도포할 때 피부에 넓게 퍼서 도포할 수 있도록 단면이 길죽한 타원형 또는 바(BAR) 형태로 형성되는 것이 바람직하다.

[27] 또한 연질 브러시(30)는 도 4에 도시된 바와 같이 상면을 일정각도로 경사지게 형성하여 피부와의 접촉 면적을 확장시킬 수 있도록 형성할 수 있다. 바람직하게는 길이방향에 대하여 30°~ 60°의 경사각을 갖도록 구성하는 것이다. 이 경사각이 30°보다 작으면 노즐(22)의 접촉 면적이 작아지거나 표면으로 유출된 화장용액이 쉽게 흘러내릴 수 있으며, 60°보다 크면 화장용액을 피부에 골고루 펴서 도포하는 효율이 떨어질 수 있다. 즉, 60°보다 크면 연질 브러시(30)를 과도하게 눕혀서 사용해야 하므로 도포하는 효율이 떨어질 수 있다. 따라서 튜브형 용기(10)의 가압에 의해 화장용액이 노즐(22)을 통해 연질 브러시(30)의 끝단으로 배출되면 경사면으로 형성된 연질 브러시(30)의 끝단 표면을 따라 더욱 넓은 영역으로 확장되고, 경사면을 가진 타원형 또는 원형 단면의 연질 브러시(30)를 이용하여 화장품 용액을 얼굴에 골고루 펴 바를 수 있게 된다. 특히, 연질 브러시(30)를 피부에 밀착할 때 브러시의 경사진 면에 의해서 연질 브러시(30)와 피부 사이에 틈새가 발생하고 이 틈새로 화장용액이 용이하게 배출되어 화장용액의 도포가 더욱 용이해지며, 화장용액을 박막형태로 얇고 고르게 도포할 수 있다. 게다가 연질 브러시(30)는 연성이 서로 다른 제1 연질부(32a)와 제2 연질부(32b)가 연결되어 이루어질 수 있는데, 이 경우 연성이 높은 제1 연질부(32a)가 제1 연질부(32a)보다 연성이 낮은 제2 연질부(32b)의 상부에 배치한다. 이에 따라, 제2 연질부(32b)는 연질 브러시(30)가 그 형태를 견고하게 유지할 수 있고, 제2 연질부(32b)보다 연성이

높은 제1 연질부(32a)는 피부와 직접 맞닿는 부분에 대해서 부드러운 촉감을 연출할 수 있으면서 피부가 손상되는 것을 방지할 수 있다.

[28] 한편, 노즐(22)은 제2 연질부(32b)의 상단 높이까지 끼워질 수 있다. 이에 따라, 튜브형 용기(10)로부터 노즐(22) 상부로 배출되어 나온 화장용액은 제1 연질부(32a) 부분의 노즐 끼움 구멍(31)을 통해서 배출되고, 화장용액 배출 후 노즐 끼움 구멍(31)에 화장용액의 잔여물을 최소화시킬 수 있다. 이때 제1 연질부(32a)의 상면을 피부에 밀착시킨 상태에서 움직이면, 노즐 끼움 구멍(31) 끝 부분에서 배출된 화장용액은 연질 브러시(30)의 경사면을 따라 확장되면서 화장용액을 피부에 골고루 펴서 도포할 수 있다.

[29] 상부 캡(40)은, 하부 캡(20)으로부터 탈착 방식으로 결합 또는 분리되도록 하부 내주면에 복수의 결합돌기(42)가 형성되고, 내부 천장 중앙 부분에는 노즐(22) 내부로 끼움 결합되거나 분리되는 동작에 의해 노즐(22)의 통로를 폐쇄하거나 개방할 수 있는 노즐 마개(41)가 형성된다. 이에 따라, 외력을 가해 상부 캡(40)의 결합 돌기(42)와 하부 캡(20)의 결합홈(23)을 결합 또는 분리시킴으로써 상부 캡(40)을 하부 캡(20)으로부터 분리하거나 결합할 수 있다. 이러한 조립 동작에 의해 상부 캡(40)의 노즐 마개(41)가 연질 브러시(30)의 제1 연질부(32a)의 노즐 끼움 구멍(31)을 통해 상부에서 하부로 삽입되며, 나아가 제2 연질부(32b)의 높이까지 끼워져 있는 노즐(22)의 입구를 폐쇄할 수 있다.

[30] 따라서 본 발명은 화장에 사용되는 겔 상태의 화장용액을 보관하기 위한 튜브형 용기에 경사면을 가진 타원형 단면의 실리콘 브러시를 일체로 구성하게 되므로, 상부 캡 만을 개방하게 되면 연질 브러시의 노즐을 개방시켜 튜브형 용기에 담긴 화장용액을 배출시킬 수 있으며, 이러한 상태에서 별도의 브러시를 사용하지 않고도 편리하면서 청결하게 화장용액을 직접 피부에 골고루 펴 바를 수 있다.

[31] 또한 본 발명은 상부 캡(40)을 탈착 방식으로 하부 캡(20)에 결합하여 연질 브러시(30)의 상단부에 형성되는 노즐(22)의 입구를 직접 밀폐함으로써, 화장용액의 누출을 방지하면서 동시에 이물질이 용기 내부로 유입되는 것을 방지할 수 있고, 청결하게 보관할 수 있다.

[32] 이상과 같이 본 발명은 비록 한정된 실시예와 도면에 의해 설명되었으나, 본 발명은 상기의 실시예에 한정되는 것은 아니며, 이는 본 발명이 속하는 분야에서 통상의 지식을 가진 자라면 이러한 기재로부터 다양한 수정 및 변형이 가능하다. 따라서, 본 발명의 사상은 아래에 기재된 특허청구범위에 의해서만 파악되어야 하고, 이의 균등 또는 등가적 변형 모두는 본 발명 사상의 범주에 속한다고 할 것이다.

산업상 이용가능성

[33] 본 발명은 붓 형태의 브러시를 사용하지 않고 일체로 형성된 실리콘 브러시를 이용함으로써 화장용액이 낭비되는 것을 줄이고 세균이 서식하는 것을 방지할

수 있다. 특히, 세척 및 관리가 용이하고 손을 쓰지 않고도 직접 피부에 바를 수 있어서 세균에 의한 감염을 예방할 수 있으며, 또한 실리콘으로 형성함으로써 제작이 용이하고 생산성이 향상되어 산업발전에 이바지할 수 있다.

청구범위

[청구항 1] 상부에 용액 토출구를 형성하고 상기 용액 토출구의 주변으로 외향 나사부를 형성하는 튜브형 용기;
하부 둘레가 상기 튜브형 용기의 둘레에 대응하고, 하부 외주면에 형성되는 결합홈과, 하부 중앙 부분에 상기 튜브형 용기의 외향 나사부에 대응하는 내향 나사부와, 상부 중앙 부분에 내향 나사부의 내부 공간과 이어지는 노즐을 구비하는 하부 캡;
연성 재질로 형성되고, 중앙 부분에 상하로 관통하는 노즐 끼움 구멍이 형성되되 상기 노즐이 상기 노즐 끼움 구멍에 삽입되어 상기 하부 캡의 상부에 설치되는 연질 브러시;
하부 내주면에 상기 결합홈에 대응하는 결합돌기가 형성되고, 내부 천장에 노즐 마개를 구비하여 상기 노즐을 개폐하며 상기 하부 캡으로부터 탈착되는 상부 캡;을 포함하되,
상기 튜브형 용기에 내용물이 담긴 상태에서 상기 튜브형 용기를 가압하면 상기 토출구를 거쳐 상기 노즐 및 상기 노즐 끼움 구멍을 통해 상기 내용물이 배출되고, 상기 연질 브러시로 배출된 내용물을 피부에 도포하는 것을 특징으로 하는 연질 브러시를 구비한 튜브형 액상 화장품용기.

[청구항 2] 제1항에 있어서,
상기 연질 브러시는, 브러시의 상면을 경사지게 형성하여 피부접촉시 상기 피부 및 상기 연질 브러시 사이에 틈새가 발생하여 상기 내용물이 용이하게 배출되고 접촉면적을 확장하는 것을 특징으로 하는 연질 브러시를 구비한 튜브형 액상 화장품 용기.

[청구항 3] 제1항에 있어서,
상기 연질 브러시는, 상기 내용물 도포 시 도포 면적을 확장할 수 있도록 단면이 타원형 또는 바(BAR) 형태로 형성되는 것을 특징으로 하는 연질 브러시를 구비한 튜브형 액상 화장품 용기.

[청구항 4] 제1항에 있어서,
상기 연질 브러시는, 연성이 높은 제1 연질부와 제1 연질부보다 연성이 낮은 제2 연질부가 상기 제1 연질부의 하부에 배치되되, 상기 제2 연질부에 의해서 상기 연질 브러시의 형태를 유지하는 것을 특징으로 하는 연질 브러시를 구비한 튜브형 액상 화장품 용기.

[청구항 5] 제1항에 있어서,
상기 노즐은, 상기 내용물을 피부에 도포한 후 상기 연질 브러시에 상기 내용물의 잔여물이 남는 것을 최소화하도록 상기 제2

연질부의 높이까지 끼워지는 것을 특징으로 하는 연질 브러시를 구비한 튜브형 액상 화장품 용기.

[Fig. 1]

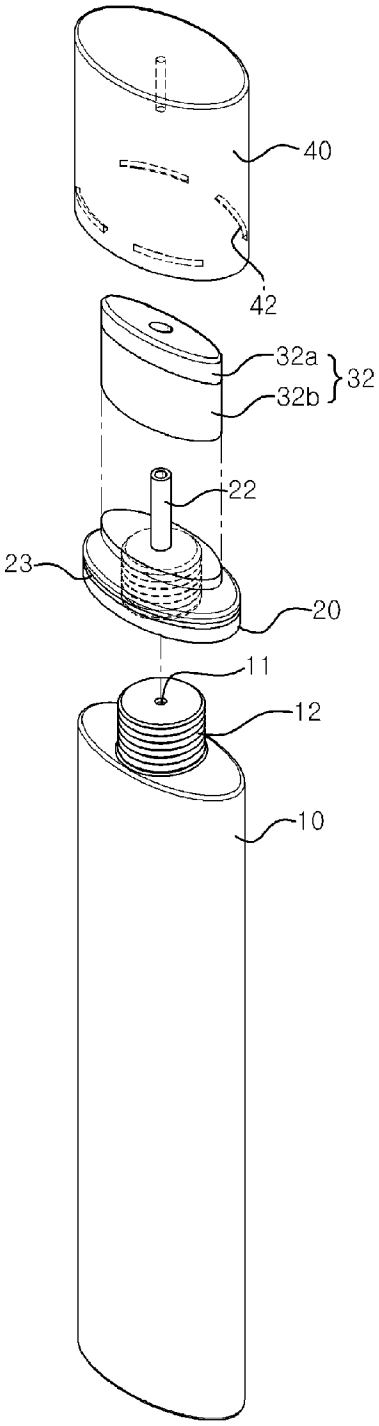

[Fig. 2]

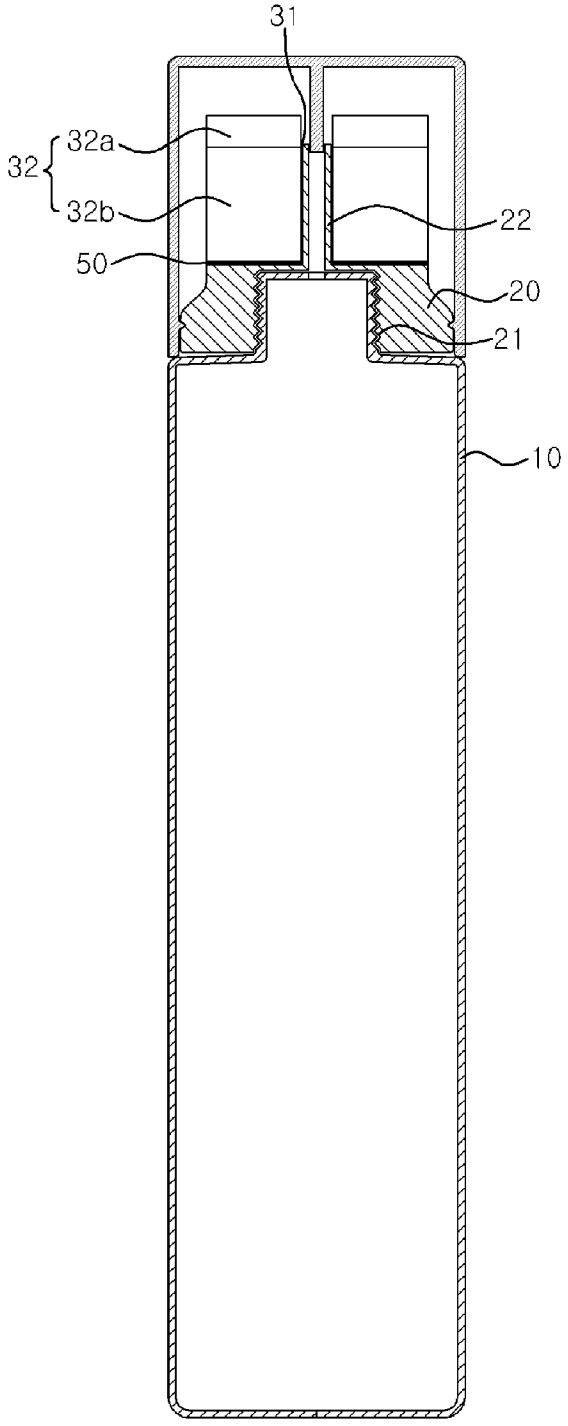

[Fig. 3]

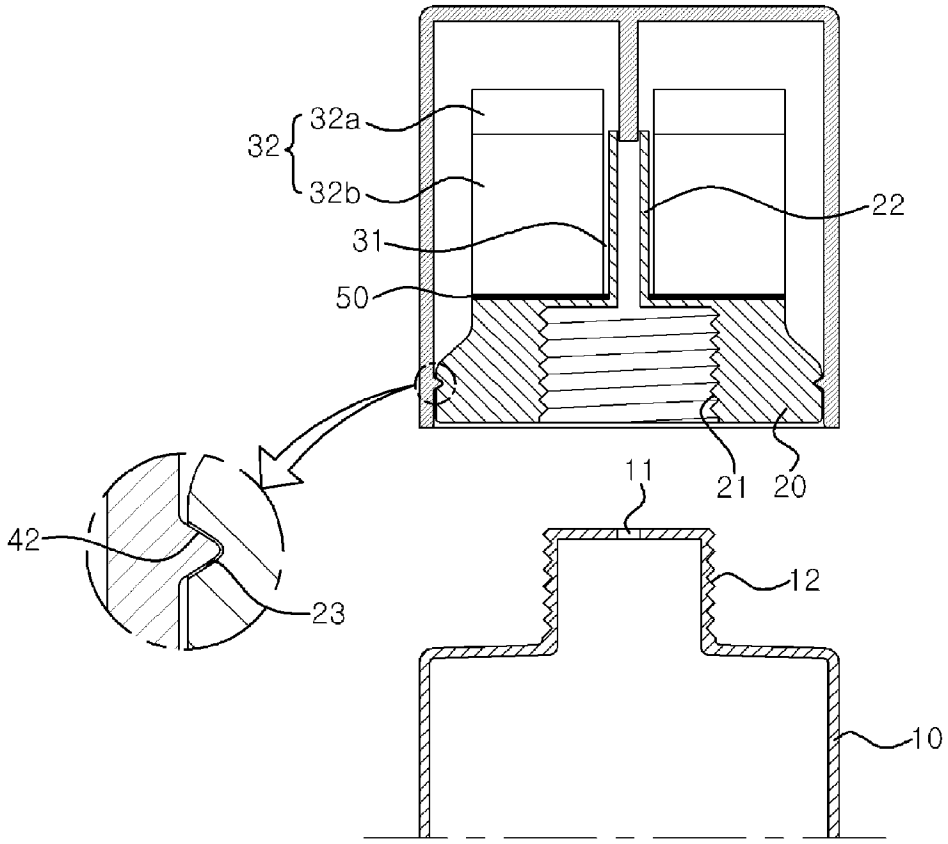

[Fig. 4]

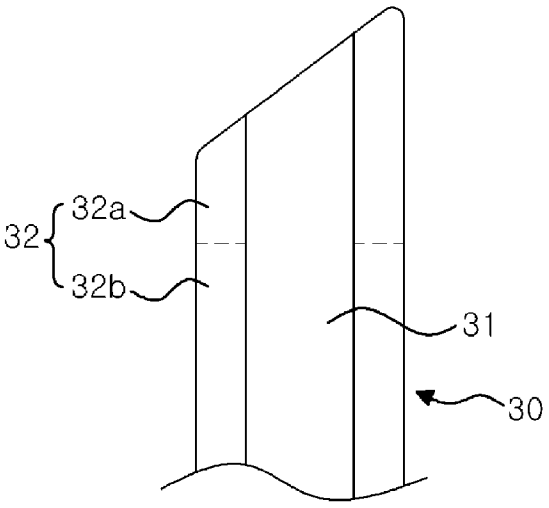

INTERNATIONAL SEARCH REPORT

International application No.
PCT/KR2013/005250

A. CLASSIFICATION OF SUBJECT MATTER

A45D 34/04(2006.01)i

According to International Patent Classification (IPC) or to both national classification and IPC

B. FIELDS SEARCHED

Minimum documentation searched (classification system followed by classification symbols)

A45D 34/04; A45D 40/26; B65D 83/00; A45D 34/00; A45D 40/00

Documentation searched other than minimum documentation to the extent that such documents are included in the fields searched
Korean Utility models and applications for Utility models: IPC as above
Japanese Utility models and applications for Utility models: IPC as above

Electronic data base consulted during the international search (name of data base and, where practicable, search terms used)

eKOMPASS (KIPO internal) & Keywords: tube, cosmetics, container, soft, brush

C. DOCUMENTS CONSIDERED TO BE RELEVANT

Category*	Citation of document, with indication, where appropriate, of the relevant passages	Relevant to claim No.
Y	KR 20-0433606 Y1 (DOSEN CO., LTD) 11 December 2006 See claims 1, 2, figure 1	1-3
A		4-5
Y	KR 10-0857177 B1 (S&P WORLD LTD.) 08 September 2008 See claims 3, 4 and 13, figures 2, 4	1-3
A	JP 2008-080086 A (BYUN, Young Kwang) 10 April 2008 See abstract, claim 1 and figures 1-2	1-5
A	JP 2002-159334 A (YOSHIDA INDUSTRY CO LTD) 04 June 2002 See abstract, claims 1-3 and figures 1-11	1-5

☐ Further documents are listed in the continuation of Box C. ☒ See patent family annex.

* Special categories of cited documents:
"A" document defining the general state of the art which is not considered to be of particular relevance
"E" earlier application or patent but published on or after the international filing date
"L" document which may throw doubts on priority claim(s) or which is cited to establish the publication date of another citation or other special reason (as specified)
"O" document referring to an oral disclosure, use, exhibition or other means
"P" document published prior to the international filing date but later than the priority date claimed
"T" later document published after the international filing date or priority date and not in conflict with the application but cited to understand the principle or theory underlying the invention
"X" document of particular relevance; the claimed invention cannot be considered novel or cannot be considered to involve an inventive step when the document is taken alone
"Y" document of particular relevance; the claimed invention cannot be considered to involve an inventive step when the document is combined with one or more other such documents, such combination being obvious to a person skilled in the art
"&" document member of the same patent family

Date of the actual completion of the international search	Date of mailing of the international search report
03 SEPTEMBER 2013 (03.09.2013)	**04 SEPTEMBER 2013 (04.09.2013)**

Name and mailing address of the ISA/KR	Authorized officer
Korean Intellectual Property Office Government Complex-Daejeon, 189 Seonsa-ro, Daejeon 302-701, Republic of Korea Facsimile No. 82-42-472-7140	Telephone No.

International application No.
PCT/KR2013/005250

Patent document cited in search report	Publication date	Patent family member	Publication date
KR 20-0433606 Y1	11/12/2006	NONE	
KR 10-0857177 B1	08/09/2008	US 2011-0110702 A1	12/05/2011
		WO 2009-142456 A2	26/11/2009
		WO 2009-142456 A3	04/03/2010
JP 2008-080086 A	10/04/2008	DE 602006019599 D1	24/02/2011
		EP 1905700 A1	02/04/2008
		EP 1905700 B1	12/01/2011
		JP 04-408886B2	03/02/2010
		KR 10-0789290 B1	28/12/2007
		US 2008-0107476 A1	08/05/2008
		US 7722277 B2	25/05/2010
JP 2002-159334 A	04/06/2002	NONE	

국 제 조 사 보 고 서

국제출원번호
PCT/KR2013/005250

A. 발명이 속하는 기술분류(국제특허분류(IPC))

A45D 34/04(2006.01)i

B. 조사된 분야

조사된 최소문헌(국제특허분류를 기재)

A45D 34/04; A45D 40/26; B65D 83/00; A45D 34/00; A45D 40/00

조사된 기술분야에 속하는 최소문헌 이외의 문헌

한국등록실용신안공보 및 한국공개실용신안공보: 조사된 최소문헌란에 기재된 IPC
일본등록실용신안공보 및 일본공개실용신안공보: 조사된 최소문헌란에 기재된 IPC

국제조사에 이용된 전산 데이터베이스(데이터베이스의 명칭 및 검색어(해당하는 경우))

eKOMPASS(특허청 내부 검색시스템) & 키워드 : 튜브, 화장품, 용기, 연질, 브러시

C. 관련 문헌

카테고리*	인용문헌명 및 관련 구절(해당하는 경우)의 기재	관련 청구항
Y	KR 20-0433606 Y1 (주식회사 도슨) 2006.12.11 청구항 1,2, 도면 1 참조	1-3
A		4-5
Y	KR 10-0857177 B1 ((주)에스엔피월드) 2008.09.08 청구항 3,4,13, 도면 2,4 참조	1-3
A	JP 2008-080086 A (BYUN YOUNG KWANG) 2008.04.10 요약, 청구항 1 및 도면 1-2 참조.	1-5
A	JP 2002-159334 A (YOSHIDA INDUSTRY CO LTD) 2002.06.04 요약, 청구항 1-3 및 도면 1-11 참조.	1-5

☐ 추가 문헌이 C(계속)에 기재되어 있습니다.

☒ 대응특허에 관한 별지를 참조하십시오.

* 인용된 문헌의 특별 카테고리:

"A" 특별히 관련이 없는 것으로 보이는 일반적인 기술수준을 정의한 문헌

"E" 국제출원일보다 빠른 출원일 또는 우선일을 가지나 국제출원일 이후에 공개된 선출원 또는 특허 문헌

"L" 우선권 주장에 의문을 제기하는 문헌 또는 다른 인용문헌의 공개일 또는 다른 특별한 이유(이유를 명시)를 밝히기 위하여 인용된 문헌

"O" 구두 개시, 사용, 전시 또는 기타 수단을 언급하고 있는 문헌

"P" 우선일 이후에 공개되었으나 국제출원일 이전에 공개된 문헌

"T" 국제출원일 또는 우선일 후에 공개된 문헌으로, 출원과 상충하지 않으며 발명의 기초가 되는 원리나 이론을 이해하기 위해 인용된 문헌

"X" 특별한 관련이 있는 문헌. 해당 문헌 하나만으로 청구된 발명의 신규성 또는 진보성이 없는 것으로 본다.

"Y" 특별한 관련이 있는 문헌. 해당 문헌이 하나 이상의 다른 문헌과 조합하는 경우로 그 조합이 당업자에게 자명한 경우 청구된 발명은 진보성이 없는 것으로 본다.

"&" 동일한 대응특허문헌에 속하는 문헌

국제조사의 실제 완료일	국제조사보고서 발송일
2013년 09월 03일 (03.09.2013)	2013년 09월 04일 (04.09.2013)

ISA/KR의 명칭 및 우편주소
대한민국 특허청
(302-701) 대전광역시 서구 청사로 189,
4동 (둔산동, 정부대전청사)
팩스 번호 +82-42-472-7140

심사관
강대출
전화번호 +82-42-481-5539

국제조사보고서
대응특허에 관한 정보

국제출원번호
PCT/KR2013/005250

국제조사보고서에서 인용된 특허문헌	공개일	대응특허문헌	공개일
KR 20-0433606 Y1	2006/12/11	없음	
KR 10-0857177 B1	2008/09/08	US 2011-0110702 A1	2011/05/12
		WO 2009-142456 A2	2009/11/26
		WO 2009-142456 A3	2010/03/04
JP 2008-080086 A	2008/04/10	DE 602006019599 D1	2011/02/24
		EP 1905700 A1	2008/04/02
		EP 1905700 B1	2011/01/12
		JP 04-408886B2	2010/02/03
		KR 10-0789290 B1	2007/12/28
		US 2008-0107476 A1	2008/05/08
		US 7722277 B2	2010/05/25
JP 2002-159334 A	2002/06/04	없음	