(19)中华人民共和国国家知识产权局

(12)实用新型专利

(10)授权公告号 CN 202188252 U
(45)授权公告日 2012.04.11

(21)申请号 201120282359.4

(22)申请日 2011.07.28

(73)专利权人 李国强
地址 014010 内蒙古自治区包头市稀土高新区校园南路25号消防指挥中心

(72)发明人 李国强

(74)专利代理机构 包头市专利事务所 15101
代理人 张少华

(51)Int.Cl.
F16L 33/00(2006.01)
F16L 15/04(2006.01)

权利要求书 1 页 说明书 2 页 附图 1 页

(54)实用新型名称

冲锋舟快速充气转换接头组件

(57)摘要

本实用新型涉及一种冲锋舟快速充气转换接头组件，包括充气软管、内螺纹转内螺纹变径转换接头、内螺纹转外螺纹变径转换接头，其特征是：在充气软管的一端连接有与冲锋舟充气对接的固定接头，在充气软管的另一端连接有可360°旋转的外螺纹快速接头，内螺纹转内螺纹变径转换接头及内螺纹转外螺纹变径转换接头的一个内螺纹端接口与外螺纹快速接头相匹配。其优点是：螺纹状接口操作简单快速；充气迅速、节省人力；制作工艺简单，便于推广。

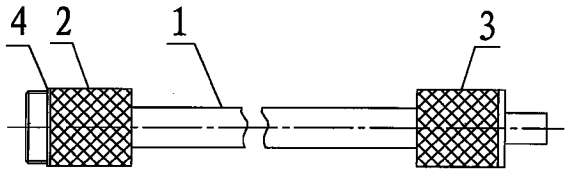

CN 202188252 U

1. 一种冲锋舟快速充气转换接头组件，包括充气软管、内螺纹转内螺纹变径转换接头、内螺纹转外螺纹变径转换接头，其特征是：在充气软管的一端连接有与冲锋舟充气对接的固定接头，在充气软管的另一端连接有可 360° 旋转的外螺纹快速接头，内螺纹转内螺纹变径转换接头及内螺纹转外螺纹变径转换接头的一个内螺纹端接口与外螺纹快速接头相匹配。

2. 根据权利要求 1 所述的冲锋舟快速充气转换接头组件，其特征是：组件中配备有锥形的通气杆。

冲锋舟快速充气转换接头组件

技术领域

[0001] 本实用新型涉及一种冲锋舟快速充气转换接头组件，属于冲锋舟快速充气的连接装置领域。

背景技术

[0002] 一直以来，各厂家生产的各类冲锋舟都采用传统的充气装置和充气方式，一成不变，即在购买冲锋舟时配置一个脚踏式充气装置和一根充气管，在使用时利用充气管连接脚踏充气装置和冲锋舟，采用人工脚踏方式向冲锋舟充气。该充气装置在使用时充气速度过慢，平均时间近 30 分钟，且极大的消耗人力。

发明内容

[0003] 本实用新型的目的是提供一种能够借助空气呼吸器气瓶实现向冲锋舟快速充气的冲锋舟快速充气转换接头组件。

[0004] 本实用新型的目的是通过以下方式实现的

[0005] 本实用新型包括充气软管、内螺纹转内螺纹变径转换接头、内螺纹转外螺纹变径转换接头，其特征是：在充气软管的一端连接有与冲锋舟充气对接的固定接头，在充气软管的另一端连接有可 360° 旋转的外螺纹快速接头，内螺纹转内螺纹变径转换接头及内螺纹转外螺纹变径转换接头的一个内螺纹端接口与外螺纹快速接头相匹配。

[0006] 本实用新型的优点是：1、成套组件携带使用方便；2、螺纹状接口操作简单快速；3、充气迅速、节省人力；4、制作工艺简单，便于推广。

附图说明

[0007] 图 1 是充气软管的结构示意图；

[0008] 图 2 是内螺纹转内螺纹变径转换接头的结构示意图；

[0009] 图 3 是内螺纹转外螺纹变径转换接头的结构示意图；

[0010] 图 4 是通气杆的结构示意图。

具体实施方式

[0011] 参照附图，本实用新型包括充气软管 1、内螺纹转内螺纹变径转换接头 5、内螺纹转外螺纹变径转换接头 6，在充气软管 1 的一端连接有与冲锋舟充气咀对接的固定接头 3，在充气软管 1 的另一端连接有可 360° 旋转的外螺纹快速接头 2，在外螺纹快速接头 2 外螺纹的根部设有密封垫 4，内螺纹转内螺纹变径转换接，5 及内螺纹转外螺纹变径转换接头 6 的一个内螺纹端接口与外螺纹快速接头 2 相匹配。

[0012] 本实用新型的冲锋舟快速充气转换接头组件为成套组件，使用时，借助空气呼吸器气瓶实现向冲锋舟快速充气。将充气软管 1 的固定接头 3 与冲锋舟充气咀对接，根据空气呼吸器气瓶的接口螺纹形式，选择内螺纹转内螺纹变径转换接头 5 或内螺纹转外螺纹变

径转换接头 6 与充气软管 1 的外螺纹快速接头 2 连接，再连接到空气呼吸器气瓶上。打开空气呼吸器气瓶后，气瓶内压缩气体迅速通过转换接头、充气软管向冲锋舟内充气，因为空气呼吸器气瓶内压缩气体容量足、压力大，1 个气瓶可在 1 分钟内迅速充起冲锋舟，大大的提高了充气速度，且节省人力的消耗。

[0013] 为了能够使充气软管的接头及转换接头保持清洁，防止因接头内进入泥沙，而影响连接速度，在冲锋舟快速充气转换接头组件配备了锥形的通气杆 7，用来清理接头内的泥沙。

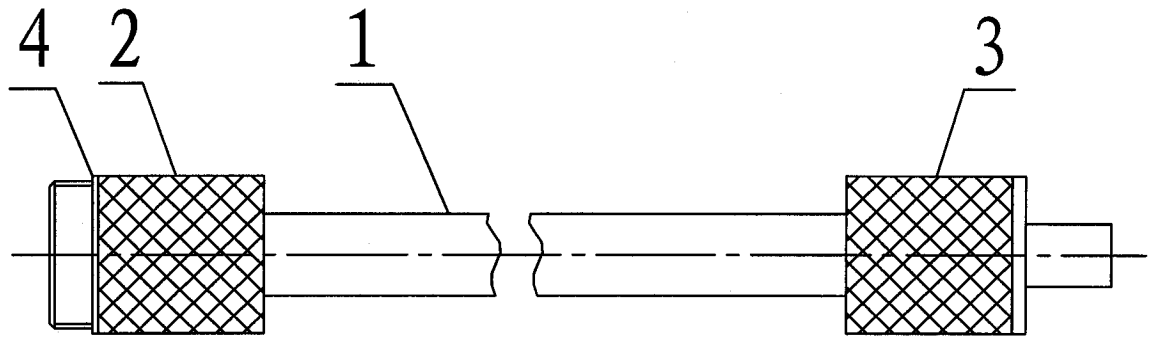

图 1

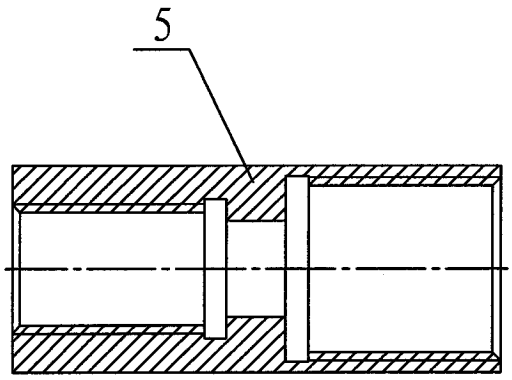

图 2

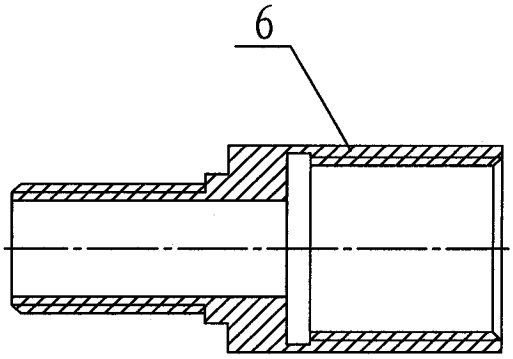

图 3

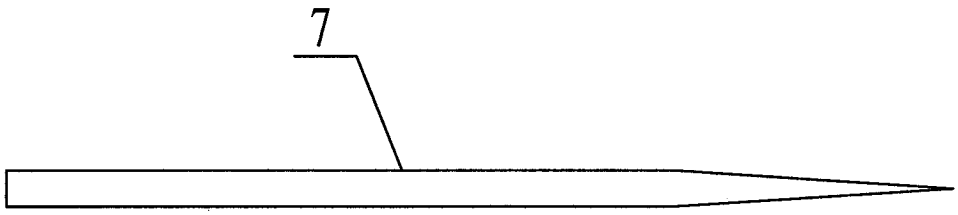

图 4