(19)中华人民共和国国家知识产权局

(12)实用新型专利

(10)授权公告号 CN 204423665 U
(45)授权公告日 2015.06.24

(21)申请号 201520124688.4

(22)申请日 2015.02.27

(73)专利权人 王鑫珏
地址 466000 河南省周口市川汇区文昌大道东段周口师范学院

(72)发明人 王鑫珏

(51)Int.Cl.
G09B 5/06(2006.01)

权利要求书1页 说明书2页 附图1页

(54)实用新型名称

一种英语教学辅助装置

(57)摘要

本实用新型公开了一种英语教学辅助装置，属于英语教学技术领域，包括支撑板、支撑腿以及连接在支撑板上的显示屏和扩音器，在所述支撑板上显示屏的下方设有矩形槽，在所述矩形槽内设有传送带，所述传送带通过传送带轴连接有电机，在所述传送带上连接有若干个显示板，在所述显示板上连接有选择按钮，所述选择按钮、显示板、电机、扩音器和显示屏连接有电脑主机，本实用新型结构设计合理，操作简单，能够帮助学生对英语词汇和短语的记忆以及配对，能极大地提高学生对英语的学习兴趣，同时也提高了教学效率。

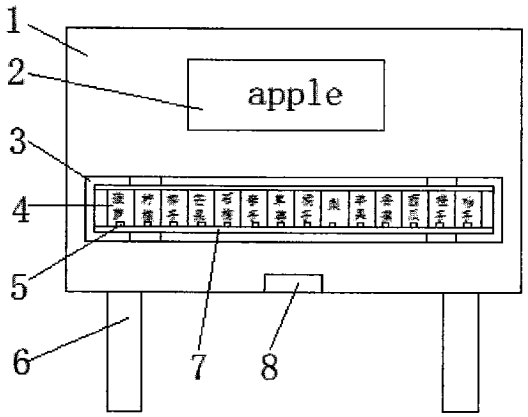

CN 204423665 U

1.一种英语教学辅助装置，包括支撑板、支撑腿以及连接在支撑板上的显示屏和扩音器，其特征在于：在所述支撑板上显示屏的下方设有矩形槽，在所述矩形槽内设有传送带，所述传送带通过传送带轴连接有电机，在所述传送带上连接有若干个显示板，在所述显示板上连接有选择按钮，所述选择按钮、显示板、电机、扩音器和显示屏连接有电脑主机。

一种英语教学辅助装置

技术领域

[0001] 本实用新型涉及英语教学技术领域，尤其是一种英语教学辅助装置。

背景技术

[0002] 众所周知，英语在生活中的重要性越来越突出，人们对英语越来越重视，教学的内容所涉及到的英语词汇、英语时态及短语比较多，比较难以记忆，然而，教授单词的一个很重要的过程就是让学生重复记忆，如何在短时间内让学生尽可能多教几个单词，然后，以周期较长的时间去重复，让学生达到快速掌握的目的，在目前的教学过程中，教学方式过于枯燥，无法提起学生的兴趣，现有的学习工具功能也较为单一，因此，需要发明一些辅助装置来辅助教学，以提高学生的学习兴趣。

实用新型内容

[0003] 本实用新型的技术任务是针对以上现有技术的不足而提供的一种英语教学辅助装置。

[0004] 本实用新型解决其技术问题所采用的技术方案是：一种英语教学辅助装置，包括支撑板、支撑腿以及连接在支撑板上的显示屏和扩音器，在所述支撑板上显示屏的下方设有矩形槽，在所述矩形槽内设有传送带，所述传送带通过传送带轴连接有电机，在所述传送带上连接有若干个显示板，在所述显示板上连接有选择按钮，所述选择按钮、显示板、电机、扩音器和显示屏连接有电脑主机。

[0005] 本实用新型的优点在于：1、本实用新型结构设计合理，操作简单，方便实用；2、本实用新型能够帮助学生对英语词汇和短语的记忆以及配对；3、本实用新型极大地提高学生对英语的学习兴趣，同时也提高了教学效率。

附图说明

[0006] 图 1 为本实用新型的主视图。

[0007] 图 2 为本实用新型的侧视图。

具体实施方式

[0008] 下面结合说明书附图对本实用新型做以下详细说明。

[0009] 如图 1 和图 2 所示，一种英语教学辅助装置，包括支撑板 1、支撑腿 6 以及连接在支撑板 1 上的显示屏 2 和扩音器 8，在所述支撑板 1 上显示屏 2 的下方设有矩形槽 3，在所述矩形槽 3 内设有传送带 7，所述传送带 7 通过传送带轴连接有电机 10，在所述传送带 7 上连接有若干个显示板 4，在所述显示板 4 上连接有选择按钮 5，所述选择按钮 5、显示板 4、电机 10、扩音器 8 和显示屏 2 连接有电脑主机 9。

[0010] 其工作原理是：使用前，老师可以提前将本节课要听写的单词或短语用 U 盘传到电脑主机 9 内，只需打开总开关，让学生来配对，电脑主机 9 会根据预先设定好的程序打开

显示屏 2 和电机 10 的开关，传送带 7 上的显示板 4 上会显示出单词的汉语意思，显示屏 2 上会依次显示一个单词，电机 10 带动传送带 7 转动，学生根据显示屏 2 上的单词来选择该单词的汉语解释，选择时按压与写有该汉语解释对应的显示板 4 上的选择按钮 5，如果选择对了，电脑主机 9 会根据预先设定好的程序打开扩音器 8 的开关，扩音器 8 会发出“right”的响声，如果错了会发出“wrong”的响声，这样会增加学生对英语的学习兴趣，因此来提高学习效率。

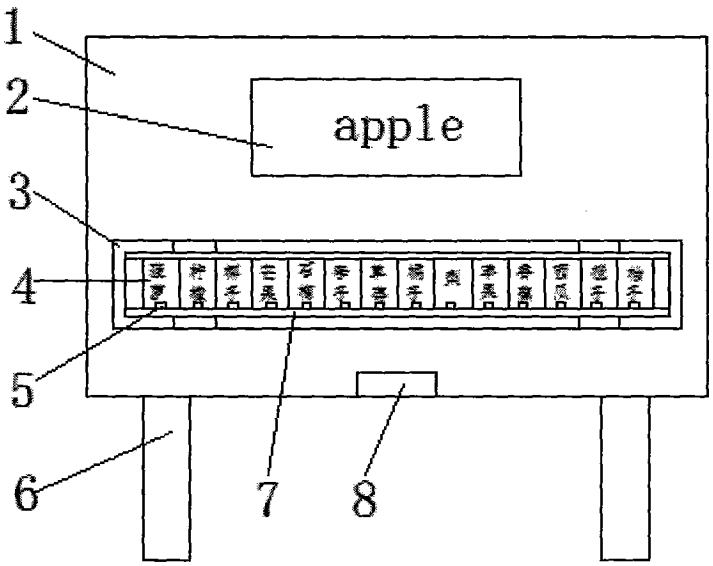

图 1

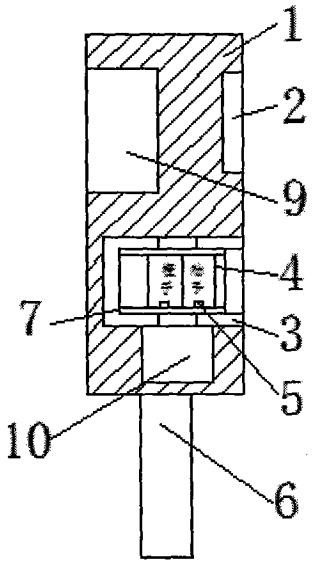

图 2