(19)中华人民共和国国家知识产权局

(12)实用新型专利

(10)授权公告号 CN 203598170 U
(45)授权公告日 2014.05.21

(21)申请号 201320821744.0

(22)申请日 2013.12.04

(73)专利权人 宋建丽
地址 273513 山东省邹城市兖矿集团鲍店煤矿职工医院外科

(72)发明人 宋建丽

(51)Int.Cl.
A61G 12/00(2006.01)

权利要求书1页 说明书1页 附图1页

(54)实用新型名称

外科护理用换药车

(57)摘要

外科护理用换药车，属于医疗用具技术领域。本实用新型的技术方案是：包括底座和万向轮，其特征是在底座上设有支架，支架顶端设有圆形托盘，圆形托盘上设有T形手柄，支架上设有套管，套管上设有转筒，转筒上设有多个污物槽，污物槽上设有透明卡槽。本实用新型结构简单，使用方便，在对外科病人的护理过程中处理各种病人换下的污物敷料时便于消毒处理且避免造成医院内交叉感染，操作简便、省时省力，减轻了医务人员的工作难度。

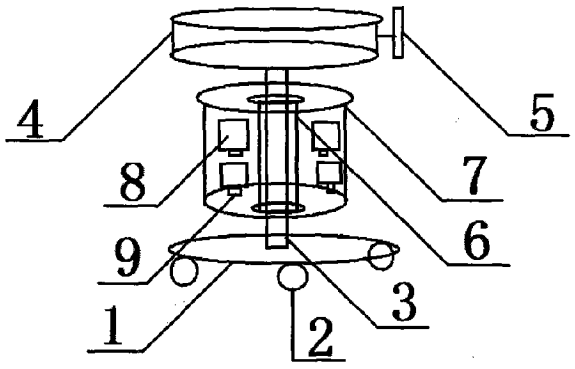

CN 203598170 U

1. 外科护理用换药车，包括底座 (1) 和万向轮 (2)，其特征是：在底座 (1) 上设有支架 (3)，支架 (3) 顶端设有圆形托盘 (4)，圆形托盘 (4) 上设有 T 形手柄 (5)，支架 (3) 上设有套管 (6)，套管 (6) 上设有转筒 (7)，转筒 (7) 上设有多个污物槽 (8)，污物槽 (8) 上设有透明卡槽 (9)。

外科护理用换药车

[0001] 技术领域：本实用新型属于医疗用具技术领域，具体地讲是一种外科护理用换药车。

[0002] 背景技术：目前，在对外科病人的护理过程中，通常将各种病人换下的污物敷料都放入容器中，带回处置室内处理，这样，各种不同感染类型的污物敷料混杂在一起放入换药容器，既不便于消毒处理，也容易造成医院内的交叉感染，给医务人员增加了的工作难度。

[0003] 发明内容：本实用新型的目的是提供一种在对外科病人的护理过程中处理各种病人换下的污物敷料时便于消毒处理且避免造成医院内交叉感染，操作简便、省时省力的外科护理用换药车。

[0004] 本实用新型的技术方案是：包括底座和万向轮，其特征是在底座上设有支架，支架顶端设有圆形托盘，圆形托盘上设有 T 形手柄，支架上设有套管，套管上设有转筒，转筒上设有多个污物槽，污物槽上设有透明卡槽。

[0005] 本实用新型有益效果是：本实用新型结构简单，使用方便，在对外科病人的护理过程中处理各种病人换下的污物敷料时便于消毒处理且避免造成医院内交叉感染，操作简便、省时省力，减轻了医务人员的工作难度。

[0006] 附图说明：附图 1 为本实用新型结构示意图。

[0007] 图中 1、底座，2、万向轮，3、支架，4、圆形托盘，5、T 形手柄，6、套管，7、转筒，8、污物槽，9、透明卡槽。

[0008] 具体实施方式：包括底座 1 和万向轮 2，其特征是在底座 1 上设有支架 3，支架 3 顶端设有圆形托盘 4，圆形托盘 4 上设有 T 形手柄 5，支架 3 上设有套管 6，套管 6 上设有转筒 7，转筒 7 上设有多个污物槽 8，污物槽 8 上设有透明卡槽 9。在给外科病人换药时，将药物和器械放在圆形托盘 4 内，将换下的污染敷料分别摆放在不同的污物槽 8，并将分类单插入透明卡槽 9 内，T 形手柄 5 推动换药车即可。

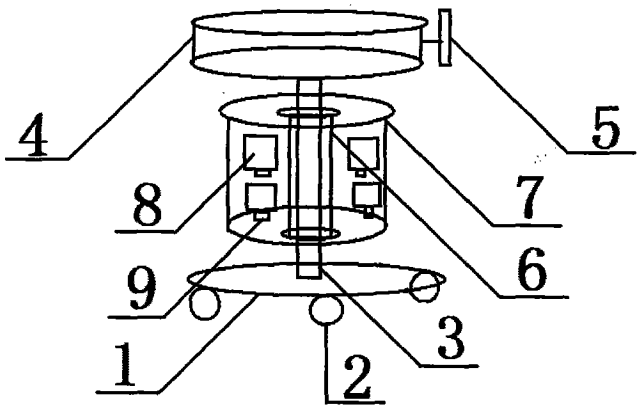

图 1