(19)中华人民共和国国家知识产权局

(12)实用新型专利

(10)授权公告号 CN 202683279 U
(45)授权公告日 2013.01.23

(21)申请号 201220261660.1

(22)申请日 2012.06.05

(73)专利权人 王松正
地址 467000 河南省平顶山市新华区沿河西路 6 号楼 3 号

(72)发明人 王松录 王晓东 王松正 裴晓红 董文慧 王世豪 王镛 王月

(74)专利代理机构 郑州科维专利代理有限公司 41102
代理人 缪风举

(51)Int.Cl.
B02C 13/28(2006.01)

权利要求书 1 页 说明书 2 页 附图 3 页

(54)实用新型名称

破碎机多面磨损锤头

(57)摘要

本实用新型涉及一种破碎机多面磨损锤头，包括开设有安装孔的锤柄、与锤柄相连接的锤头，所述的锤柄下方设置有锤头座，在锤头座上开设有锤头连接孔，锤头和锤柄通过沉头方颈螺栓和固定块相连接，所述的锤头的两侧面上开设有相互连通的沉头方颈螺栓安装孔；锤头与固定块通过沉头方颈螺栓实现固定和拆卸，在使用时可以将锤头翻转多次使用，大大增加了使用寿命，节省了资源和成本；锤柄和锤头的连接方式使用沉头方颈螺栓和固定块连接，连接紧固。

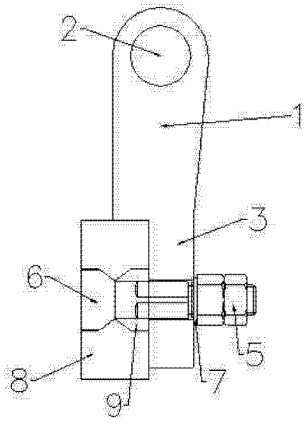

CN 202683279 U

1. 一种破碎机多面磨损锤头，包括开设有安装孔（2）的锤柄（1）、与锤柄（1）相连接的锤头（8），其特征在于：所述的锤柄（1）下方设置有锤头座（3），在锤头座（3）上开设有锤头连接孔（4），锤头（8）和锤柄（1）通过沉头方颈螺栓（5）和固定块（6）相连接，所述的锤头（8）的两侧面上开设有相互连通的沉头方颈螺栓安装孔（9）。

2. 根据权利要求 1 所述的破碎机多面磨损锤头，其特征在于：所述的固定块（6）一侧为锥形大端，另一侧为圆柱形小端，固定块（6）大端的形状与沉头方颈螺栓安装孔（9）的形状相同，固定块（6）的一侧通过沉头方颈螺栓安装孔（9）与锤头（8）相连接，另一侧穿过锤头连接孔（4）并与沉头方颈螺栓（5）相连接。

3. 根据权利要求 1 所述的破碎机多面磨损锤头，其特征在于：所述的沉头方颈螺栓（5）和固定块（6）之间设置有弹簧垫（7）。

4. 根据权利要求 1 所述的破碎机多面磨损锤头，其特征在于：所述的锤头（8）采用耐磨材料制成，其形状为为正方体结构。

5. 根据权利要求 2 所述的破碎机多面磨损锤头，其特征在于：所述的固定块（6）的小端圆柱形的外径等于锤头连接孔（4）的内径。

破碎机多面磨损锤头

技术领域

[0001] 本实用新型涉及机械领域，具体涉及一种破碎机锤头，特别涉及一种破碎机多面磨损锤头。

背景技术

[0002] 锤式破碎机是直接将最大粒度为 600 至 1800 毫米的物料破碎至 25 或 25 毫米以下的一段破碎用破碎机。 锤式破碎机适用于在水泥，化工，电力，冶金等工业部门破碎中等硬度的物料，如石灰石，炉渣，焦碳，煤等物料的中碎，细碎作业。锤式破碎机用于破碎各种中硬且磨蚀性弱的物料。其物料的抗压强度不超过 100MPa，含水率小于 15%。被破碎物料为煤、盐、白垩、石膏、砖瓦、石灰石等。还用于破碎纤维结构、弹性和韧性较强的碎木头、纸张或破碎石棉水泥的废料 以 回收石棉纤维等等。 此外，锤式破碎机不仅可用于破碎生产线，制砂生产线，也可在选矿生产线中替代圆锥式破碎机。

[0003] 现有的锤式破碎机用锤头，大部分是使用高锰钢或超高锰钢生产的，锤头在入料粒度大时虽然满足了冲击韧性要求，但耐磨性不足，锤头的使用寿命较低。并且，现有技术中使用的锤头只能单面使用，一旦磨损，就不能再次利用，造成了资源的浪费。

[0004] 因此，提供一种结构简单，操作方便，节能环保，工作效率高，使用寿命产，耐磨性强、可调磨损面的破碎机多面磨损锤头，具有广阔的市场前景。

发明内容

[0005] 针对现有技术的不足，本实用新型提供一种结构简单、操作方便、节能环保、工作效率高、使用寿命产、耐磨性强、可调磨损面的破碎机多面磨损锤头。

[0006] 本实用新型的技术方案是这样实现的：一种破碎机多面磨损锤头，包括开设有安装孔的锤柄、与锤柄相连接的锤头，所述的锤柄下方设置有锤头座，在锤头座上开设有锤头连接孔，锤头和锤柄通过沉头方颈螺栓和固定块相连接，所述的锤头的两侧面上开设有相互连通的沉头方颈螺栓安装孔。

[0007] 所述的固定块一侧为锥形大端，另一侧为圆柱形小端，固定块大端的形状与沉头方颈螺栓安装孔的形状相同，固定块的一侧通过沉头方颈螺栓安装孔与锤头相连接，另一侧穿过锤头连接孔并与沉头方颈螺栓相连接。

[0008] 所述的沉头方颈螺栓和固定块之间设置有弹簧垫。

[0009] 所述的锤头采用耐磨材料制成，其形状为为正方体结构。

[0010] 所述的固定块的小端圆柱形的外径等于锤头连接孔的内径。

[0011] 本实用新型具有如下的积极效果：首先，本产品结构简单，操作方便，锤柄下方设置有锤头座，在锤头座上开设有锤头连接孔，锤头和锤柄通过沉头方颈螺栓和固定块相连接，所述的锤头的两侧面上开设有相互连通的沉头方颈螺栓安装孔，安装方便快捷，大大提高了工作效率，使用寿命长，可翻转后使用；其次，固定块一侧为锥形大端，另一侧为圆柱形小端，固定块大端的形状与沉头方颈螺栓安装孔的形状相同，固定块的一侧通过沉头方颈

螺栓安装孔与锤头相连接，另一侧穿过锤头连接孔并与沉头方颈螺栓相连接，固定块与锤头连接牢固，并可使锤头翻转使用，节省了原材料，提高了工作效率；另外，所述的沉头方颈螺栓和固定块之间设置有弹簧垫，保证了连接的应力，锤头采用耐磨材料制成，其形状为为正方体结构，锤头可以多次使用，节能环保。

附图说明

[0012] 图 1 为本实用新型的结构示意图。

[0013] 图 2 为本实用新型锤柄侧视结构示意图。

[0014] 图 3 为本实用新型锤柄主视结构示意图。

[0015] 图 4 为本实用新型沉头方颈螺栓和固定块连接结构示意图。

[0016] 图 5 为本实用新型锤头侧视结构示意图。

[0017] 图 6 为本实用新型锤头主视结构示意图。

具体实施方式

[0018] 如图1、2、3、4、5、6所示，一种破碎机多面磨损锤头，包括开设有安装孔2的锤柄1、与锤柄 1 相连接的锤头 8，所述的锤柄 1 下方设置有锤头座 3，在锤头座 3 上开设有锤头连接孔 4，锤头 8 和锤柄 1 通过沉头方颈螺栓 5 和固定块 6 相连接，所述的锤头 8 的两侧面上开设有相互连通的沉头方颈螺栓安装孔 9。

[0019] 所述的固定块6一侧为锥形大端，另一侧为圆柱形小端，固定块6大端的形状与沉头方颈螺栓安装孔 9 的形状相同，固定块 6 的一侧通过沉头方颈螺栓安装孔 9 与锤头 8 相连接，另一侧穿过锤头连接孔 4 并与沉头方颈螺栓 5 相连接。所述的沉头方颈螺栓 5 和固定块6之间设置有弹簧垫 7。所述的锤头 8 采用耐磨材料制成，其形状为为正方体结构。所述的固定块 6 的小端圆柱形的外径等于锤头连接孔 4 的内径。

[0020] 本实用新型锤头8的形状为为正方体结构，并且，锤头8的两侧面上开设有相互连通的沉头方颈螺栓安装孔 9，锤头 8 与固定块 6 通过沉头方颈螺栓 5 实现固定和拆卸，在使用时可以将锤头翻转多次使用，大大增加了使用寿命，节省了资源和成本。锤柄 1 和锤头 8 的连接方式使用沉头方颈螺栓 5 和固定块 6 连接，连接紧固。

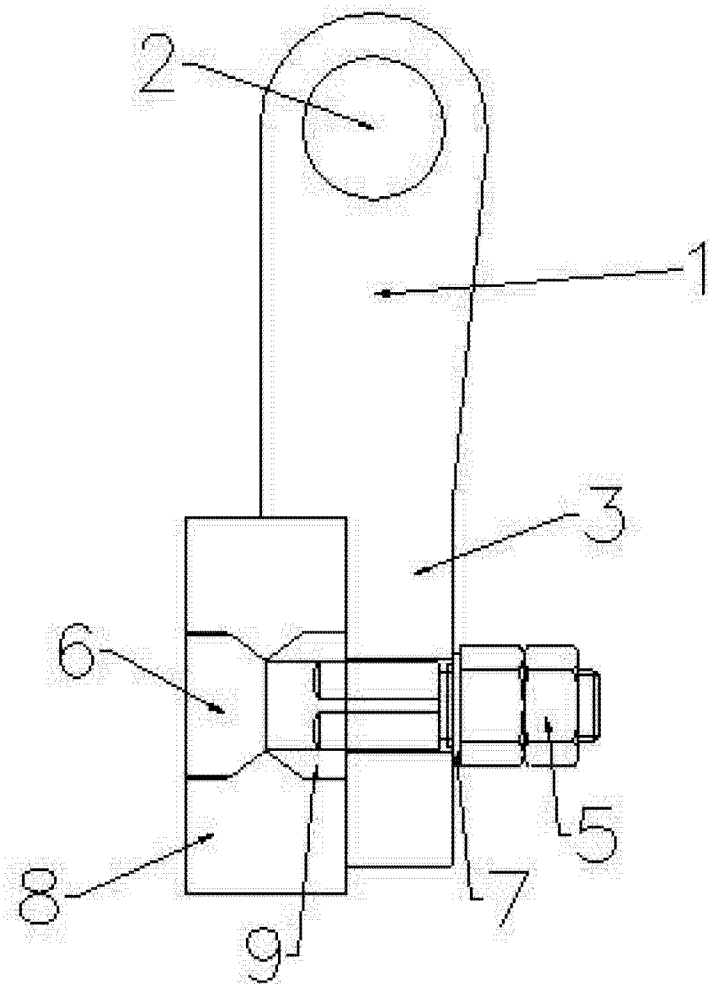

图 1

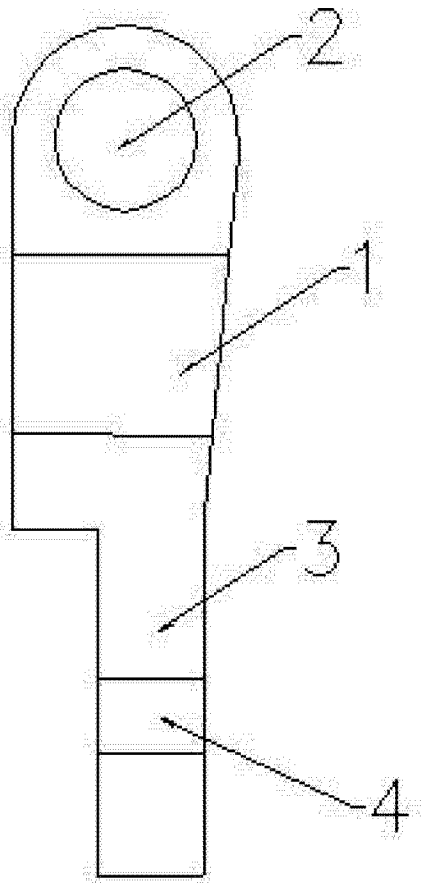

图 2

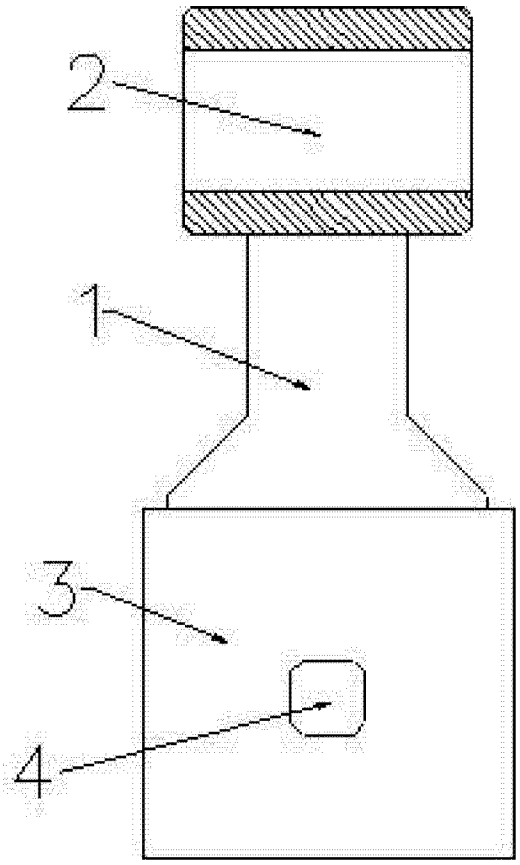

图 3

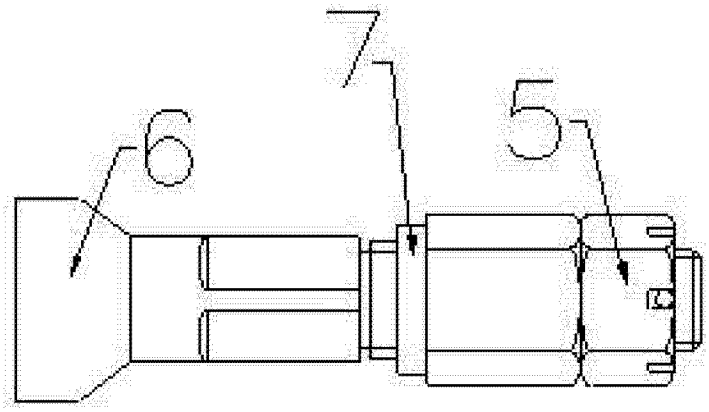

图 4

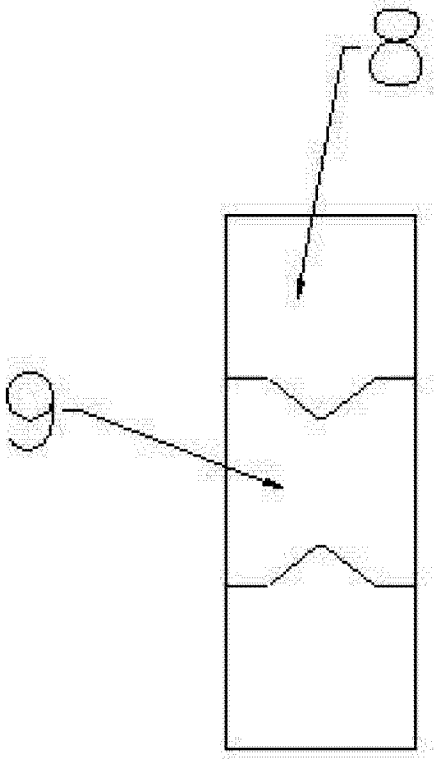

图 5

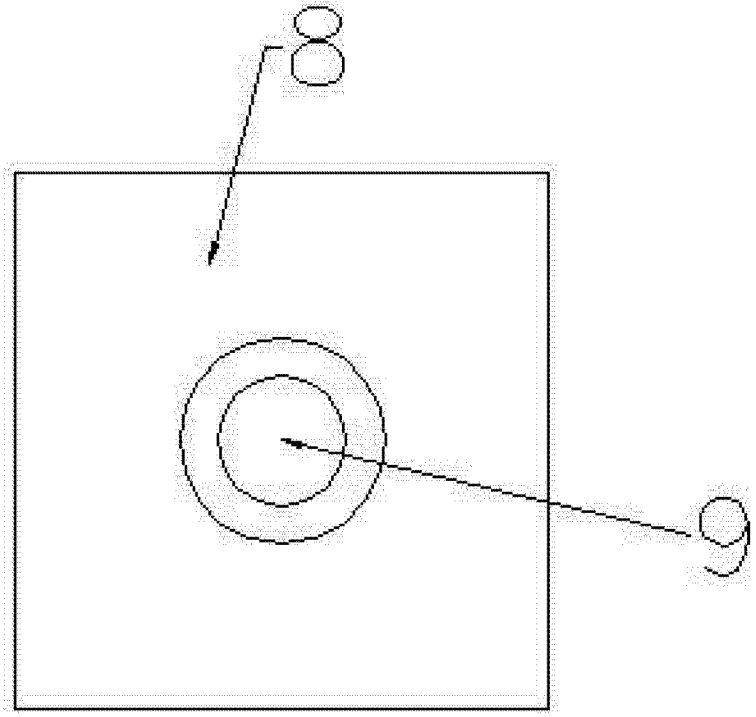

图 6