(19)中华人民共和国国家知识产权局

(12)实用新型专利

(10)授权公告号 CN 211674278 U
(45)授权公告日 2020.10.16

(21)申请号 201921838966.7

(22)申请日 2019.10.29

(73)专利权人 张俊
地址 223900 江苏省宿迁市泗洪县青阳镇人民南路42号

(72)发明人 张俊

(51)Int.Cl.
A61B 5/20(2006.01)
A61M 1/00(2006.01)

权利要求书1页 说明书3页 附图3页

(54)实用新型名称

一种泌尿科用集尿袋

(57)摘要

本实用新型公开了一种泌尿科用集尿袋，包括袋体，所述袋体顶端通过下流管连接有计量筒，所述下流管上安装有止流夹，所述计量筒顶端通过尿液管连接有止回阀，所述止回阀顶端设置有引流管接口，所述袋体底端设置有排尿管，所述排尿管底端安装有排液阀，所述袋体上固定设置有提绳，所述计量筒的外侧壁表面设置有刻度尺，所述止回阀与引流管接口之间设置有过渡部，所述过渡部为横截面积从上往下逐渐增大的锥形，本实用新型结构简单，使用方便，便于观察病人的单次排尿量，并能够有效防止尿液逆流的情况发生。

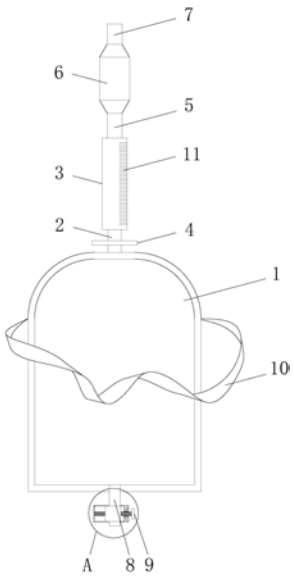

CN 211674278 U

1.一种泌尿科用集尿袋,包括袋体(1),其特征在于:所述袋体(1)顶端通过下流管(2)连接有计量筒(3),所述下流管(2)上安装有止流夹(4),所述计量筒(3)顶端通过尿液管(5)连接有止回阀(6),所述止回阀(6)顶端设置有引流管接口(7),所述袋体(1)底端设置有排尿管(8),所述排尿管(8)底端安装有排液阀(9)。

2.根据权利要求1所述的一种泌尿科用集尿袋,其特征在于:所述袋体(1)上固定设置有提绳(10)。

3.根据权利要求1所述的一种泌尿科用集尿袋,其特征在于:所述计量筒(3)的外侧壁表面设置有刻度尺(11)。

4.根据权利要求1所述的一种泌尿科用集尿袋,其特征在于:所述止回阀(6)与引流管接口(7)之间设置有过渡部(12),所述过渡部(12)为横截面积从上往下逐渐增大的锥形,所述止回阀(6)内部设置有隔板(13),所述隔板(13)表面中心处开设有中心孔(15),所述中心孔(15)外周环绕设置有若干通孔(16),所述隔板(13)顶端放置有阀球(14),所述阀球(14)的直径大于中心孔(15)的孔径和引流管接口(7)的管径。

5.根据权利要求4所述的一种泌尿科用集尿袋,其特征在于:所述过渡部(12)的内侧壁表面覆盖有密封垫(17)。

6.根据权利要求1所述的一种泌尿科用集尿袋,其特征在于:所述排液阀(9)底端设置有排液口(18),所述排液阀(9)内部滑动设置有堵块(19),所述排液阀(9)内部转动安装有螺杆(20),所述螺杆(20)的一端延伸至排液阀(9)外部,并固定安装有旋钮(21),所述堵块(19)通过螺纹连接套装在螺杆(20)外周。

一种泌尿科用集尿袋

技术领域

[0001] 本实用新型涉及医疗器械技术领域，具体为一种泌尿科用集尿袋。

背景技术

[0002] 泌尿科是专门研究男女泌尿道与男性生殖系统的一门医学，它主要是从外科细分而来。男性的泌尿与生殖系统密不可分，而女性的泌尿道则开口于外阴部。无论男女，泌尿道与生殖道息息相关，两者的疾病常会互相影响。泌尿外科可进一步细分出泌尿肿瘤学、泌尿道结石、排尿障碍、小儿泌尿学、性功能障碍、男性不育等各种次专科。集尿袋是收集尿液的消毒塑料袋，留置导尿是临床为了准确记录尿量、解决患者排尿困难而进行的一项最普遍且经常应用的护理操作。但是目前的集尿袋依然存在对排尿量计量不便、容易发生尿液回流导致感染等问题。

实用新型内容

[0003] 本实用新型的目的在于提供一种泌尿科用集尿袋，以解决上述背景技术中提出的问题。

[0004] 为实现上述目的，本实用新型提供如下技术方案：

[0005] 一种泌尿科用集尿袋，包括袋体，所述袋体顶端通过下流管连接有计量筒，所述下流管上安装有止流夹，所述计量筒顶端通过尿液管连接有止回阀，所述止回阀顶端设置有引流管接口，所述袋体底端设置有排尿管，所述排尿管底端安装有排液阀。

[0006] 优选的，所述袋体上固定设置有提绳。

[0007] 优选的，所述计量筒的外侧壁表面设置有刻度尺。

[0008] 优选的，所述止回阀与引流管接口之间设置有过渡部，所述过渡部为横截面积从上往下逐渐增大的锥形，所述止回阀内部设置有隔板，所述隔板表面中心处开设有中心孔，所述中心孔外周环绕设置有若干通孔，所述隔板顶端放置有阀球，所述阀球的直径大于中心孔的孔径和引流管接口的管径。

[0009] 优选的，所述过渡部的内侧壁表面覆盖有密封垫。

[0010] 优选的，所述排液阀底端设置有排液口，所述排液阀内部滑动设置有堵块，所述排液阀内部转动安装有螺杆，所述螺杆的一端延伸至排液阀外部，并固定安装有旋钮，所述堵块通过螺纹连接套装在螺杆外周。

[0011] 与现有技术相比，本实用新型的有益效果是：提绳便于使用者在行走时提起集尿袋，也可以作为挂绳方便地将集尿袋挂在病床边上；计量筒用于观察病人单次的排尿量，并在记录完数据后打开止流夹，使尿液流入袋体中，不会干扰下一次的观察；病人排尿时，尿液从通孔排下，而当发生尿液逆流的情况时，尿液从通孔与中心孔中涌出，在液体冲击力和浮力的作用下，阀球升起，堵住过渡部，配合密封垫将引流管接口堵死，直到尿液正常下降，从而防止发生尿液逆流的情况；旋转旋钮，驱动堵块移动，当堵块没有堵住排尿管和排液口时，尿液排出，通过堵块的移动距离，可以调节尿液的排出速度，从而当需要从袋体中取出

少量尿液进行检验时，能够方便地调节尿液流速流量，避免取样时尿液溅出。本实用新型结构简单，使用方便，便于观察病人的单次排尿量，并能够有效防止尿液逆流的情况发生。

附图说明

[0012] 图1为一种泌尿科用集尿袋的结构示意图；

[0013] 图2为一种泌尿科用集尿袋中止回阀的结构示意图；

[0014] 图3为图1中A处的放大图。

[0015] 图中：1-袋体，2-下流管，3-计量筒，4-止流夹，5-尿液管，6-止回阀， 7-引流管接口，8-排尿管，9-排液阀，10-提绳，11-刻度尺，12-过渡部，13- 隔板，14-阀球，15-中心孔，16-通孔，17-密封垫，18-排液口，19-堵块， 20-螺杆，21-旋钮。

具体实施方式

[0016] 下面将结合本实用新型实施例中的附图，对本实用新型实施例中的技术方案进行清楚、完整地描述，显然，所描述的实施例仅仅是本实用新型一部分实施例，而不是全部的实施例。基于本实用新型中的实施例，本领域普通技术人员在没有做出创造性劳动前提下所获得的所有其他实施例，都属于本实用新型保护的范围。

[0017] 请参阅图1～3，本实用新型提供一种技术方案：一种泌尿科用集尿袋，包括袋体1，所述袋体1顶端通过下流管2连接有计量筒3，所述下流管2上安装有止流夹4，所述计量筒3顶端通过尿液管5连接有止回阀6，所述止回阀6顶端设置有引流管接口7，所述袋体1底端设置有排尿管8，所述排尿管 8底端安装有排液阀9。

[0018] 所述袋体1上固定设置有提绳10，提绳10便于使用者在行走时提起集尿袋，也可以作为挂绳方便地将集尿袋挂在病床边上。

[0019] 所述计量筒3的外侧壁表面设置有刻度尺11，计量筒3用于观察病人单次的排尿量，并在记录完数据后打开止流夹，使尿液流入袋体1中，不会干扰下一次的观察。

[0020] 所述止回阀6与引流管接口7之间设置有过渡部12，所述过渡部12为横截面积从上往下逐渐增大的锥形，所述止回阀6内部设置有隔板13，所述隔板13表面中心处开设有中心孔15，所述中心孔15外周环绕设置有若干通孔 16，所述隔板13顶端放置有阀球14，所述阀球14的直径大于中心孔15的孔径和引流管接口7的管径，病人排尿时，尿液从通孔16排下，而当发生尿液逆流的情况时，尿液从通孔16与中心孔15中涌出，在液体冲击力和浮力的作用下，阀球14升起，堵住过渡部12，配合密封垫17将引流管接口7堵死，直到尿液正常下降，从而防止发生尿液逆流的情况。

[0021] 所述过渡部12的内侧壁表面覆盖有密封垫17。

[0022] 所述排液阀9底端设置有排液口18，所述排液阀9内部滑动设置有堵块19，所述排液阀9内部转动安装有螺杆20，所述螺杆20的一端延伸至排液阀 9外部，并固定安装有旋钮21，所述堵块19通过螺纹连接套装在螺杆20外周，旋转旋钮21，驱动堵块19移动，当堵块19没有堵住排尿管8和排液口 18时，尿液排出，通过堵块19的移动距离，可以调节尿液的排出速度，从而当需要从袋体1中取出少量尿液进行检验时，能够方便地调节尿液流速流量，避免取样时尿液溅出。

[0023] 对于本领域技术人员而言，显然本实用新型不限于上述示范性实施例的细节，而

且在不背离本实用新型的精神或基本特征的情况下，能够以其他的具体形式实现本实用新型。因此，无论从哪一点来看，均应将实施例看作是示范性的，而且是非限制性的，本实用新型的范围由所附权利要求而不是上述说明限定，因此旨在将落在权利要求的等同要件的含义和范围内的所有变化囊括在本实用新型内。不应将权利要求中的任何附图标记视为限制所涉及的权利要求。

[0024] 此外，应当理解，虽然本说明书按照实施方式加以描述，但并非每个实施方式仅包含一个独立的技术方案，说明书的这种叙述方式仅仅是为清楚起见，本领域技术人员应当将说明书作为一个整体，各实施例中的技术方案也可以经适当组合，形成本领域技术人员可以理解的其他实施方式。

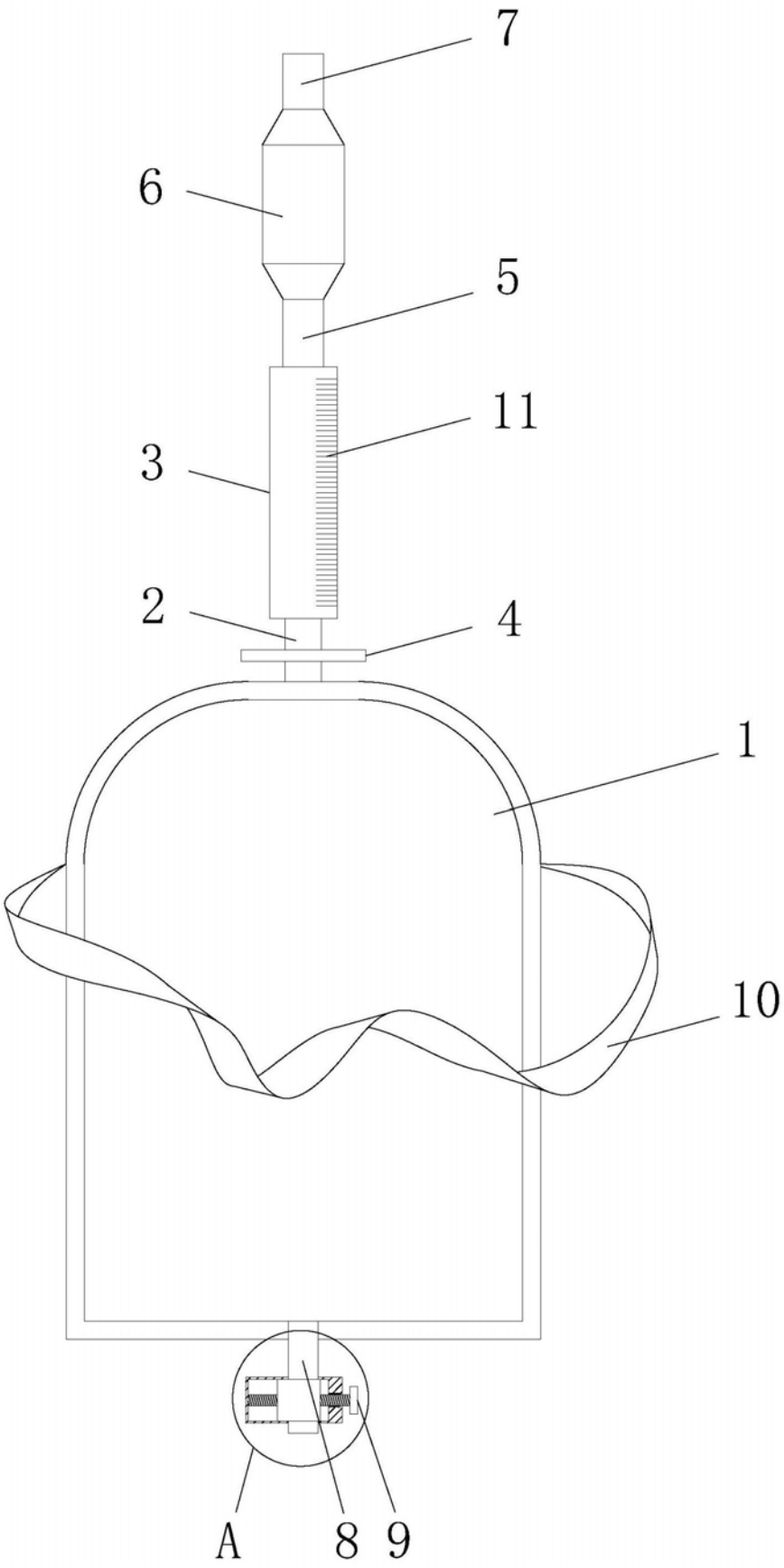

图1

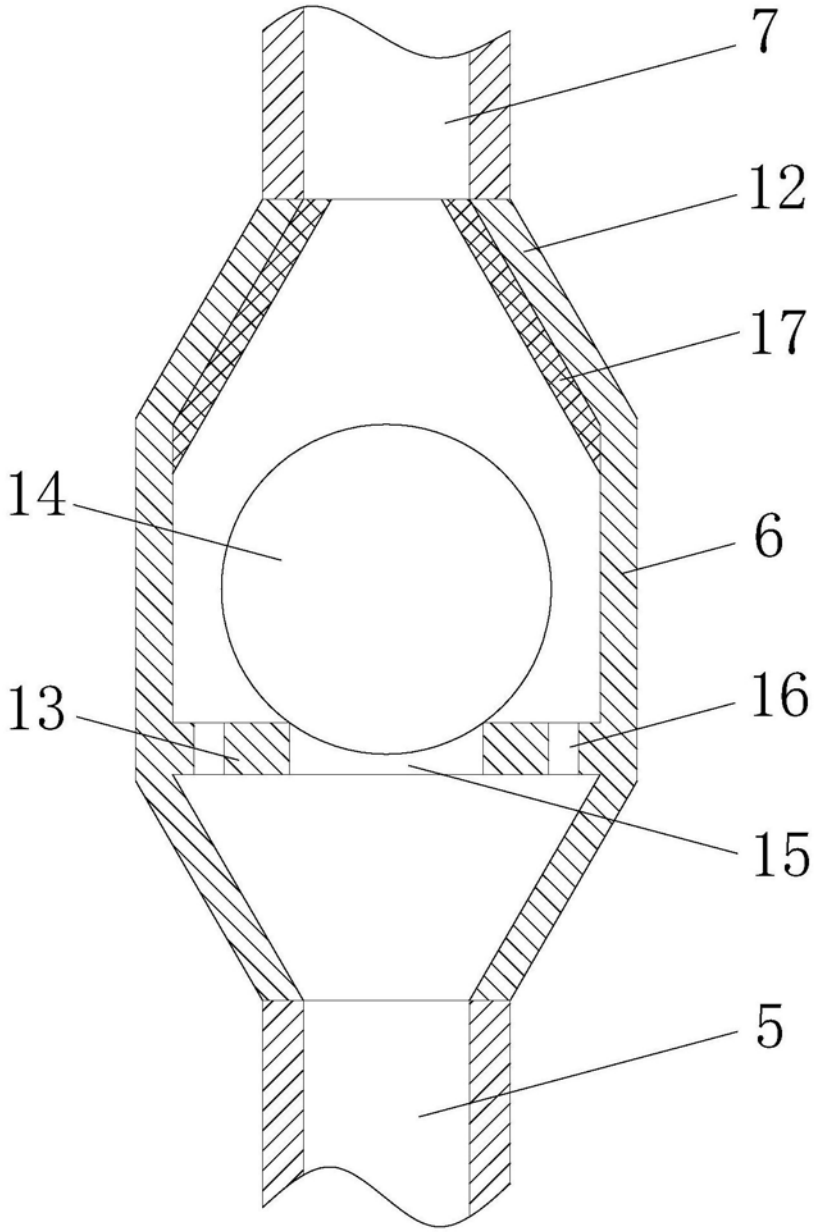

图2

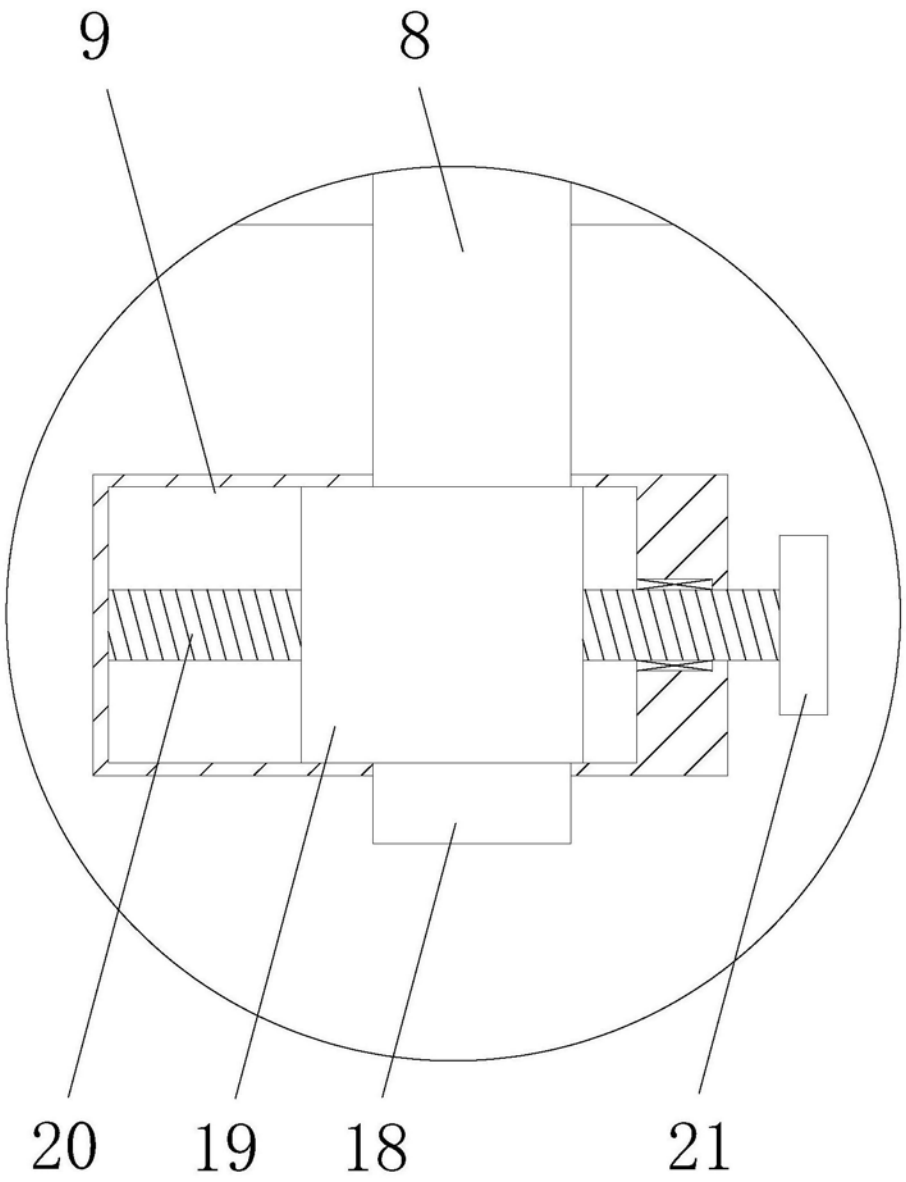

图3