(19)中华人民共和国国家知识产权局

(12)实用新型专利

(10)授权公告号 CN 208569499 U
(45)授权公告日 2019.03.01

(21)申请号 201821225768.9

(22)申请日 2018.08.01

(73)专利权人 吴江大鼎精密模具有限公司
地址 215200 江苏省苏州市吴江经济技术开发区瓜泾路700号

(72)发明人 胡平 朱筛龙

(51)Int.Cl.
G06F 1/18(2006.01)

权利要求书1页 说明书2页 附图3页

(54)实用新型名称

电脑主机外壳

(57)摘要

本实用新型公开了一种电脑主机外壳，其包括前板等，前板、右侧板、左侧板、背板的顶面与底面分别与顶板的底面与底板的顶面固定，右侧板、左侧板均和前板、背板固定，多个散热孔分布在右侧板上，电源键槽位于前板的左上角，耳机孔槽位于前板上且位于电源键槽的下方，三个USB接口槽位于前板上且位于耳机孔槽的右方，置物盒、防尘把手装置都位于顶板上，置物盒防尘板与置物盒转动连接，四个塑料软垫分别位于底板的四角上。本实用新型设计合理，结构简单，提高了电脑主机外壳的稳定性、结构性与安全性，方便了电脑主机的日常搬运。

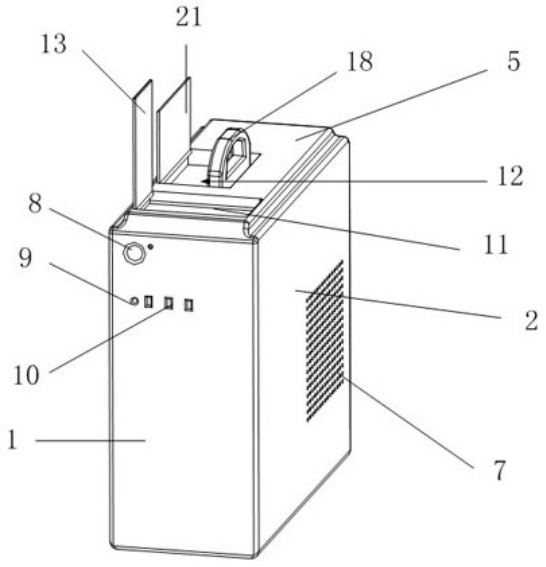

CN 208569499 U

1.一种电脑主机外壳，其特征在于，其包括前板、右侧板、左侧板、背板、顶板、底板、散热孔、电源键槽、耳机孔槽、USB接口槽、置物盒、防尘把手装置、置物盒防尘板、塑料软垫，前板、右侧板、左侧板、背板的顶面与底面分别与顶板的底面与底板的顶面固定，右侧板、左侧板均和前板、背板固定，多个散热孔分布在右侧板上，电源键槽位于前板的左上角，耳机孔槽位于前板上且位于电源键槽的下方，三个USB接口槽位于前板上且位于耳机孔槽的右方，置物盒、防尘把手装置都位于顶板上，置物盒防尘板与置物盒转动连接，四个塑料软垫分别位于底板的四角上，其中：防尘把手装置包括把手槽、第一圆孔、第一转轴、环形把手、硅胶软垫、第二圆孔、把手槽防尘板、第二转轴，把手槽位于顶板的中央左侧，第一圆孔位于把手槽的右侧内部，第一转轴的两端分别位于一个第一圆孔内，环形把手套在第一转轴上，硅胶软垫固定在环形把手上，第二圆孔位于把手槽的左侧内部，把手槽防尘板通过第二转轴、第二圆孔与把手槽之间实现转动连接。

2.如权利要求1所述的电脑主机外壳，其特征在于，所述前板、右侧板、左侧板、背板、顶板、底板上都设有搭扣。

3.如权利要求1所述的电脑主机外壳，其特征在于，所述前板上设有电源指示灯孔。

4.如权利要求1所述的电脑主机外壳，其特征在于，所述背板的四角设有螺孔。

5.如权利要求1所述的电脑主机外壳，其特征在于，所述顶板上设有台阶。

电脑主机外壳

技术领域

[0001] 本实用新型涉及一种外壳，特别是涉及一种电脑主机外壳。

背景技术

[0002] 电脑主机是指用于放置主板及其他主要部件的控制箱体，现有的电脑主机外壳在搬运时无把手提拉，不方便搬运，外壳结构复杂，不易拆卸安装，电脑主机外壳易与外界物品摩擦产生擦痕，损坏主机外壳，不方便存放日常办公用品，人性化程度低。

发明内容

[0003] 本实用新型所要解决的技术问题是提供一种电脑主机外壳，设计合理，结构简单，电脑主机外壳的稳定性、结构性与安全性增加，方便电脑主机的日常搬运，能存放日常办公用品，提高电脑主机外壳的实用性，延长电脑主机外壳寿命。

[0004] 本实用新型是通过下述技术方案来解决上述技术问题的：一种电脑主机外壳，其特征在于，其包括前板、右侧板、左侧板、背板、顶板、底板、散热孔、电源键槽、耳机孔槽、USB接口槽、置物盒、防尘把手装置、置物盒防尘板、塑料软垫，前板、右侧板、左侧板、背板的顶面与底面分别与顶板的底面与底板的顶面固定，右侧板、左侧板均和前板、背板固定，多个散热孔分布在右侧板上，电源键槽位于前板的左上角，耳机孔槽位于前板上且位于电源键槽的下方，三个USB接口槽位于前板上且位于耳机孔槽的右方，置物盒、防尘把手装置都位于顶板上，置物盒防尘板与置物盒转动连接，四个塑料软垫分别位于底板的四角上，其中：防尘把手装置包括把手槽、第一圆孔、第一转轴、环形把手、硅胶软垫、第二圆孔、把手槽防尘板、第二转轴，把手槽位于顶板的中央左侧，第一圆孔位于把手槽的右侧内部，第一转轴的两端分别位于一个第一圆孔内，环形把手套在第一转轴上，硅胶软垫固定在环形把手上，第二圆孔位于把手槽的左侧内部，把手槽防尘板通过第二转轴、第二圆孔与把手槽之间实现转动连接。

[0005] 优选地，前板、右侧板、左侧板、背板、顶板、底板上都设有搭扣。

[0006] 优选地，前板上设有电源指示灯孔。

[0007] 优选地，背板的四角设有螺孔。

[0008] 优选地，所述顶板上设有台阶。

[0009] 本实用新型的积极进步效果在于：设计合理，结构简单，提高了电脑主机外壳的稳定性、结构性与安全性，方便了电脑主机的日常搬运，增加了手部舒适感，方便存放日常办公用品，提高了电脑主机外壳的实用性，延长电脑主机外壳寿命。

附图说明

[0010] 图1为本实用新型的一侧立体结构示意图。

[0011] 图2为本实用新型的另一侧立体结构示意图。

[0012] 图3为本实用新型的防尘把手装置结构示意图。

具体实施方式

[0013] 下面结合附图给出本实用新型较佳实施例，以详细说明本实用新型的技术方案。

[0014] 如图1至图3所示，本实用新型电脑主机外壳包括前板1、右侧板2、左侧板3、背板4、顶板5、底板6、散热孔7、电源键槽8、耳机孔槽9、USB接口槽10、置物盒11、防尘把手装置12、置物盒防尘板13、塑料软垫14，前板1、右侧板2、左侧板3、背板4的顶面与底面分别与顶板5的底面与底板6的顶面固定，右侧板2、左侧板3均和前板1、背板4固定，多个散热孔7分布在右侧板2上，电源键槽8位于前板1的左上角，耳机孔槽9位于前板1上且位于电源键槽8的下方，三个USB接口槽10位于前板1上且位于耳机孔槽9的右方，置物盒11、防尘把手装置12都位于顶板5上，置物盒防尘板13与置物盒11转动连接，四个塑料软垫14分别位于底板6的四角上，其中：防尘把手装置12包括把手槽15、第一圆孔16、第一转轴17、环形把手18、硅胶软垫19、第二圆孔20、把手槽防尘板21、第二转轴22，把手槽15位于顶板5的中央左侧，第一圆孔16位于把手槽15的右侧内部，第一转轴17的两端分别位于一个第一圆孔16内，环形把手18套在第一转轴17上，硅胶软垫固定在环形把手18上，第二圆孔20位于把手槽15的左侧内部，把手槽防尘板21通过第二转轴22、第二圆孔20与把手槽15之间实现转动连接。

[0015] 前板1、右侧板2、左侧板3、背板4、顶板5、底板6上都设有搭扣23，这样能够方便电脑主机外壳的拆装，增加了稳定性与结构性。

[0016] 前板1上设有电源指示灯孔，这样方便电源指示灯的安装以观察电脑的运行情况。

[0017] 背板4的四角设有螺孔，这样方便其它电脑主机元件的安装，增强了结构性。

[0018] 顶板上设有台阶，这样增加顶板的牢固性。

[0019] 本实用新型的工作原理如下：电脑主机外壳设计合理，结构简单，前板、右侧板、左侧板、背板、顶板、底板之间固定，增加了电脑机箱外壳的稳定性与结构性，保护主机内部元件。散热孔均匀的分布在右侧板上，能够有效的将电脑运行时产生的热量排出，增强了安全性。前板上的电源键槽、耳机孔槽、USB接口槽、电源指示灯孔能够方便的安装电源键、耳机孔、USB接口以及电源指示灯，三个USB接口槽使能安装的USB接口的数量增加，提高了实用性。把手槽的设计简单实用，环形把手方便了电脑主机的日常搬运，环形把手上包裹的软硅胶垫能增加手部的舒适感，不使用时环形把手通过第一转轴与第一圆孔间的转动连接实现向下翻转放入把手槽中，方便使用。把手槽防尘板能通过第二转轴、第二圆孔实现向下翻转，即盖上把手槽防尘板能有效避免灰尘落入。置物盒能存放名片、纸条、铅笔等日常办公用品，提高了电脑主机外壳的实用性。置物盒防尘板与置物盒转动连接，有效防止灰尘落入置物盒中，并防止盒中物品在搬运过程中掉落，增加了电脑主机外壳的结构性，底板四角上的塑料软垫能减少电脑主机外壳与外界的摩擦，延长电脑主机外壳寿命。

[0020] 综上所述，本实用新型电脑主机外壳设计合理，结构简单，提高了电脑主机外壳的稳定性、结构性与安全性，方便了电脑主机的日常搬运，增加了手部舒适感，方便存放日常办公用品，提高了电脑主机外壳的实用性，延长电脑主机外壳寿命。

[0021] 以上所述的具体实施例，对本实用新型的解决的技术问题、技术方案和有益效果进行了进一步详细说明，所应理解的是，以上所述仅为本实用新型的具体实施例而已，并不用于限制本实用新型，凡在本实用新型的精神和原则之内，所做的任何修改、等同替换、改进等，均应包含在本实用新型的保护范围之内。

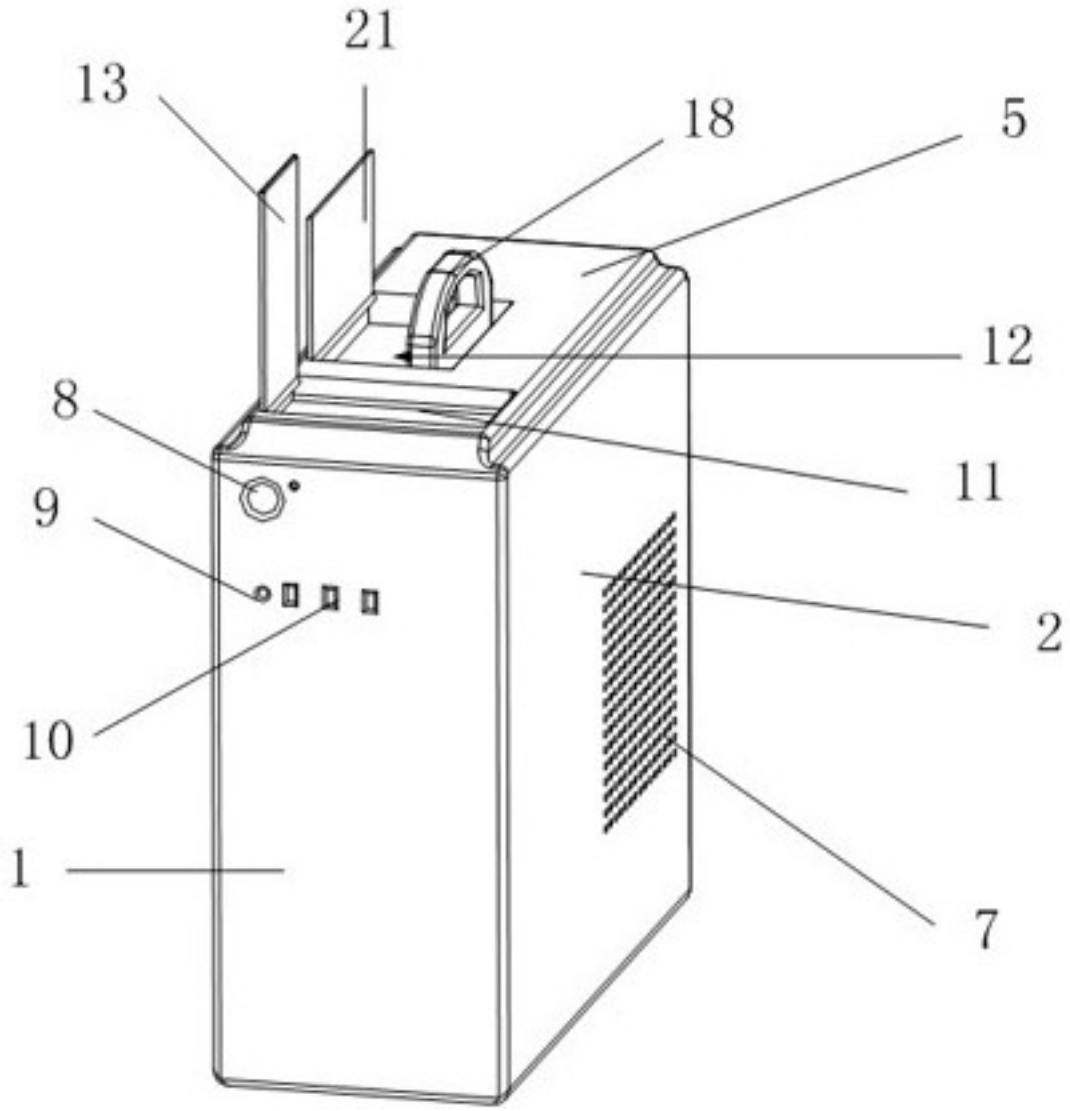

图1

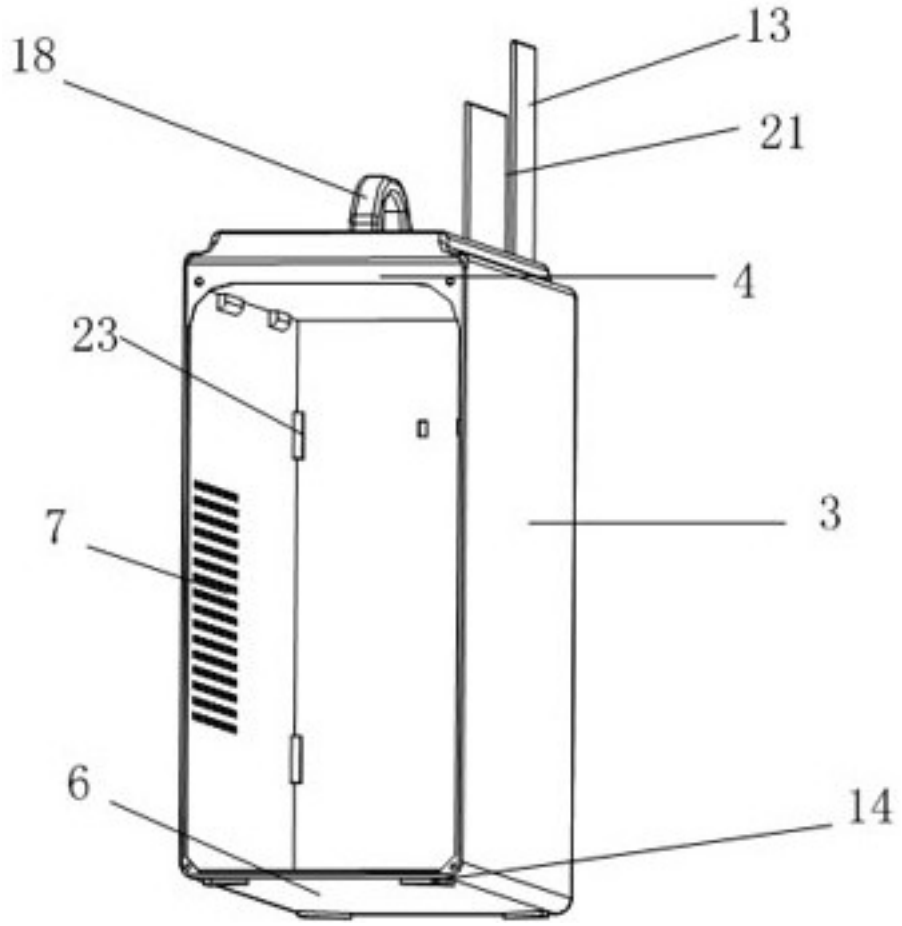

图2

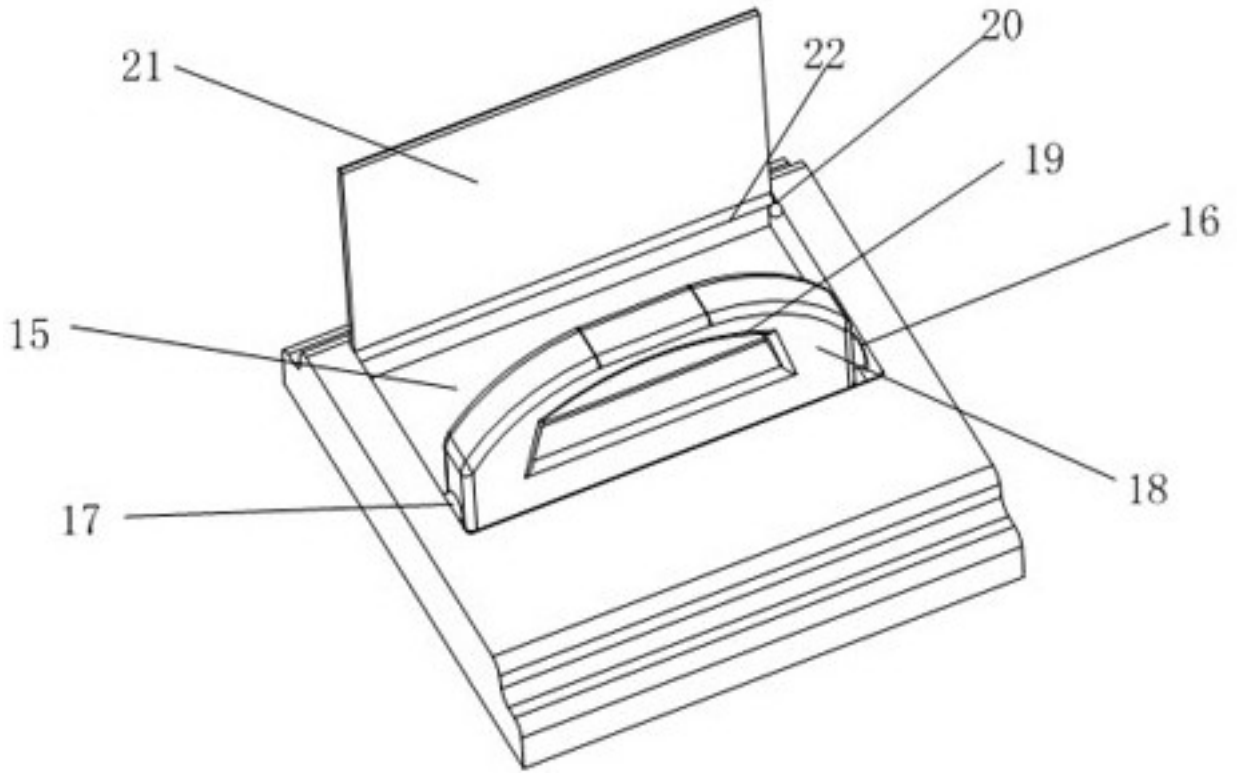

图3