(19)中华人民共和国国家知识产权局

(12)实用新型专利

(10)授权公告号 CN 212715205 U
(45)授权公告日 2021.03.16

(21)申请号 202021295881.1

(22)申请日 2020.07.06

(73)专利权人 石家庄红方格科技有限公司
地址 050000 河北省石家庄市长安区307国道南五女桥头东行100米路北农机商城3楼304室

(72)发明人 王增美

(51)Int.Cl.
E03D 9/052(2006.01)
E03D 9/00(2006.01)

权利要求书1页 说明书3页 附图3页

(54)实用新型名称

一种带有除臭功能的马桶

(57)摘要

本实用新型涉及家具用品技术领域，尤其涉及一种带有除臭功能的马桶。包括底座、第一管路、第二管路和布风装置；所述底座上方设有支撑垫；所述第一管路与底座上方左侧套接，所述第一管路一端设有排风体；所述第二管路与底座上方右侧套接，所述第二管路一端设有集风体；所述布风装置包括第一箱体和过滤箱；所述第一箱体右侧上方与第一管路另一端连接，所述第一箱体右侧下方与第二管路另一端连接，所述第一箱体左侧上方设有进风口，所述进风口中部在第一箱体上设有第一风扇，所述第一箱体左侧下方设有出风口；提供了一种带有除臭功能的马桶，能够在上厕所过程中，对产生异味隔离在马桶内部，并进行排出，避免异味散布在卫生间。

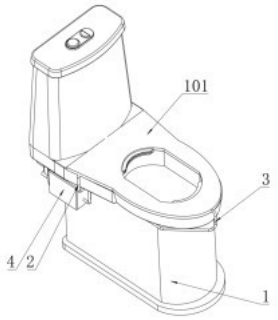

CN 212715205 U

1.一种带有除臭功能的马桶,其特征在于:包括底座(1)、第一管路(2)、第二管路(3)和布风装置(4);所述底座(1)上方设有支撑垫(101);所述第一管路(2)与底座(1)上方左侧套接,所述第一管路(2)一端设有排风体(201);所述第二管路(3)与底座(1)上方右侧套接,所述第二管路(3)一端设有集风体(301);

所述布风装置(4)包括第一箱体(5)和过滤箱(6);所述第一箱体(5)右侧上方与第一管路(2)另一端连接,所述第一箱体(5)右侧下方与第二管路(3)另一端连接,所述第一箱体(5)左侧上方设有进风口(501),所述进风口(501)中部在第一箱体(5)上设有第一风扇(502),所述第一箱体(5)左侧下方设有出风口(503),所述出风口(503)中部在第一箱体(5)上设有第二风扇(504);所述过滤箱(6)右侧与进风口(501)螺钉连接,所述过滤箱(6)中部设有储存箱(601),所述储存箱(601)与过滤箱(6)滑动连接。

2.根据权利要求1所述的一种带有除臭功能的马桶,其特征在于:所述排风体(201)上均匀设有多个吹风口(202),所述排风体(201)中部均匀设有多个导流板(203);所述集风体(301)上设有集风口(302),所述集风体(301)下方设有多个吸气管(303)。

3.根据权利要求2所述的一种带有除臭功能的马桶,其特征在于:所述集风口(302)上下方为斜面;所述导流板(203)为倾斜布置。

4.根据权利要求1所述的一种带有除臭功能的马桶,其特征在于:所述过滤箱(6)上方设有滑轨(602),所述滑轨(602)与储存箱(601)滑动连接,所述储存箱(601)上均匀设有多个通孔(603),所述储存箱(601)右侧设有垫片(604)。

5.根据权利要求1所述的一种带有除臭功能的马桶,其特征在于:所述集风体(301)和排风体(201)为平行布置。

一种带有除臭功能的马桶

技术领域

[0001] 本实用新型涉及家具用品技术领域，尤其涉及一种带有除臭功能的马桶。

背景技术

[0002] 在上厕所时，卫生间内会有异味产生，如果卫生间空间比较封闭，则异味更加明显，虽然有些家庭会在卫生间安装排风系统，但是还是存在异味的问题，同时十分影响上厕所过程中的舒适度，而且排风系统长时间工作，耗费电能，而且具有一定的噪音。

实用新型内容

[0003] 本实用新型所要解决的技术问题，是针对上述存在的技术不足，提供了一种带有除臭功能的马桶，能够在上厕所过程中，对产生异味隔离在马桶内部，并进行排出，避免异味散布在卫生间。

[0004] 为解决上述技术问题，本实用新型所采用的技术方案是：包括底座、第一管路、第二管路和布风装置；所述底座上方设有支撑垫；所述第一管路与底座上方左侧套接，所述第一管路一端设有排风体；所述第二管路与底座上方右侧套接，所述第二管路一端设有集风体；

[0005] 所述布风装置包括第一箱体和过滤箱；所述第一箱体右侧上方与第一管路另一端连接，所述第一箱体右侧下方与第二管路另一端连接，所述第一箱体左侧上方设有进风口，所述进风口中部在第一箱体上设有第一风扇，所述第一箱体左侧下方设有出风口，所述出风口中部在第一箱体上设有第二风扇；所述过滤箱右侧与进风口螺钉连接，所述过滤箱中部设有储存箱，所述储存箱与过滤箱滑动连接。

[0006] 优选的，所述排风体上均匀设有多个吹风口，所述排风体中部均匀设有多个导流板；所述集风体上设有集风口，所述集风体下方设有多个吸气管。

[0007] 优选的，所述集风口上下方为斜面；所述导流板为倾斜布置。

[0008] 优选的，所述过滤箱上方设有滑轨，所述滑轨与储存箱滑动连接，所述储存箱上均匀设有多个通孔，所述储存箱右侧设有垫片。

[0009] 优选的，所述集风体和排风体为平行布置。

[0010] 与现有技术相比，本实用新型具有以下优点：1、通过设置多个导流板，当气流进入后，可以将直吹进来的气流进行分流，然后从吹风口均匀吹出，从而形成一层风幕，对异味进行隔绝；2、通过集风口上下为斜面，有效增大了截面积，从而可以充分收集吹风口吹出的气流，同时集风体下方的吸气管可以对马桶内部的异味进行抽取排出；3、在过滤箱中放置活性炭，在进风的过程中，通过抽取卫生间内的空气，实现对卫生间的空气净化，提高人们的体验度。

附图说明

[0011] 图1为一种带有除臭功能的马桶的整体结构示意图；

[0012] 图2为一种带有除臭功能的马桶的局部结构示意图；

[0013] 图3为一种带有除臭功能的马桶的布风装置部件图；

[0014] 图4为一种带有除臭功能的马桶的过滤箱零件图；

[0015] 图5为一种带有除臭功能的马桶的排风体零件图；

[0016] 图6为一种带有除臭功能的马桶的集风体零件图。

[0017] 图中：1、底座；2、第一管路；3、第二管路；4、布风装置；5、第一箱体；6、过滤箱；101、支撑垫；201、排风体；202、吹风口；203、导流板；301、集风体；302、集风口；303、吸气管；501、进风口；502、第一风扇；503、出风口；504、第二风扇；601、储存箱；602、滑轨；603、通孔；604、垫片。

具体实施方式

[0018] 为使本实用新型的目的、技术方案和优点更加清楚明了，下面结合具体实施方式并参照附图，对本实用新型进一步详细说明。应该理解，这些描述只是示例性的，而并非要限制本实用新型的范围。此外，在以下说明中，省略了对公知结构和技术的描述，以避免不必要地混淆本实用新型的概念。

[0019] 具体实施方式一：结合图1-6所示，一种带有除臭功能的马桶其特征在于：包括底座1、第一管路2、第二管路3和布风装置4；所述底座1上方设有支撑垫101；所述第一管路2与底座1上方左侧套接，所述第一管路2一端设有排风体201；所述第二管路3与底座1上方右侧套接，所述第二管路3一端设有集风体301；所述布风装置4包括第一箱体5和过滤箱6；所述第一箱体5右侧上方与第一管路2另一端连接，所述第一箱体5右侧下方与第二管路3另一端连接，所述第一箱体5左侧上方设有进风口501，所述进风口501中部在第一箱体5上设有第一风扇502，所述第一箱体5左侧下方设有出风口503，所述出风口503中部在第一箱体5上设有第二风扇504；所述过滤箱6右侧与进风口501螺钉连接，所述过滤箱6中部设有储存箱601，所述储存箱601与过滤箱6滑动连接；所述排风体201上均匀设有多个吹风口202，所述排风体201中部均匀设有多个导流板203；所述集风体301上设有集风口302，所述集风体301下方设有多个吸气管303；所述集风口302上下方为斜面；所述导流板203为倾斜布置；所述过滤箱6上方设有滑轨602，所述滑轨602与储存箱601滑动连接，所述储存箱601上均匀设有多个通孔603，所述储存箱601右侧设有垫片604；所述集风体301和排风体201为平行布置。

[0020] 使用时，结合图1、图2、图3、图4、图5和图6所示，人员在上厕所前，打开开关，同时启动第一风扇502和第二风扇504，第一风扇502开始抽取卫生间内的空气，如果此时卫生间本身存在异味，经过第一风扇502抽取后，同样能够减少卫生间内的异味，然后气流经过过滤箱6内的储存箱601后进入到第一箱体5内部，在通过的过程中，储存箱601中提前放置活性炭，从而吸附空气中的异味，避免气流在通过排风体201吹出后再次扩散，然后气流沿着第一管路2进入排风体201中，气流冲向导流板203时，开始进行分流，并且因为导流板203为倾斜布置，可以不断对气流进行引导，然后均匀的从每个吹风口202吹出，形成一层稳定的风幕，从而起到对马桶内部异味的隔绝，气流通过集风体301上的集风口302收集，并且在第二风扇504的作用下，将气流抽出，因为集风口302上下设计为斜面状，扩大了集风口302的面积，从而保证吹出的气流完全进入到集风体301内部，因为风幕的原因，异味大部分都在马桶内部，一小部分在风幕气流的带动下，从集风口302排出，此时，吸气管303在第二风扇

504的作用下可以逐渐对马桶内部的异味进行抽取，然后经过第二管路3排出，最后由出风口503排入下水道或者卫生间外部；因为排风体201吹出的气流，基本形成一个完整的风幕，不会与人皮肤接触，不会使人产生不舒适的感觉，在冬天同样能够使用；

[0021] 当储存箱601中的活性炭使用一段时间后，可以将储存箱601拉出，更换后直接再次插入过滤箱6即可，垫片604可以起到密封的作用；同时本实用新型从根本上阻断异味的扩散，只需在使用时开启，避免了传统排风系统长时间开启，损耗电能和产生噪音的情况出现。

[0022] 应当理解的是，本实用新型的上述具体实施方式仅仅用于示例性说明或解释本实用新型的原理，而不构成对本实用新型的限制。因此，在不偏离本实用新型的精神和范围的情况下所做的任何修改、等同替换、改进等，均应包含在本实用新型的保护范围之内。此外，本实用新型所附权利要求旨在涵盖落入所附权利要求范围和边界、或者这种范围和边界的等同形式内的全部变化和修改例。

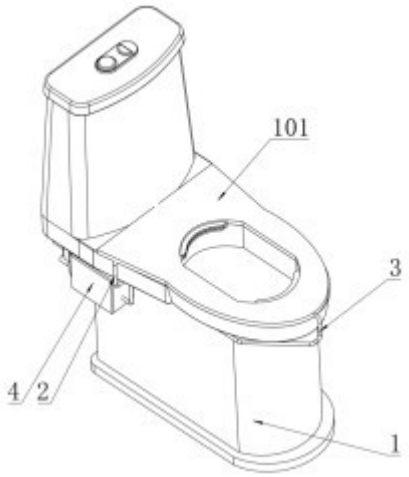

图1

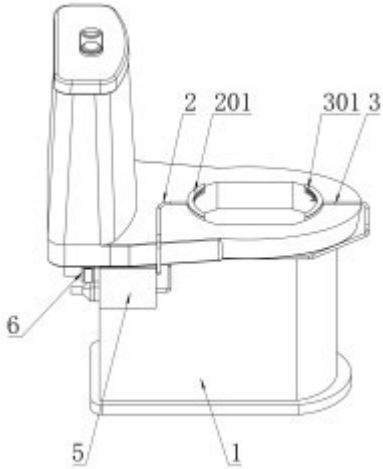

图2

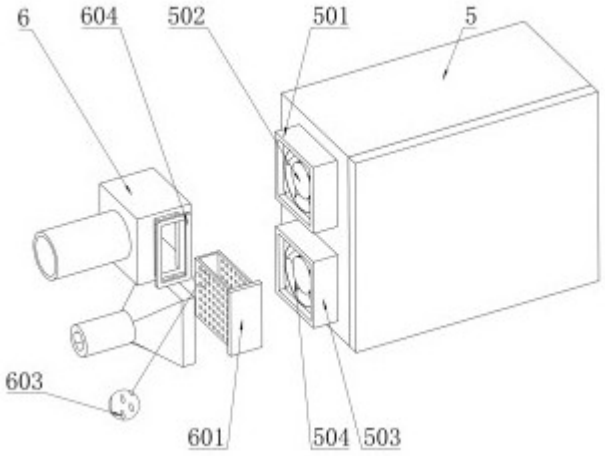

图3

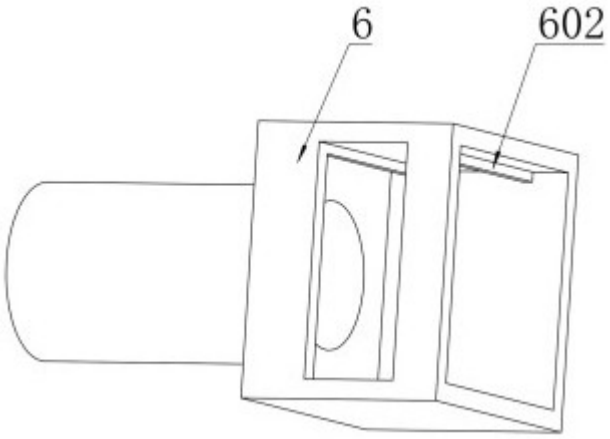

图4

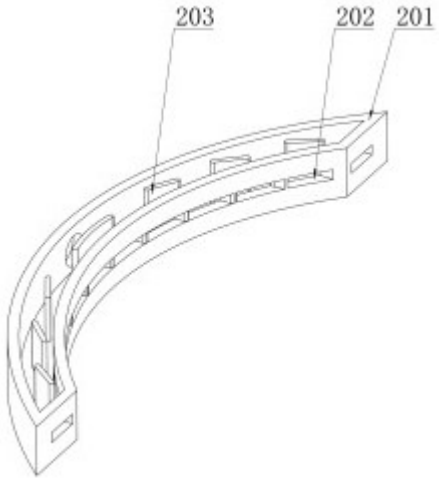

图5

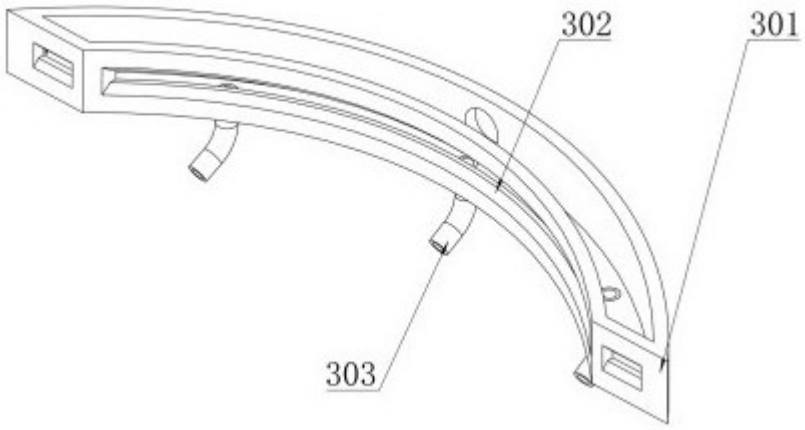

图6