(19)中华人民共和国国家知识产权局

(12)实用新型专利

(10)授权公告号 CN 212815528 U
(45)授权公告日 2021.03.30

(21)申请号 202021355126.8

(22)申请日 2020.07.12

(73)专利权人 黄国锦
地址 510000 广东省广州市天河区珠江东路2号广东省博物馆

(72)发明人 黄国锦

(51)Int.Cl.
A47F 3/00(2006.01)
A47B 91/00(2006.01)
A47B 91/06(2006.01)
B60B 33/06(2006.01)

权利要求书1页 说明书3页 附图2页

(54)实用新型名称

一种便于移动的博物馆用专业展柜装置

(57)摘要

本实用新型属于物品展柜领域，尤其是一种便于移动的博物馆用专业展柜装置，针对现有展柜使用位置固定，不便于自行移动位置，需要多人搬运移动，调节使用位置十分不便的问题，现提出如下方案，其包括底座，所述底座的顶部固定安装有柜体，底座的底部开设有两个安装槽，两个安装槽内均滑动安装有移动板，两个移动板的底部均安装有四个万向轮，两个移动板的顶部均开设有螺纹孔，两个螺纹孔内均螺纹连接有螺纹柱，两个安装槽的顶部内壁上均开设有控制槽，所述螺纹柱的顶端转动连接在对应的控制槽内。本实用新型结构合理，操作方便，该展柜使用位置灵活，便于自行移动位置，不需要搬运移动，调节使用位置十分方便。

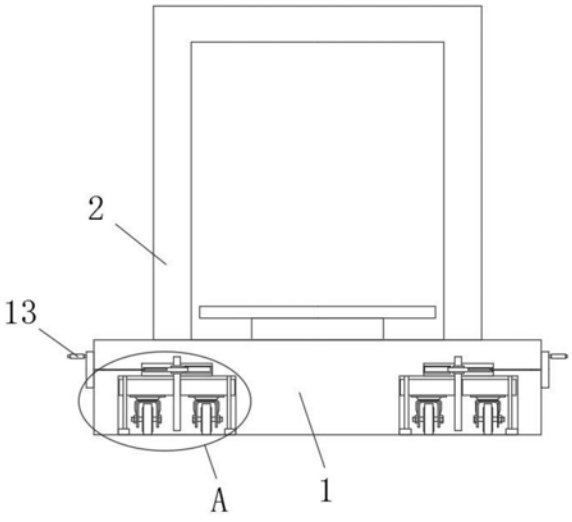

CN 212815528 U

1.一种便于移动的博物馆用专业展柜装置,包括底座(1),其特征在于,所述底座(1)的顶部固定安装有柜体(2),底座(1)的底部开设有两个安装槽,两个安装槽内均滑动安装有移动板(3),两个移动板(3)的底部均安装有四个万向轮(4),两个移动板(3)的顶部均开设有螺纹孔,两个螺纹孔内均螺纹连接有螺纹柱(5),两个安装槽的顶部内壁上均开设有控制槽(6),所述螺纹柱(5)的顶端转动连接在对应的控制槽(6)内,两个螺纹柱(5)上均固定套设有齿轮(7),两个控制槽(6)的一侧内壁上均固定安装有固定柱(8),两个固定柱(8)的一端均开设有固定槽(14),两个固定槽(14)内均滑动连接有齿条(9),齿条(9)与对应的齿轮(7)啮合。

2.根据权利要求1所述的一种便于移动的博物馆用专业展柜装置,其特征在于,两个齿条(9)的一端均开设有螺纹槽,两个控制槽(6)的一侧内壁上均开设有转动孔,两个转动孔内均转动安装有丝杆(10),两个丝杆(10)螺纹连接在对应的两个螺纹槽内,两个丝杆(10)的一端均固定安装有调节盘(11),两个调节盘(11)的一侧均固定安装有把手(13)。

3.根据权利要求1所述的一种便于移动的博物馆用专业展柜装置,其特征在于,所述固定槽(14)的内壁上开设有滑槽,齿条(9)的一侧固定安装有滑块,滑块滑动连接在滑槽内。

4.根据权利要求1所述的一种便于移动的博物馆用专业展柜装置,其特征在于,所述控制槽(6)的顶部内壁上开设有凹槽,螺纹柱(5)的顶端转动连接在凹槽内。

5.根据权利要求1所述的一种便于移动的博物馆用专业展柜装置,其特征在于,所述移动板(3)的顶部开设有两个滑孔,安装槽的两侧内壁上均固定安装有连接板,两个连接板的顶部均固定安装有固定杆(12),固定杆(12)滑动连接在对应的滑孔内,两个固定杆(12)的顶端均固定连接在安装槽的顶部内壁上。

6.根据权利要求1所述的一种便于移动的博物馆用专业展柜装置,其特征在于,所述安装槽的内壁上开设有辅助槽,移动板(3)的一侧固定安装有固定块,固定块滑动连接在辅助槽内。

一种便于移动的博物馆用专业展柜装置

技术领域

[0001] 本实用新型涉及物品展柜技术领域，尤其涉及一种便于移动的博物馆用专业展柜装置。

背景技术

[0002] 博物馆是征集、典藏、陈列和研究代表自然和人类文化遗产的实物的场所，并对那些有科学性、历史性或者艺术价值的物品进行分类，为公众提供知识、教育和欣赏的文化教育的机构、建筑物、地点或者社会公共机构，博物馆是非营利的永久性机构，对公众开放，为社会发展提供服务，以学习、教育、娱乐为目的，博物馆内使用到多个展柜用来展示物品，随着博物馆的布局规划的调整，需要对展柜的位置进行调整；

[0003] 然而现有的展柜使用位置固定，不便于自行移动位置，需要多人搬运移动，调节使用位置十分不便。

实用新型内容

[0004] 本实用新型的目的是为了解决现有技术中存在展柜使用位置固定，不便于自行移动位置，需要多人搬运移动，调节使用位置十分不便的缺点，而提出的一种便于移动的博物馆用专业展柜装置。

[0005] 为了实现上述目的，本实用新型采用了如下技术方案：

[0006] 一种便于移动的博物馆用专业展柜装置，包括底座，所述底座的顶部固定安装有柜体，底座的底部开设有两个安装槽，两个安装槽内均滑动安装有移动板，两个移动板的底部均安装有四个万向轮，两个移动板的顶部均开设有螺纹孔，两个螺纹孔内均螺纹连接有螺纹柱，两个安装槽的顶部内壁上均开设有控制槽，所述螺纹柱的顶端转动连接在对应的控制槽内，两个螺纹柱上均固定套设有齿轮，两个控制槽的一侧内壁上均固定安装有固定柱，两个固定柱的一端均开设有固定槽，两个固定槽内均滑动连接有齿条，齿条与对应的齿轮啮合。

[0007] 优选的，两个齿条的一端均开设有螺纹槽，两个控制槽的一侧内壁上均开设有转动孔，两个转动孔内均转动安装有丝杆，两个丝杆螺纹连接在对应的两个螺纹槽内，两个丝杆的一端均固定安装有调节盘，两个调节盘的一侧均固定安装有把手。

[0008] 优选的，所述固定槽的内壁上开设有滑槽，齿条的一侧固定安装有滑块，滑块滑动连接在滑槽内，齿条移动时带动滑块在滑槽内滑动，可以稳定齿条在滑动时的位置。

[0009] 优选的，所述控制槽的顶部内壁上开设有凹槽，螺纹柱的顶端转动连接在凹槽内，螺纹柱在凹槽内转动，可以稳定螺纹柱转动时的位置。

[0010] 优选的，所述移动板的顶部开设有两个滑孔，安装槽的两侧内壁上均固定安装有连接板，两个连接板的顶部均固定安装有固定杆，固定杆滑动连接在对应的滑孔内，两个固定杆的顶端均固定连接在安装槽的顶部内壁上，移动板移动时固定杆被动在滑孔内滑动，可以稳定移动板移动时的位置。

[0011] 优选的，所述安装槽的内壁上开设有辅助槽，移动板的一侧固定安装有固定块，固定块滑动连接在辅助槽内，移动板移动时带动固定块在辅助槽内滑动，可以稳定移动板移动时的位置。

[0012] 与现有技术相比，本实用新型的有益效果在于：

[0013] 本方案通过将底座抬起，转动底座两侧的把手，把手带动对应的调节盘转动，丝杆带动对应的齿条移动，齿条带动对应的齿轮转动，齿轮带动对应的螺纹柱转动，移动板带动对应的万向轮移动，使得万向轮滑出安装槽，多个万向轮可对底座起到支撑效果，同时万向轮可带动底座移动使用位置；

[0014] 本实用新型结构合理，操作方便，该展柜使用位置灵活，便于自行移动位置，不需要搬运移动，调节使用位置十分方便。

附图说明

[0015] 图1为本实用新型提出的主视结构示意图；

[0016] 图2为本实用新型提出的A部分结构示意图；

[0017] 图3为本实用新型提出的B部分结构示意图。

[0018] 图中：1、底座；2、柜体；3、移动板；4、万向轮；5、螺纹柱；6、控制槽；7、齿轮；8、固定柱；9、齿条；10、丝杆；11、调节盘；12、固定杆；13、把手；14、固定槽。

具体实施方式

[0019] 下面将结合本实用新型实施例中的附图，对本实用新型实施例中的技术方案进行清楚、完整地描述，显然，所描述的实施例仅仅是本实用新型一部分实施例，而不是全部的实施例。

[0020] 除非别作定义，此处使用的技术术语或者科学术语应当为本实用新型所属领域内具有一般技能的人士所理解的通常意义。本实用新型专利说明书以及权利要求书中使用的“第一”、“第二”以及类似的词语并不表示任何顺序、数量或者重要性，而只是用来区分不同的组成部分。同样，“一个”或者“一”等类似词语也不表示数量限制，而是表示存在至少一个。

[0021] 参照图1-3，一种便于移动的博物馆用专业展柜装置，包括底座1，底座1 的顶部固定安装有柜体2，底座1的底部开设有两个安装槽，两个安装槽内均滑动安装有移动板3，两个移动板3的底部均安装有四个万向轮4，两个移动板3 的顶部均开设有螺纹孔，两个螺纹孔内均螺纹连接有螺纹柱5，两个安装槽的顶部内壁上均开设有控制槽6，螺纹柱5的顶端转动连接在对应的控制槽6内，两个螺纹柱5上均固定套设有齿轮7，两个控制槽6的一侧内壁上均固定安装有固定柱8，两个固定柱8的一端均开设有固定槽14，两个固定槽14内均滑动连接有齿条9，齿条9与对应的齿轮7啮合。

[0022] 本实施例中，两个齿条9的一端均开设有螺纹槽，两个控制槽6的一侧内壁上均开设有转动孔，两个转动孔内均转动安装有丝杆10，两个丝杆10螺纹连接在对应的两个螺纹槽内，两个丝杆10的一端均固定安装有调节盘11，两个调节盘11的一侧均固定安装有把手13。

[0023] 本实施例中，固定槽14的内壁上开设有滑槽，齿条9的一侧固定安装有滑块，滑块

滑动连接在滑槽内，齿条9移动时带动滑块在滑槽内滑动，可以稳定齿条9在滑动时的位置。

[0024] 本实施例中，控制槽6的顶部内壁上开设有凹槽，螺纹柱5的顶端转动连接在凹槽内，螺纹柱5在凹槽内转动，可以稳定螺纹柱5转动时的位置。

[0025] 本实施例中，移动板3的顶部开设有两个滑孔，安装槽的两侧内壁上均固定安装有连接板，两个连接板的顶部均固定安装有固定杆12，固定杆12滑动连接在对应的滑孔内，两个固定杆12的顶端均固定连接在安装槽的顶部内壁上，移动板3移动时固定杆12被动在滑孔内滑动，可以稳定移动板3移动时的位置。

[0026] 本实施例中，安装槽的内壁上开设有辅助槽，移动板3的一侧固定安装有固定块，固定块滑动连接在辅助槽内，移动板3移动时带动固定块在辅助槽内滑动，可以稳定移动板3移动时的位置。

[0027] 本实施例中，通过将底座1抬起，转动底座1两侧的把手13，把手13带动对应的调节盘11转动，调节盘11带动对应的丝杆10转动，丝杆10带动对应的齿条9移动，齿条9在对应的固定槽14内滑动，齿条9带动对应的齿轮7转动，齿轮7带动对应的螺纹柱5转动，螺纹柱5带动对应的移动板3移动，移动板3带动对应的万向轮4移动，使得万向轮4滑出安装槽，再将底座1放下，多个万向轮4可对底座1起到支撑效果，同时万向轮4可带动底座1移动使用位置。

[0028] 本实用新型相对现有技术获得的技术进步是：本实用新型结构合理，操作方便，该展柜使用位置灵活，便于自行移动位置，不需要搬运移动，调节使用位置十分方便。

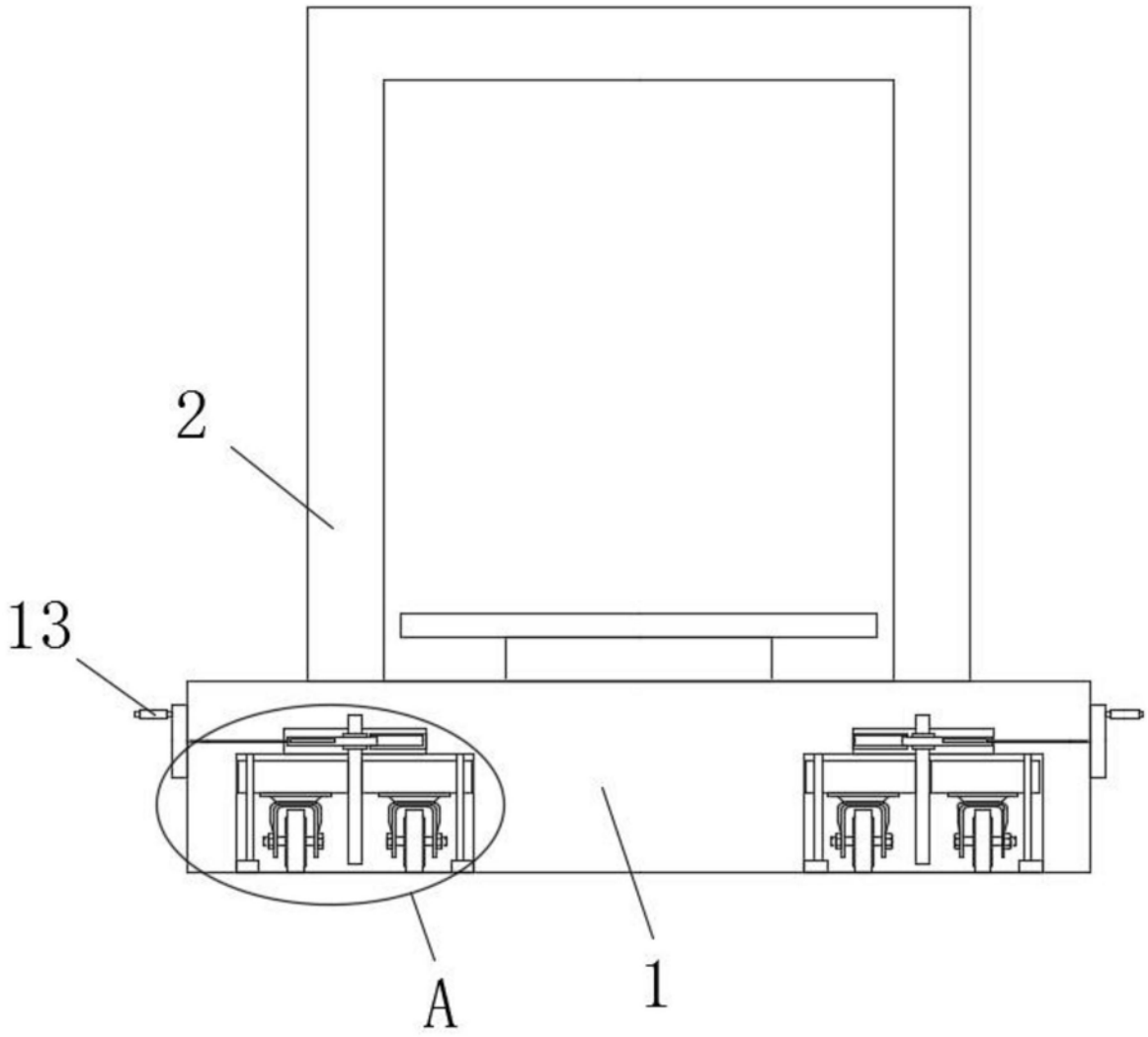

图1

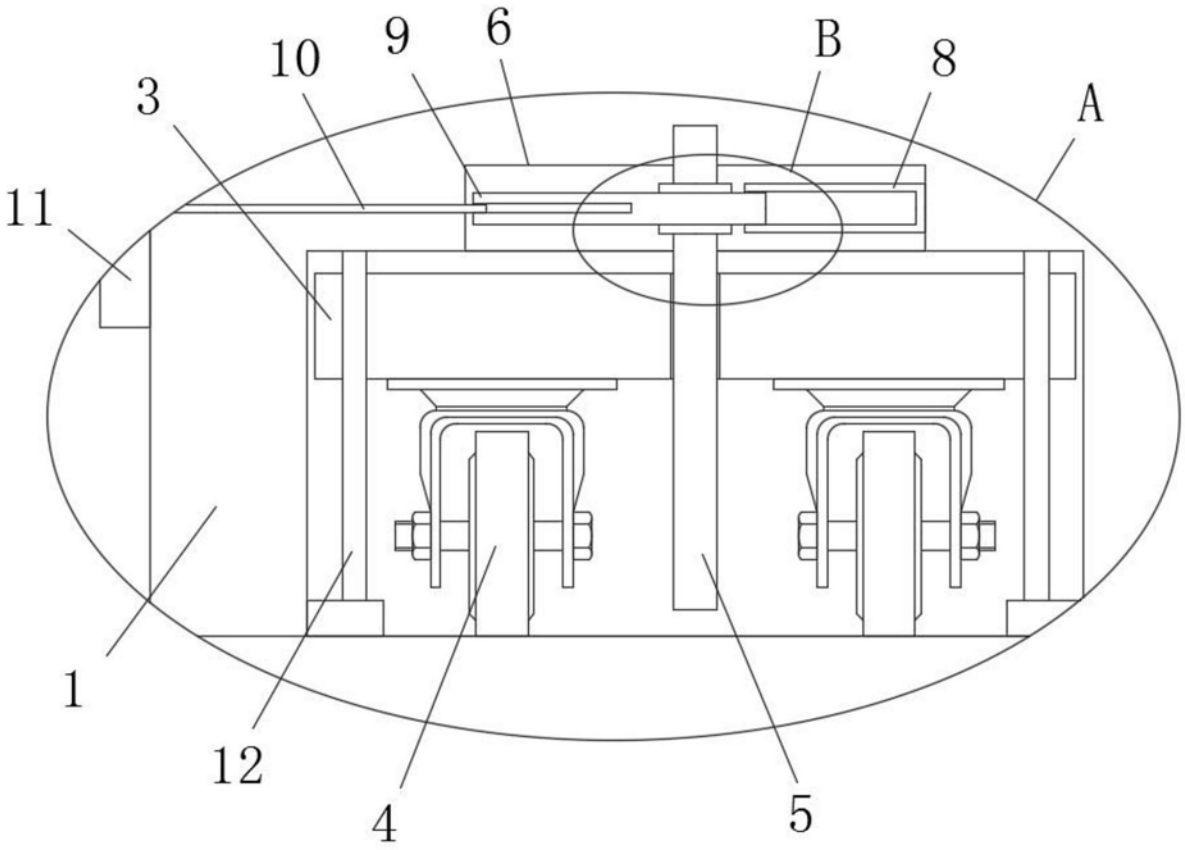

图2

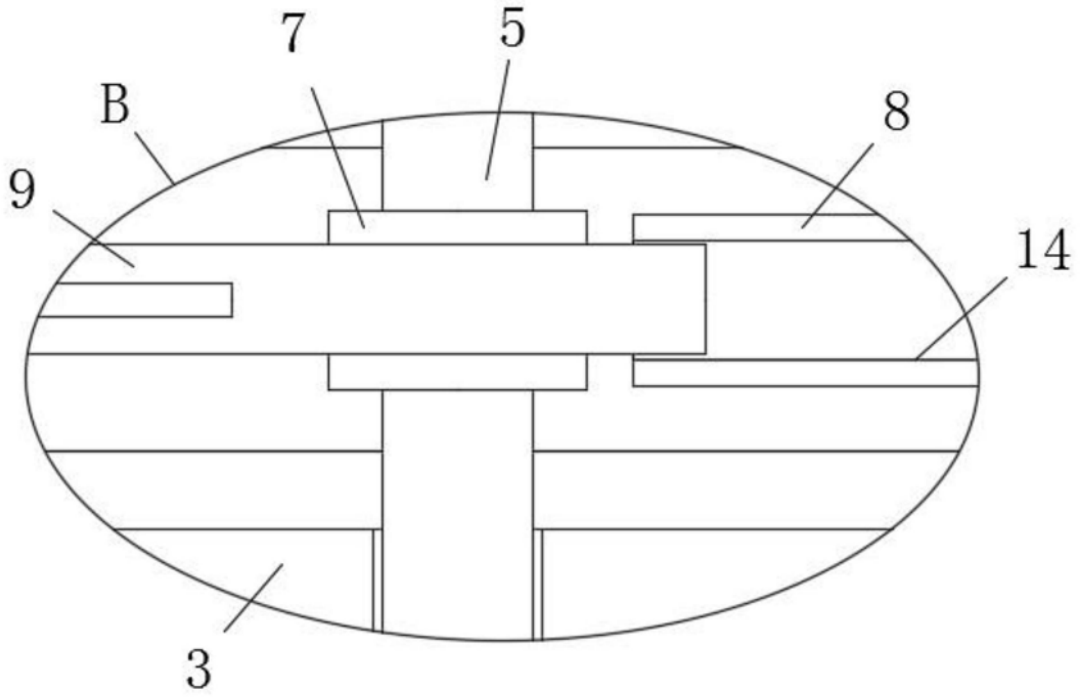

图3