(19)国家知识产权局

(12)实用新型专利

(10)授权公告号 CN 222354469 U
(45)授权公告日 2025.01.14

(21)申请号 202420696600.5

(22)申请日 2024.04.07

(73)专利权人 山东省立第三医院
地址 250000 山东省济南市天桥区无影山中路11号

(72)发明人 薛琳 徐蓓蓓

(74)专利代理机构 山东智达联合专利代理事务所(普通合伙) 37303
专利代理师 员丽苹

(51)Int.Cl.
G07C 1/10(2006.01)
G06V 40/13(2022.01)
H05K 5/02(2006.01)
F16M 13/02(2006.01)

权利要求书1页 说明书3页 附图4页

(54)实用新型名称

一种人力资源管理考勤装置

(57)摘要

本实用新型公开了一种人力资源管理考勤装置,涉及人力资源管理技术领域,包括安装板,所述安装板的四角均对称活动插接有安装螺栓,所述安装板的前端中间固定安装有安装壳,所述安装壳的内部活动安装有考勤机,所述安装壳的内部外侧安装有安装机构,所述考勤机的前端一侧固定安装有显示屏,所述考勤机的前端另一侧固定安装有指纹识别器,所述指纹识别器的外部安装有防护机构。本实用新型通过伸缩杆、弹簧、抵板、螺套、螺杆、旋钮、轴承座、侧板的配合下,利用抵板和侧板可对考勤机进行全面的限位固定,使其不容易脱落,同时无需将装置从墙面上取下来,且便于拆卸,使得装置的实用性提高。

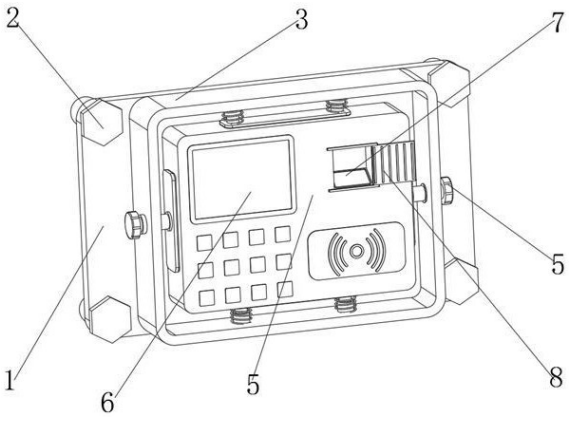

CN 222354469 U

1.一种人力资源管理考勤装置,包括安装板(1),所述安装板(1)的四角均对称活动插接有安装螺栓(2),其特征在于:所述安装板(1)的前端中间固定安装有安装壳(3),所述安装壳(3)的内部活动安装有考勤机(4),所述安装壳(3)的内部外侧安装有安装机构(5),所述考勤机(4)的前端一侧固定安装有显示屏(6),所述考勤机(4)的前端另一侧固定安装有指纹识别器(7),所述指纹识别器(7)的外部安装有防护机构(8);

所述安装机构(5)包括伸缩杆(51),所述伸缩杆(51)的底端与安装壳(3)的上下内壁均对称固定连接,所述伸缩杆(51)的外部套接有弹簧(52),所述伸缩杆(51)的顶部的安装有抵板(53),所述安装壳(3)的左右两侧均对称固定安装有螺套(54),所述螺套(54)的内部螺纹连接有螺杆(55),所述螺杆(55)的顶部固定安装有旋钮(56),所述螺杆(55)的底部转动连接有轴承座(57),所述轴承座(57)的底端安装有侧板(58)。

2.根据权利要求1所述的一种人力资源管理考勤装置,其特征在于:所述弹簧(52)的一端与安装壳(3)的上下内壁固定连接,另一端与抵板(53)的底端固定连接。

3.根据权利要求2所述的一种人力资源管理考勤装置,其特征在于:所述轴承座(57)的底端与侧板(58)的外端中间固定连接,所述抵板(53)和侧板(58)的内侧固定连接有防滑垫。

4.根据权利要求1所述的一种人力资源管理考勤装置,其特征在于:所述防护机构(8)包括两组安装条(81),两组所述安装条(81)的底端与考勤机(4)的前端右侧固定连接,两组所述安装条(81)的相对面均对称开设有限位滑槽(82),两组所述安装条(81)的内侧滑动安装有保护盖(83),所述保护盖(83)的上下两端均对称安装有限位滑块(84)。

5.根据权利要求4所述的一种人力资源管理考勤装置,其特征在于:所述限位滑槽(82)和限位滑块(84)均呈“工”字形。

6.根据权利要求5所述的一种人力资源管理考勤装置,其特征在于:所述限位滑槽(82)与限位滑块(84)相匹配,且滑动连接。

7.根据权利要求1所述的一种人力资源管理考勤装置,其特征在于:所述指纹识别器(7)位于两组安装条(81)之间。

一种人力资源管理考勤装置

技术领域

[0001] 本实用新型涉及人力资源管理技术领域,具体涉及一种人力资源管理考勤装置。

背景技术

[0002] 人力资源管理,人事管理的升级,是指在经济学与人本思想指导下,通过招聘、甄选、培训、报酬等管理形式对组织内外相关人力资源进行有效运用,满足组织当前及未来发展的需要,保证组织目标实现与成员发展的最大化的一系列活动的总称。它是预测组织人力资源需求并作出人力需求计划、招聘选择人员并进行有效组织、考核绩效支付报酬并进行有效激励、结合组织与个人需要进行有效开发以便实现最优组织绩效的全过程。也是公司一个重要的职位。

[0003] 考勤,顾名思义,就是考查出勤,也是就通过某种方式来获得员工或者某些团体、个人在某个特定的场所及特定的时间段内的出勤情况,包括上下班、迟到、早退、病假、婚假、丧假、公休、工作时间、加班情况等,在人力资源管理当中,考勤作为员工薪资待遇的衡量标准之一,在企业发展中具有至关重要的作用。

[0004] 针对现有技术存在以下问题:

[0005] 现有的装置在实际的使用过程中,大多数的考勤装置在出故障的时候需要把装置从墙面取下来进行维修,而且拆卸和安装也非常不方便;同时由于外界的复杂环境,长期使用会污染考勤机的表面,使得指纹识别不灵敏,影响考勤的质量。

实用新型内容

[0006] 为解决上述技术问题,本实用新型所采用的技术方案是:

[0007] 一种人力资源管理考勤装置,包括安装板,所述安装板的四角均对称活动插接有安装螺栓,所述安装板的前端中间固定安装有安装壳,所述安装壳的内部活动安装有考勤机,所述安装壳的内部外侧安装有安装机构,所述考勤机的前端一侧固定安装有显示屏,所述考勤机的前端另一侧固定安装有指纹识别器,所述指纹识别器的外部安装有防护机构。

[0008] 优选的:所述安装机构包括伸缩杆,所述伸缩杆的底端与安装壳的上下内壁均对称固定连接,所述伸缩杆的外部套接有弹簧,所述伸缩杆的顶部的安装有抵板,所述安装壳的左右两侧均对称固定安装有螺套,所述螺套的内部螺纹连接有螺杆,所述螺杆的顶部固定安装有旋钮,所述螺杆的底部转动连接有轴承座,所述轴承座的底端安装有侧板。

[0009] 优选的:所述弹簧的一端与安装壳的上下内壁固定连接,另一端与抵板的底端固定连接。

[0010] 优选的:所述轴承座的底端与侧板的外端中间固定连接,所述抵板和侧板的内侧固定连接有防滑垫。

[0011] 优选的:所述防护机构包括两组安装条,两组所述安装条的底端与考勤机的前端右侧固定连接,两组所述安装条的相对面均对称开设有限位滑槽,两组所述安装条的内侧滑动安装有保护盖,所述保护盖的上下两端均对称安装有限位滑块。

[0012] 优选的:所述限位滑槽和限位滑块均呈“工”字形。

[0013] 优选的:所述限位滑槽与限位滑块相匹配,且滑动连接。

[0014] 优选的:所述指纹识别器位于两组安装条之间。

[0015] 由于采用了上述技术方案,本实用新型相对现有技术来说,取得的技术进步是:

[0016] 1、本实用新型提供一种人力资源管理考勤装置,通过安装机构,通过伸缩杆、弹簧、抵板、螺套、螺杆、旋钮、轴承座、侧板的配合下,利用抵板和侧板可对考勤机进行全面的限位固定,使其不容易脱落,同时无需将装置从墙面上取下来,且便于拆卸,使得装置的实用性提高。

[0017] 2、本实用新型提供一种人力资源管理考勤装置,通过防护机构,通过安装条、限位滑槽、保护盖、限位滑块的配合下,在不使用考勤机时,可利用保护盖遮挡住指纹识别器,进而可避免外界空气中的粉尘以及阳光对指纹识别器造成损害,从而有效延长了考勤机的使用寿命。

附图说明

[0018] 图1为本实用新型的人力资源管理考勤装置的结构示意图;

[0019] 图2为本实用新型的人力资源管理考勤装置侧视图的结构示意图;

[0020] 图3为本实用新型的安装机构的结构示意图;

[0021] 图4为本实用新型的防护机构的结构示意图。

[0022] 图中:1、安装板;2、安装螺栓;3、安装壳;4、考勤机;5、安装机构;6、显示屏;7、指纹识别器;8、防护机构;51、伸缩杆;52、弹簧;53、抵板;54、螺套;55、螺杆;56、旋钮;57、轴承座;58、侧板;81、安装条;82、限位滑槽;83、保护盖;84、限位滑块。

具体实施方式

[0023] 下面结合实施例对本实用新型做进一步详细说明:

[0024] 如图1-4所示,本实用新型提供了一种人力资源管理考勤装置,包括安装板1,安装板1的四角均对称活动插接有安装螺栓2,安装板1的前端中间固定安装有安装壳3,安装壳3的内部活动安装有考勤机4,安装壳3的内部外侧安装有安装机构5,考勤机4的前端一侧固定安装有显示屏6,考勤机4的前端另一侧固定安装有指纹识别器7,指纹识别器7的外部安装有防护机构8。

[0025] 指纹识别器7位于两组安装条81之间。

[0026] 通过安装机构5,利用抵板53和侧板58可对考勤机4进行全面的限位固定,使其不容易脱落,同时无需将装置从墙面上取下来,且便于拆卸,使得装置的实用性提高,通过防护机构8,可利用保护盖83遮挡住指纹识别器7,进而可避免外界空气中的粉尘以及阳光对指纹识别器7造成损害,从而有效延长了考勤机4的使用寿命。

[0027] 如图3所示,安装机构5包括伸缩杆51,伸缩杆51的底端与安装壳3的上下内壁均对称固定连接,伸缩杆51的外部套接有弹簧52,伸缩杆51的顶部的安装有抵板53,安装壳3的左右两侧均对称固定安装有螺套54,螺套54的内部螺纹连接有螺杆55,螺杆55的顶部固定安装有旋钮56,螺杆55的底部转动连接有轴承座57,轴承座57的底端安装有侧板58。

[0028] 弹簧52的一端与安装壳3的上下内壁固定连接,另一端与抵板53的底端固定连接。

[0029] 轴承座57的底端与侧板58的外端中间固定连接,抵板53和侧板58的内侧固定连接有防滑垫。

[0030] 通过抵板53和侧板58上设置的防滑垫,可进一步提高对考勤机4的安装效果。

[0031] 如图4所示,防护机构8包括两组安装条81,两组安装条81的底端与考勤机4的前端右侧固定连接,两组安装条81的相对面均对称开设有限位滑槽82,两组安装条81的内侧滑动安装有保护盖83,保护盖83的上下两端均对称安装有限位滑块84。

[0032] 限位滑槽82和限位滑块84均呈“工”字形。

[0033] 限位滑槽82与限位滑块84相匹配,且滑动连接。

[0034] 通过将保护盖83向右侧滑动,进而可将指纹识别器7漏出,进而方便使用,同时保护盖83进行左右移动时,会带动限位滑块84在限位滑槽82内同步运动,进而可提高保护盖83运动时的稳定性,还可提高保护盖83运动时的顺畅。

[0035] 下面具体说一下该人力资源管理考勤装置的工作原理。

[0036] 如图1-4所示,该人力资源管理考勤装置在使用时,首先可利用安装螺栓2将安装板1安装到合适的位置,然后可将考勤机4放进安装壳3内,且考勤机4在放进安装壳3内的同时,考勤机4的上下两端会挤压抵板53,使得底板会外移动,从而会将伸缩杆51和弹簧52进行压缩,而在考勤机4完全放进安装壳3内后,在弹簧52的作用下,会使得抵板53与考勤机4的上下两端接触,从而可对考勤机4的上下两端进行限位固定,同时在转动安装壳3左右两侧的旋钮56,使得旋钮56带动螺杆55在螺套54内转动,并推动轴承座57向考勤机4方向移动,使得轴承座57带动侧板58同步运动,进而使得侧板58与考勤机4的左右两侧相接触,进而可对考勤机4的左右两侧进行限位固定,从而可完成考勤机4的安装固定,操作方便快捷,而在公司人员全部下班后或不使用考勤机4时,可将保护盖83向左侧滑动,利用保护盖83将指纹识别器7给遮挡住,进而可对指纹识别器7进行防护,提高了装置的实用性。

[0037] 上文一般性的对本实用新型做了详尽的描述,但在本实用新型基础上,可以对之做一些修改或改进,这对于技术领域的一般技术人员是显而易见的。因此,在不脱离本实用新型思想精神的修改或改进,均在本实用新型的保护范围之内。

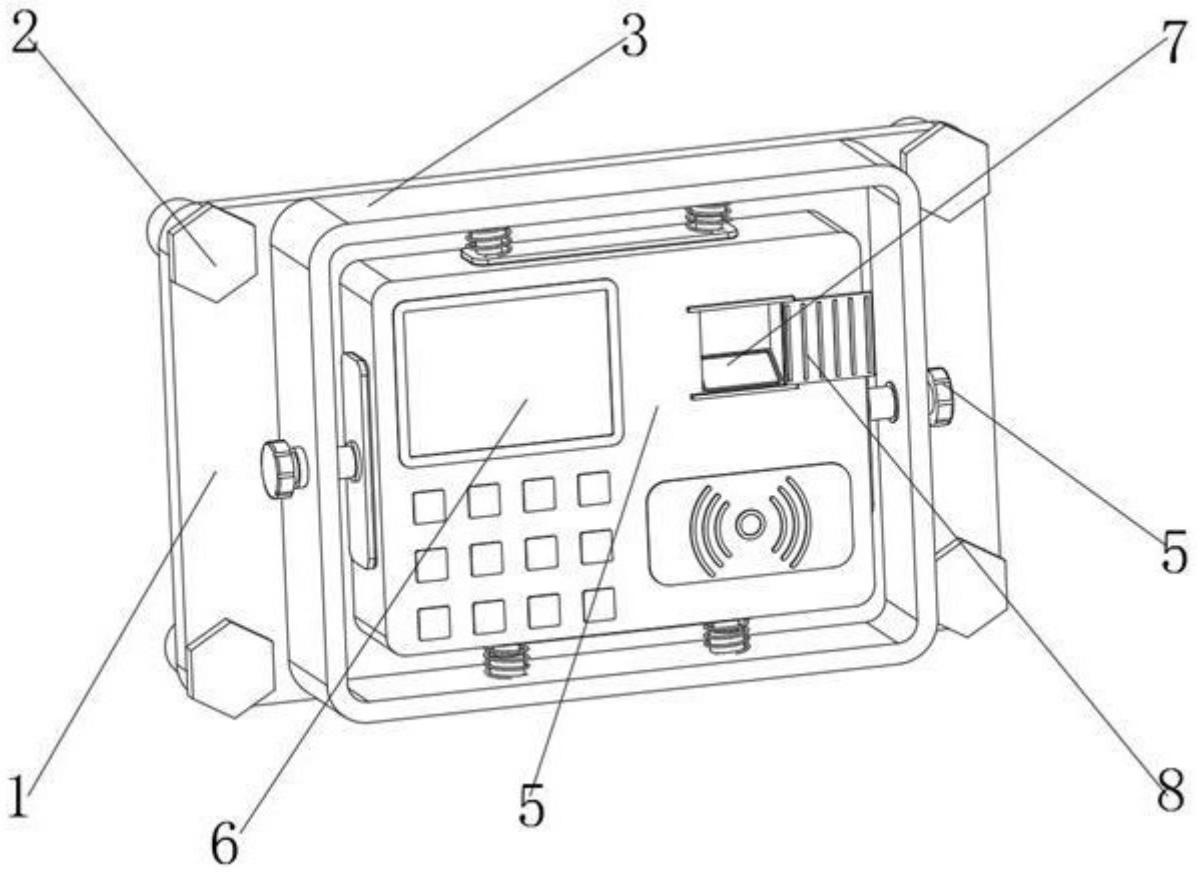

图 1

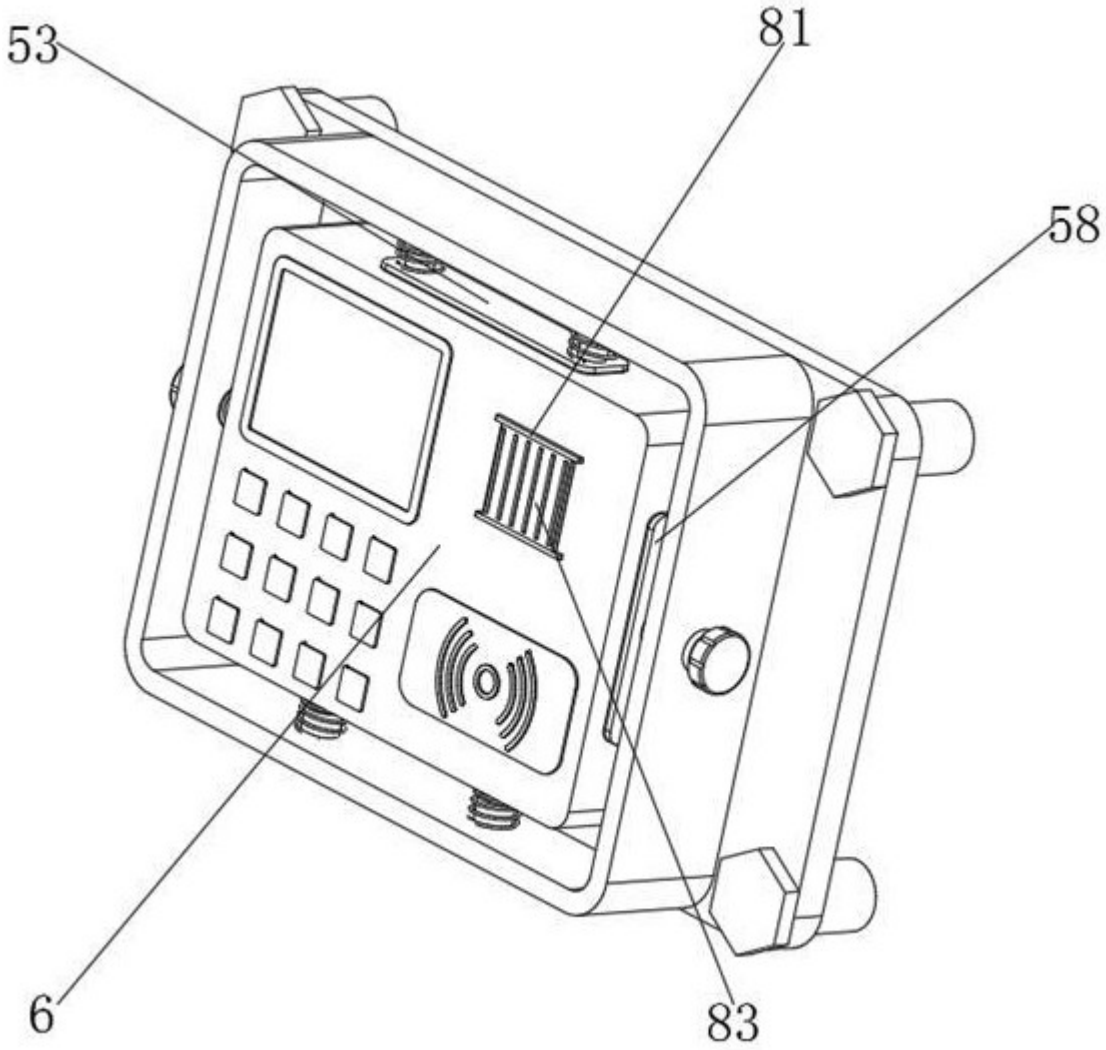

图 2

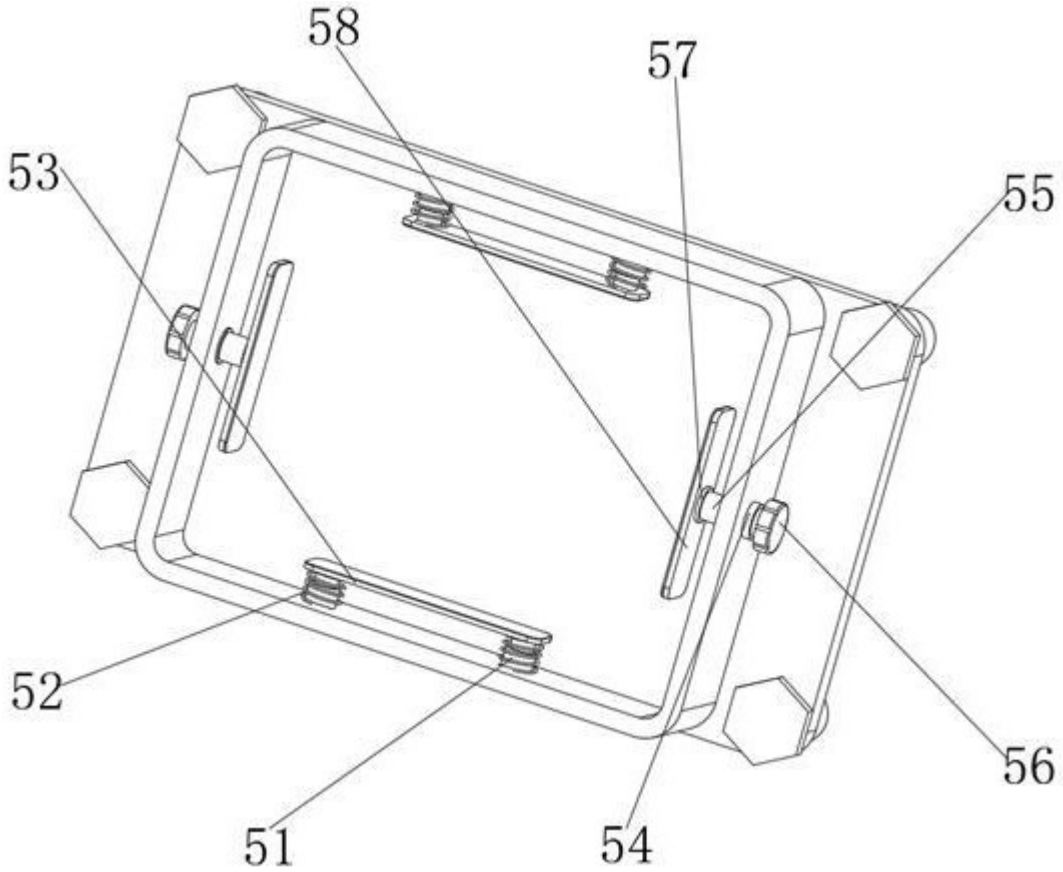

图 3

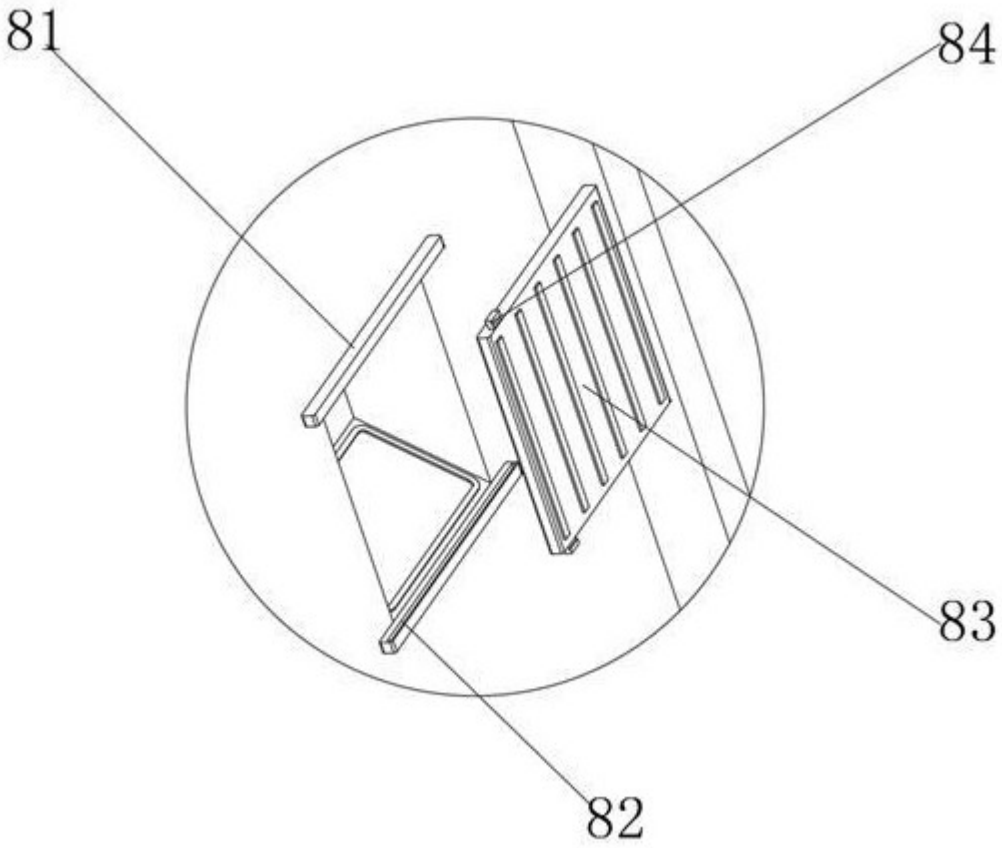

图 4