(19)国家知识产权局

(12)实用新型专利

(10)授权公告号 CN 218647600 U
(45)授权公告日 2023.03.17

(21)申请号 202222538584.0

(22)申请日 2022.09.25

(73)专利权人 上海炽茂数码科技有限公司
地址 201318 上海市浦东新区沈梅路290号2幢

(72)发明人 陈义海

(74)专利代理机构 上海尊肃专利代理事务所(普通合伙) 31454
专利代理师 李珍珍

(51)Int.Cl.
G09F 11/29(2006.01)

权利要求书1页 说明书3页 附图2页

(54)实用新型名称

一种便于调节的广告牌

(57)摘要

本实用新型公开了一种便于调节的广告牌，包括外壳、透明面板与卷轴式广告牌模块，所述外壳呈矩形框架状且其内侧顶端、底端均装有两隔板，两隔板将外壳内侧分隔成呈框状的一安装位A与两安装位B，其中两所述安装位B分布于安装位A上、下两端，安装位A内侧用于安装透明面板，安装位A内侧设有固定透明面板的夹板；透明面板内侧设有一扁腔体，透明面板上端、下端分别设有呈长条状的进口、出口；卷轴式广告牌模块包括放卷轴、收卷轴、广告布，其中放卷轴、收卷轴分别装于安装位A上端以及下端的安装位B内。本实用新型的广告布能通过放卷的方式进行调节，因此其展示内容是可变化的，相较于展示内容固定的广告牌，具有展示效果更好的优点。

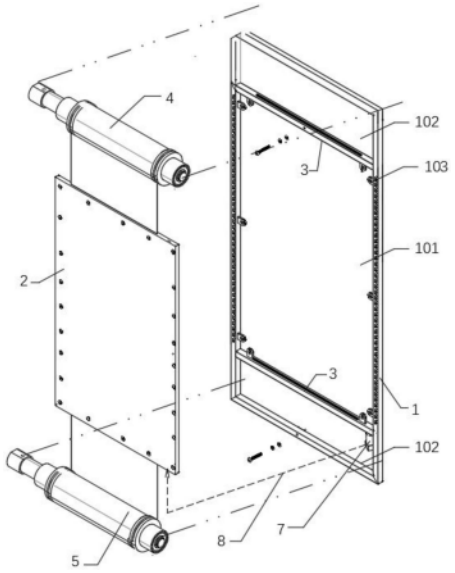

CN 218647600 U

1.一种便于调节的广告牌,其特征在于,包括外壳(1)、透明面板(2)与卷轴式广告牌模块,所述外壳(1)呈矩形框架状且其内侧顶端、底端均装有两隔板(3),两隔板(3)将外壳(1)内侧分隔成呈框状的一安装位A(101)与两安装位B(102),其中两所述安装位B(102)分布于安装位A(101)上、下两端,安装位A(101)内侧用于安装透明面板(2),安装位A(101)内侧设有固定透明面板(2)的夹板(103);所述透明面板(2)内侧设有一扁腔体,透明面板(2)上端、下端分别设有呈长条状的进口、出口;所述卷轴式广告牌模块包括放卷轴(4)、收卷轴(5)、广告布(6),其中放卷轴(4)、收卷轴(5)分别装于安装位A(101)上端以及下端的安装位B(102)内,放卷轴(4)、收卷轴(5)均由驱动器驱动并可自由运转,放卷轴(4)上缠绕广告布(6)。

2.根据权利要求1所述的一种便于调节的广告牌,其特征在于:所述隔板(3)上设有与透明面板(2)上的进口、出口对应的长开口,广告布(6)的自由端经隔板(3)的开口、透明面板(2)上的进口、出口并缠绕在收卷轴(5)上。

3.根据权利要求2所述的一种便于调节的广告牌,其特征在于:所述广告布(6)的尺寸及厚度与透明面板(2)上的进口、出口以及隔板(3)的开口适配。

4.根据权利要求1所述的一种便于调节的广告牌,其特征在于:所述透明面板(2)下侧还设有进气口(201),透明面板(2)外边四周设有多个嵌孔,且该嵌孔内侧装有补光灯(202)。

5.根据权利要求4所述的一种便于调节的广告牌,其特征在于:所述透明面板(2)为内部设有腔体的透明亚力克面板。

6.根据权利要求1所述的一种便于调节的广告牌,其特征在于:所述外壳(1)内侧还装有小型气泵(7),小型气泵(7)输出端连接有输气通道(8),该输气通道(8)与透明面板(2)下侧的进气口(201)连通。

一种便于调节的广告牌

技术领域

[0001] 本实用新型涉及广告牌领域，具体为一种便于调节的广告牌。

背景技术

[0002] 随着社会的不断发展，广告一般用于发布商品信息或商业活动信息，传统广告媒介主要为广告牌，商家通过这些广告牌达到宣传自己产品的同时，还能为行人提供一定的提示、导向、渲染气氛的作用，美化环境的同时还让人印象深刻。

[0003] 传统广告牌大多数为矩形平面式结构，这种广告牌的展示内容固定，不方便进行后期内容拓展。

[0004] 针对上述这一问题，申请号CN202220474618.1公开了一种便于更换内容的智能广告牌通过活动框来固定展示板，活动框通过滑槽与两侧的连接板条活动连接，且下端横板可开合，在需要更换展示板上的广告时，向后打开后面的开合框，向下打开下端横板，即可将活动框从展示箱体内拉出，并可以向下倾斜置于展示箱体后方，能很方便的对展示板上的广告纸进行拆除，并装上新的广告纸。但是上述广告牌存在更换麻烦的情况，而且广告牌的内容也不方便进行调节，展示效果较差。

实用新型内容

[0005] 本实用新型的目的在于提供一种便于调节的广告牌，以解决上述背景技术中提出的问题。

[0006] 为实现上述目的，本实用新型提供如下技术方案：一种便于调节的广告牌，包括外壳、透明面板与卷轴式广告牌模块，所述外壳呈矩形框架状且其内侧顶端、底端均装有两隔板，两隔板将外壳内侧分隔成呈框状的一安装位A与两安装位B，其中两所述安装位B分布于安装位A上、下两端，安装位A内侧用于安装透明面板，安装位A内侧设有固定透明面板的夹板；所述透明面板内侧设有一扁腔体，透明面板上端、下端分别设有呈长条状的进口、出口；所述卷轴式广告牌模块包括放卷轴、收卷轴、广告布，其中放卷轴、收卷轴分别装于安装位A上端以及下端的安装位B内，放卷轴、收卷轴均由驱动器驱动并可自由运转，放卷轴上缠绕广告布。

[0007] 优选的，广告布的尺寸及厚度与透明面板上的进口、出口以及隔板的开口适配。

[0008] 优选的，隔板上设有与透明面板上的进口、出口对应的长开口，广告布的自由端经隔板的开口、透明面板上的进口、出口并缠绕在收卷轴上。

[0009] 优选的，透明面板下侧还设有进气口，透明面板外边四周设有多个嵌孔，且该嵌孔内侧装有补光灯。

[0010] 优选的，透明面板为内部设有腔体的透明亚力克面板。

[0011] 优选的，外壳内侧还装有小型气泵，小型气泵输出端连接有输气通道，该输气通道与透明面板下侧的进气口连通。

[0012] 与现有技术相比，本实用新型的有益效果是：

[0013] 1、本实用新型采用卷轴式结构，利用放卷轴将广告布放卷，并通过收卷轴将其接收，利用放卷、收卷之间的距离差作为广告牌的显示，由于广告布能通过放卷的方式进行调节，因此其展示内容是可变化的，相较于展示内容固定的广告牌，具有展示效果更好的优点。

[0014] 2、本实用新型通过设置透明面板，透明面板可装夹于外壳的安装位A内侧，透明面板一方面不影响广告布的显示，另一方面其能提供保护性，而且增设的补光灯能提高暗光环境下的展示效果，同时还增设有小型气泵，小型气泵能输出高压气体至透明面板内侧，利用高压气体吹动广告布，使其产生类似波浪的动态摆动，进而提升展示效果。

附图说明

[0015] 图1为本实用新型的整体结构示意图；

[0016] 图2为本实用新型透明面板与卷轴式广告牌模块的结构示意图。

[0017] 图中：1、外壳；101、安装位A；102、安装位B；103、夹板；2、透明面板；201、进气口；202、补光灯；3、隔板；4、放卷轴；5、收卷轴；6、广告布；7、小型气泵；8、输气通道。

具体实施方式

[0018] 下面将结合本实用新型实施例中的附图，对本实用新型实施例中的技术方案进行清楚、完整地描述，显然，所描述的实施例仅仅是本实用新型一部分实施例，而不是全部的实施例。基于本实用新型中的实施例，本领域普通技术人员在没有做出创造性劳动前提下所获得的所有其他实施例，都属于本实用新型保护的范围。

[0019] 在本实用新型的描述中，需要说明的是，术语“竖直”、“上”、“下”、“水平”等指示的方位或位置关系为基于附图所示的方位或位置关系，仅是为了便于描述本实用新型和简化描述，而不是指示或暗示所指的装置或元件必须具有特定的方位、以特定的方位构造和操作，因此不能理解为对本实用新型的限制。

[0020] 在本实用新型的描述中，还需要说明的是，除非另有明确的规定和限定，术语“设置”、“安装”、“相连”、“连接”应做广义理解，例如，可以是固定连接，也可以是可拆卸连接，或一体地连接；可以是机械连接，也可以是电连接；可以是直接相连，也可以通过中间媒介间接相连，可以是两个元件内部的连通。对于本领域的普通技术人员而言，可以根据具体情况理解上述术语在本实用新型中的具体含义。

[0021] 请参阅图1-2，本实用新型提供一种技术方案：一种便于调节的广告牌，包括外壳1、透明面板2与卷轴式广告牌模块，所述外壳1呈矩形框架状且其内侧顶端、底端均装有两隔板3，两隔板3将外壳1内侧分隔成呈框状的一安装位A101与两安装位B102，其中两所述安装位B102分布于安装位A101上、下两端，安装位A101内侧用于安装透明面板2，安装位A101内侧设有固定透明面板2的夹板103；所述透明面板2内侧设有一扁腔体，透明面板2上端、下端分别设有呈长条状的进口、出口；所述卷轴式广告牌模块包括放卷轴4、收卷轴5、广告布6，其中放卷轴4、收卷轴5分别装于安装位A101上端以及下端的安装位B102内，放卷轴4、收卷轴5均由驱动器驱动并可自由运转，放卷轴4上缠绕广告布6。

[0022] 在本实施例中，隔板3上设有与透明面板2上的进口、出口对应的长开口，广告布6的自由端经隔板3的开口、透明面板2上的进口、出口并缠绕在收卷轴5上。

[0023] 在本实施例中，广告布6的尺寸及厚度与透明面板2上的进口、出口以及隔板3的开口适配。

[0024] 在本实施例中，透明面板2下侧还设有进气口201，透明面板2外边四周设有多个嵌孔，且该嵌孔内侧装有补光灯202。

[0025] 在本实施例中，透明面板2为内部设有腔体的透明亚力克面板。

[0026] 在本实施例中，外壳1内侧还装有小型气泵7，小型气泵7输出端连接有输气通道8，该输气通道8与透明面板2下侧的进气口201连通。

[0027] 在本实施例中，上述采用卷轴式结构，利用放卷轴4将广告布6放卷，并通过收卷轴5将其接收，利用放卷、收卷之间的距离差作为广告牌的显示，由于广告布6能通过放卷的方式进行调节，因此其展示内容是可变化的，相较于展示内容固定的广告牌，具有展示效果更好的优点。

[0028] 在本实施例中，上述通过设置透明面板2，透明面板2可装夹于外壳1的安装位A101内侧，透明面板2一方面不影响广告布6的显示，另一方面其能提供保护性，而且增设的补光灯202能提高暗光环境下的展示效果，同时还增设有小型气泵7，小型气泵7能输出高压气体至透明面板2内侧，利用高压气体吹动广告布6，使其产生类似波浪的动态摆动，进而提升展示效果。

[0029] 值得注意的是：整个装置通过总控制按钮对其实现控制，由于控制按钮匹配的设备为常用设备，属于现有成熟技术，在此不再赘述其电性连接关系以及具体的电路结构。

[0030] 尽管已经示出和描述了本实用新型的实施例，对于本领域的普通技术人员而言，可以理解在不脱离本实用新型的原理和精神的情况下可以对这些实施例进行多种变化、修改、替换和变型，本实用新型的范围由所附权利要求及其等同物限定。

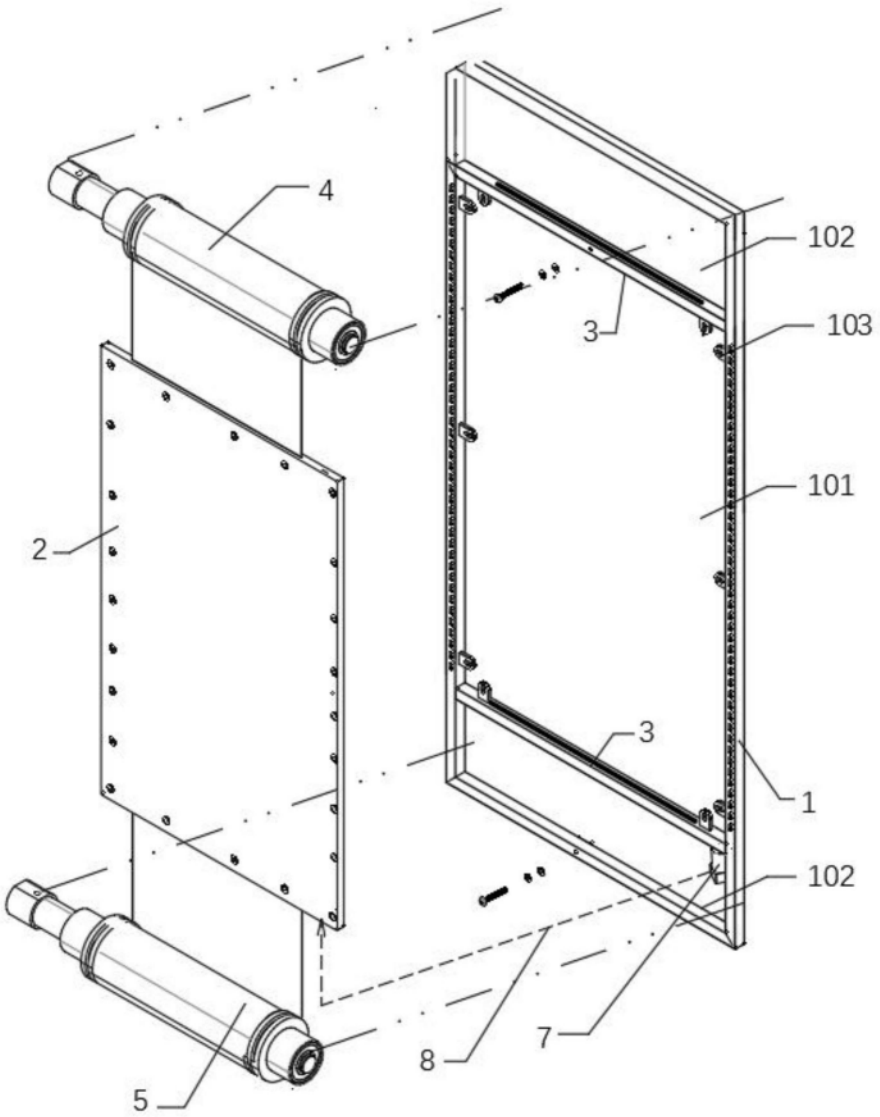

图1

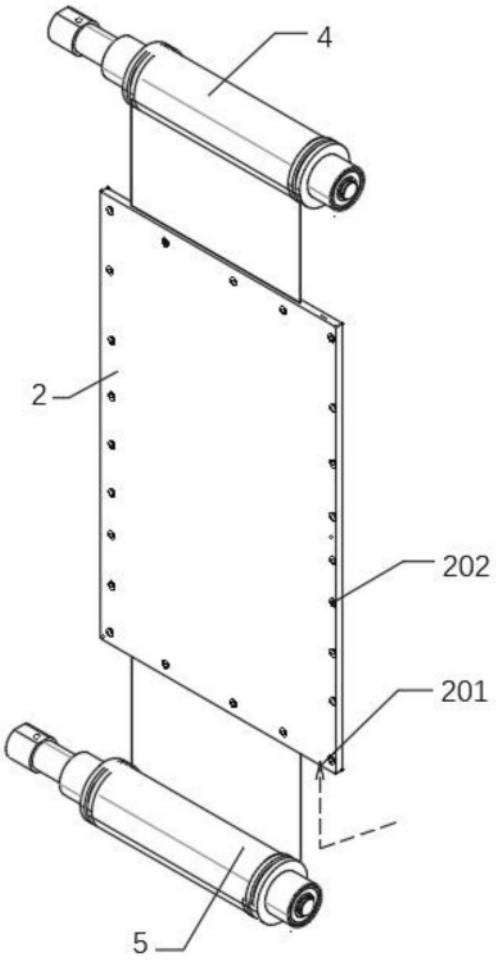

图2