(19)中华人民共和国国家知识产权局

(12)实用新型专利

(10)授权公告号 CN 202330871 U
(45)授权公告日 2012.07.11

(21)申请号 201120500463.6

(22)申请日 2011.11.26

(73)专利权人 冀秀玲
地址 262500 山东省潍坊市青州市海岱中路2727号青州市中医院

(72)发明人 冀秀玲 李霞

(51)Int.Cl.
G02B 27/02(2006.01)

权利要求书 1 页 说明书 1 页 附图 1 页

(54)实用新型名称

一种新型影像读片器

(57)摘要

本实用新型涉及医疗器械技术领域，尤其是涉及一种新型影像读片器，本实用新型包括灯箱和电源线，所述灯箱的上部固定设有铁片，所述铁片上设有磁铁；所述铁片呈长条形，所述磁铁的面积小于铁片的面积；本实用新型结构设计合理，在给病人进行影像诊断时操作简便、省时省力，且能够牢固固定影像片，减轻了医务人员的工作难度。

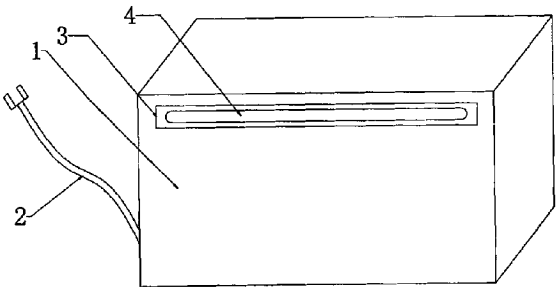

CN 202330871 U

1. 一种新型影像读片器，其特征在于：包括灯箱和电源线，所述灯箱的上部固定设有铁片，所述铁片上设有磁铁。

2. 根据权利要求 1 所述的一种新型影像读片器，其特征在于：所述铁片呈长条形，所述磁铁的面积小于铁片的面积。

一种新型影像读片器

技术领域

[0001] 本实用新型涉及医疗器械技术领域，尤其是一种新型影像读片器。

背景技术

[0002] 目前，临床上在给病人进行影像诊断时，需要将影像片插在灯箱上方的插槽内进行疾病观察，这样操作十分麻烦、费时费力，且影像片容易滑落，给医务人员增加了工作难度。

实用新型内容

[0003] 本实用新型的目的是提供一种在给病人进行影像诊断时操作简便、省时省力的新型影像读片器。

[0004] 本实用新型解决技术问题采用的技术方案为：一种新型影像读片器，包括灯箱和电源线，所述灯箱的上部固定设有铁片，所述铁片上设有磁铁。

[0005] 所述铁片呈长条形，所述磁铁的面积小于铁片的面积。

[0006] 本实用新型所具有的有益效果是：

[0007] 本实用新型结构设计合理，在给病人进行影像诊断时操作简便、省时省力，且能够牢固固定影像片，减轻了医务人员的工作难度。

附图说明

[0008] 附图为本实用新型的结构示意图。

具体实施方式

[0009] 下面结合附图对本实用新型做以下详细说明。

[0010] 如图所示，本实用新型包括灯箱 1 和电源线 2，所述灯箱 1 的上部固定设有铁片 3，所述铁片上设有磁铁 4，所述铁片 3 呈长条形，所述磁铁 4 的面积小于铁片的面积，在给病人进行影像诊断时，将影像片置于铁片 3 上，用磁铁 4 固定即可。

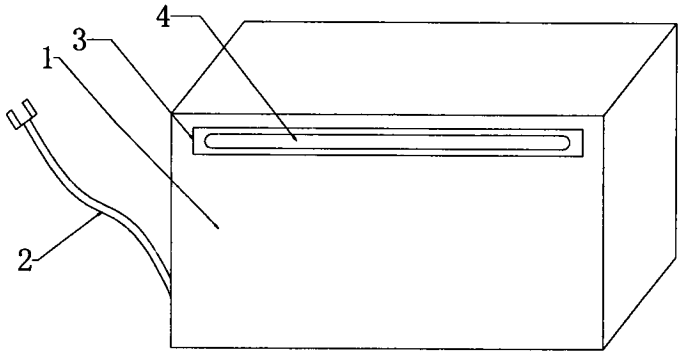
4
3
1
2