(19)中华人民共和国国家知识产权局

(12)实用新型专利

(10)授权公告号 CN 213150659 U
(45)授权公告日 2021.05.07

(21)申请号 202022152487.9

(22)申请日 2020.09.27

(73)专利权人 镇江宏联电工有限公司
地址 212100 江苏省镇江市丹徒区高桥镇

(72)发明人 何先鹏

(74)专利代理机构 镇江基德专利代理事务所
(普通合伙) 32306
代理人 李刚

(51)Int.Cl.
H01H 35/26(2006.01)

权利要求书1页 说明书2页 附图2页

(54)实用新型名称

一种净水器用防腐型压力控制器

(57)摘要

本实用新型公开了一种净水器用防腐型压力控制器，包括控制器主体，控制器主体下方设有连杆，所述的连杆的内部为空心，连杆的尾部设有外螺纹，连杆穿过水管与螺母相连，连杆位于水管中的部分设有若干个小孔，连杆与水管管壁的连接处设有衬套与密封圈，所述的衬套的上部为瓦状薄片，衬套的下部为圆柱销状，水管上方的衬套之上设有弹簧，弹簧上设有弹簧挡片，所述的弹簧挡片固定在连杆上。本实用新型设计巧妙，连接稳固，安装方便，可以避免压力控制器由于重力或水流冲击造成的晃动而引起的连接处的腐蚀。

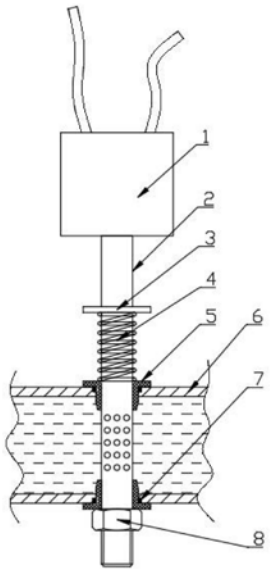

CN 213150659 U

1.一种净水器用防腐型压力控制器，其特征在于，包括控制器主体，控制器主体下方设有连杆，所述的连杆的内部为空心，连杆的尾部设有外螺纹，连杆穿过水管与螺母相连，连杆位于水管中的部分设有若干个小孔，连杆与水管管壁的连接处设有衬套与密封圈，所述的衬套的上部为瓦状薄片，衬套的下部为圆柱销状，水管上方的衬套之上设有弹簧，弹簧上设有弹簧挡片，所述的弹簧挡片固定在连杆上。

2.根据权利要求1所述的一种净水器用防腐型压力控制器，其特征在于，所述的连杆的材料为不锈钢。

3.根据权利要求1所述的一种净水器用防腐型压力控制器，其特征在于，连杆与弹簧挡片的连接方式为焊接。

4.根据权利要求1所述的一种净水器用防腐型压力控制器，其特征在于，所述的衬套的材料为金属或硬质塑料。

5.根据权利要求1所述的一种净水器用防腐型压力控制器，其特征在于，所述的密封圈的材料为橡胶。

6.根据权利要求1所述的一种净水器用防腐型压力控制器，其特征在于，所述的衬套与水管的连接面处设有密封胶。

一种净水器用防腐型压力控制器

技术领域

[0001] 本实用新型涉及一种净水器用防腐型压力控制器。

背景技术

[0002] 压力调节开关的工作原理，其实是一种接收压力信号而动作的自动控制器，它具有压力设定功能，当设备系统压力达到或超过压力控制器设定上限值时，控制器编自动切断回路，使设备停车起到自动保护作用，当系统压力低于设定压力之下限值时，控制器又自动接通电路，使设备恢复正常工作。目前的压力控制器采用直插的形式与水管相连，时间一长经过水流的冲击会造成连接不稳固，温度、水与氧气会造成连接处的腐蚀。

实用新型内容

[0003] 本实用新型的目的是为了解决以上现有技术的不足，提供一种连接方便的一种净水器用防腐型压力控制器。

[0004] 一种净水器用防腐型压力控制器，包括控制器主体，控制器主体下方设有连杆，所述的连杆的内部为空心，连杆的尾部设有外螺纹，连杆穿过水管与螺母相连，连杆位于水管中的部分设有若干个小孔，连杆与水管管壁的连接处设有衬套与密封圈，所述的衬套的上部为瓦状薄片，衬套的下部为圆柱销状，水管上方的衬套之上设有弹簧，弹簧上设有弹簧挡片，所述的弹簧挡片固定在连杆上。

[0005] 作为进一步改进，所述的连杆的材料为不锈钢。

[0006] 作为进一步改进，连杆与弹簧挡片的连接方式为焊接。

[0007] 作为进一步改进，所述的衬套的材料为金属或硬质塑料。

[0008] 作为进一步改进，所述的密封圈的材料为橡胶。

[0009] 作为进一步改进，所述的衬套与水管的连接面处设有密封胶。

[0010] 有益效果：

[0011] 本实用新型设计巧妙，连接稳固，安装方便，可以避免压力控制器由于重力或水流冲击造成的晃动而引起的连接处的腐蚀。

附图说明

[0012] 图1是一种净水器用防腐型压力控制器的总体结构示意图；

[0013] 图2是一种净水器用防腐型压力控制器的侧视图；

[0014] 1.控制器主体 2.连杆 3.弹簧挡片 4.弹簧 5.衬套 6.水管 7.密封圈 8.螺母

具体实施方式

[0015] 为了加深对本实用新型的理解，下面将结合实施例和附图对本实用新型作进一步详述，该实施例仅用于解释本实用新型，并不构成对本实用新型保护范围的限定。

[0016] 如图1～2所示，一种净水器用防腐型压力控制器，包括控制器主体1、连杆2、弹簧

挡片3、弹簧4、衬套5、水管6、密封圈7和螺母8。

[0017] 一种净水器用防腐型压力控制器，包括控制器主体1，控制器主体1下方设有连杆2，所述的连杆2的材料为不锈钢，连杆2的内部为空心，连杆2的尾部设有外螺纹，连杆2穿过水管6与螺母8相连，连杆2位于水管6中的部分设有若干个小孔，连杆2与水管6管壁的连接处设有衬套5与密封圈7，衬套5与水管6的连接面处设有密封胶，密封圈7的材料为橡胶，所述的衬套5的材料为金属或硬质塑料，衬套5的上部为瓦状薄片，衬套5的下部为圆柱销状，水管6上方的衬套5之上设有弹簧4，弹簧4上设有弹簧挡片3，所述的弹簧挡片3固定在连杆2上，连杆2与弹簧挡片3的连接方式为焊接。

[0018] 安装时，将连杆2插入水管6内，压入密封圈7与衬套5，旋紧螺母8，弹簧挡片3会给弹簧4一个压力从而压紧衬套5。

[0019] 以上所述仅为本实用新型的较佳实施例而已，并不用以限制本实用新型，凡在本实用新型的精神和原则之内，所作的任何修改、等同替换、改进等，均应包含在本实用新型的保护范围之内。

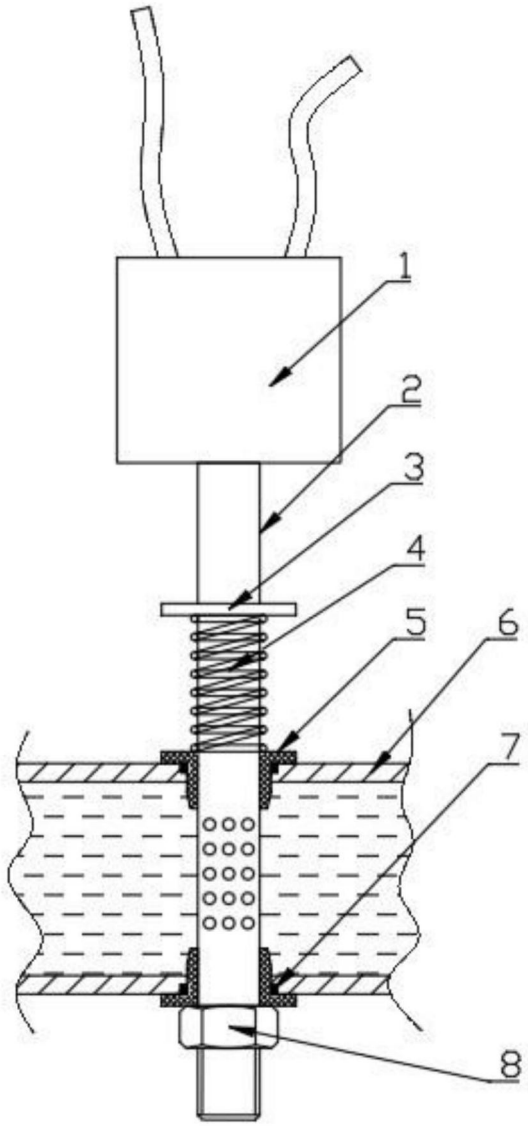

图1

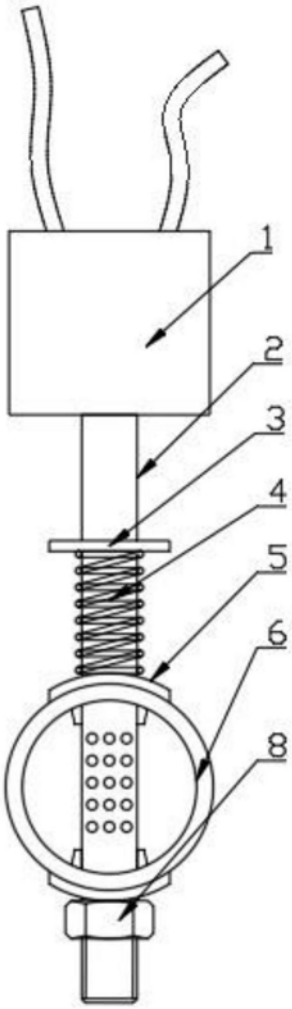

图2