(19)中华人民共和国国家知识产权局

(12)实用新型专利

(10)授权公告号 CN 203601778 U
(45)授权公告日 2014.05.21

(21)申请号 201320813857.6

(22)申请日 2013.12.11

(73)专利权人 广州澳医生物科技有限公司
地址 510000 广东省广州市越秀区越华路112号3003A单元房

(72)发明人 刘珂纶

(51)Int.Cl.
B65D 81/32(2006.01)
B65D 30/22(2006.01)
B65D 33/16(2006.01)

权利要求书1页 说明书4页 附图7页

(54)实用新型名称

便携式套装面膜

(57)摘要

本实用新型公开了一种结构简单，方便面膜使用前进行清洗，或者面膜使用后进行护理的便携式套装面膜，它包括包装袋、面膜和储放有清洗液或者护理液的软管，包装袋由具有独立密封袋体的面膜袋和处理液袋组成，面膜袋与处理液袋之间设置有一条撕裂线；面膜袋的中间形成有储放面膜的储放区域，面膜袋的右上角位置设置有入料口、第一撕裂口和拉环，入料口的内端与储放区域相通，其外端封闭，用力拉动拉环，可沿着第一撕裂口将面膜袋的对应边角撕去，同时将入料口的外端撕开，入料口的外端延伸至拉环位置，面膜袋的下侧边位置设置有第二撕裂口；处理液袋用于保存软管，处理液袋的左下角的位置设置有第三撕裂口，以撕开处理液袋的袋口。

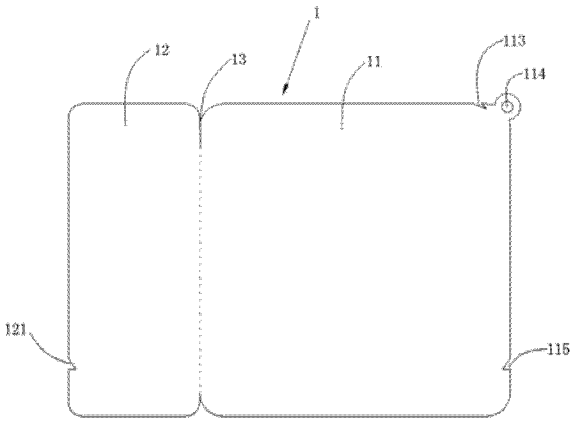

CN 203601778 U

1. 一种便携式套装面膜，它包括包装袋，所述包装袋内储放有面膜，其特征在于，所述包装袋由具有独立密封袋体的面膜袋和处理液袋组成，面膜储放在所述面膜袋内，所述处理液袋内储放有清洗液或者护理液。

2. 根据权利要求 1 所述的便携式套装面膜，其特征在于，所述包装袋对应于面膜袋和处理液袋的连接位置设置有一条撕裂线，以沿着所述撕裂线将面膜袋和处理液袋分割开。

3. 根据权利要求 1 所述的便携式套装面膜，其特征在于，所述处理液袋内设置有软管，清洗液或者护理液储放在所述软管内。

4. 根据权利要求 1 所述的便携式套装面膜，其特征在于，所述面膜袋的中间形成有用于储放面膜的储放区域，面膜袋的其中一个边角位置设置有入料口，所述入料口的内端与所述储放区域相通，入料口的外端封闭。

5. 根据权利要求 4 所述的便携式套装面膜，其特征在于，所述面膜袋对应于所述入料口的位置设置有第一撕裂口，以沿着所述第一撕裂口可将入料口撕开。

6. 根据权利要求 5 所述的便携式套装面膜，其特征在于，所述面膜袋对应于所述入料口的边角位置设置有拉环，以拉动所述拉环可沿着所述第一撕裂口将入料口撕开。

7. 根据权利要求 6 所述的便携式套装面膜，其特征在于，所述入料口的外端向外延伸至接近拉环的位置。

8. 根据权利要求 1 或 4 所述的便携式套装面膜，其特征在于，所述面膜袋的至少一个侧边位置设置有第二撕裂口，以将面膜袋的储放区域的对应侧边撕去。

9. 根据权利要求 4 所述的便携式套装面膜，其特征在于，所述面膜袋由两片铝箔纸通过压边密封工艺加工而成，利用压边密封工艺在面膜袋的周边形成一圈压印线，压印线围闭形成所述储放区域和入料口。

10. 根据权利要求 1 所述的便携式套装面膜，其特征在于，所述处理液袋的至少一个侧边位置设置有第三撕裂口，以将处理液袋对应侧边撕去。

便携式套装面膜

技术领域

[0001] 本实用新型涉及一种面膜套装，具体来说，涉及一种结构简单，方便面膜使用前进行清洗，或者面膜使用后进行护理的便携式套装面膜。

背景技术

[0002] 面膜是美容保养品的一种载体，其两面都涂覆有各种精华液，使用者将面膜服帖在脸上一段时间后，面膜表面的营养成分（精华液）将会被人体脸部的皮肤吸收，以达到滋润和美白脸部皮肤的效果。

[0003] 但是，为了达到更好的清洗效果，一般在面膜使用之前，都需要对脸部皮肤进行清洗处理，而在面膜使用之前，则需要对脸部皮肤进行护理，因此为了起到更好的皮肤滋润和美白的效果，使用面膜的时候，都要同时拿出或者携带很多其它包装的清洗液或者护理液，很不方便，特别是出差的时候，容易忘记携带清洗液或者护理液，特别是忘记携带清洗液，这样就会影响脸部皮肤吸收面膜的精华液，使得面膜的功效大打折扣。

实用新型内容

[0004] 针对以上的不足，本实用新型提供了一种结构简单，方便面膜使用前进行清洗，或者面膜使用后进行护理的便携式套装面膜，它包括包装袋，所述包装袋内储放有面膜，所述包装袋由具有独立密封袋体的面膜袋和处理液袋组成，面膜储放在所述面膜袋内，所述处理液袋内储放有清洗液或者护理液。

[0005] 为了进一步实现本发明，所述包装袋对应于面膜袋和处理液袋的连接位置设置有一条撕裂线，以沿着所述撕裂线将面膜袋和处理液袋分割开。

[0006] 为了进一步实现本发明，所述处理液袋内设置有软管，清洗液或者护理液储放在所述软管内。

[0007] 为了进一步实现本发明，所述面膜袋的中间形成有用于储放面膜的储放区域，面膜袋的其中一个边角位置设置有入料口，所述入料口的内端与所述储放区域相通，入料口的外端封闭。

[0008] 为了进一步实现本发明，所述面膜袋对应于所述入料口的位置设置有第一撕裂口，以沿着所述第一撕裂口可将入料口撕开。

[0009] 为了进一步实现本发明，所述面膜袋对应于所述入料口的边角位置设置有拉环，以拉动所述拉环可沿着所述第一撕裂口将入料口撕开。

[0010] 为了进一步实现本发明，所述入料口的外端向外延伸至接近拉环的位置。

[0011] 为了进一步实现本发明，所述面膜袋的至少一个侧边位置设置有第二撕裂口，以将面膜袋的储放区域的对应侧边撕去。

[0012] 为了进一步实现本发明，所述面膜袋由两片铝箔纸通过压边密封工艺加工而成，利用压边密封工艺在面膜袋的周边形成一圈压印线，压印线围闭形成所述储放区域和入料口。

[0013] 为了进一步实现本发明，所述处理液袋的至少一个侧边位置设置有第三撕裂口，以将处理液袋对应侧边撕去。

[0014] 本实用新型的有益效果：

[0015] 1、本实用新型的便携式套装面膜的包装袋由具有独立密封面膜袋的面膜袋和处理液袋组成，处理液袋内可以存放清洗液或者护理液，方便在使用面膜之前对脸部皮肤进行清洗处理，或者在使用面膜之后对脸部皮肤进行护理处理，不但可以使得面膜的使用效果更好，而且方便携带。

[0016] 2、本实用新型的洗液或者护理液储放在软管内，软管放置在处理液袋中，使用的时候，只需要取出软管，将软管内的洗液或者护理液挤出使用即可，操作更加方便快捷。

[0017] 3、本实用新型的面膜袋的边角位置设置有与储放区域相通的入料口，当面膜袋内的面膜为半成品(没有精华液)，方便通过针管注入方式将精华液由入料口添加到储放区域内，避免面膜精华液在添加或者均匀混合的时候溢出。

[0018] 4、本实用新型的面膜袋对应入料口的边角位置设置有第一撕裂口，方便通过第一撕裂口撕开入料口。

[0019] 5、本实用新型的面膜袋对应入料口的边角位置设置有拉环，方便使用者通过拉环的拉动，而沿着第一撕裂口撕开入料口。

[0020] 6、本实用新型的入料口的外端延伸至接近拉环的位置，避免入料口无法完全撕开。

附图说明

[0021] 图 1 为本实用新型的便携式套装面膜的实施例一的结构示意图；

[0022] 图 2 为本实用新型的实施例一的取出软管状态的结构示意图；

[0023] 图 3 为本实用新型的便携式套装面膜的实施例二的结构示意图；

[0024] 图 4 为本实用新型的实施例二的取出软管状态的结构示意图；

[0025] 图 5 为本实用新型的实施例二的添加精华液状态的结构示意图；

[0026] 图 6 为本实用新型的实施例二的使用状态的结构示意图；

[0027] 图 7 为本实用新型的实施例二的面膜袋的结构示意图。

具体实施方式

[0028] 下面结合附图对本实用新型进行进一步阐述，其中，本实用新型的方向以图 1 为标准。

[0029] 如图 1 和图 2 所示，本实用新型的便携式套装面膜包括包装袋 1、面膜 2 和储放有清洗液或者护理液的软管 3，包装袋 1 为分别密封的连体袋，它包括具有独立密封袋体的面膜袋 11 和处理液袋 12，面膜袋 11 用于保存面膜 2 或者混合有精华液的面膜 2（一般混合有抗氧化剂），包装袋 1 对应于面膜袋 11 和处理液袋 12 的连接位置设置有一条撕裂线 13，利用撕裂线 13 可以将面膜袋 11 和处理液袋 12 分割开。

[0030] 当面膜袋 11 的面膜 2 为成品时，即面膜袋 11 内同时储放有精华液(一般混合有抗氧化剂)，面膜袋 11 的结构如下：面膜袋 11 用于保存平铺或者折叠状态的面膜，面膜袋 11 的中间形成有储放区域 111，储放区域 111 用于储放面膜 2，面膜袋 11 的至少一个侧边位置

(下侧边)设置有第二撕裂口 115,利用第二撕裂口 115 可将面膜袋 11 储放区域 111 的该侧边撕去,以方便取出面膜 2 使用。本实用新型的面膜袋 11 是将两片铝箔纸通过压边密封工艺加工而成,利用压边密封工艺而在面膜袋 11 的周边形成一圈压印线 116,压印线 116 围闭形成上述储放区域 111。

[0031] 如图 3 至 7 所示,当面膜袋 11 的面膜 2 为半成品时,即面膜袋 11 内不含有精华液(一般混合有抗氧化剂)时,面膜袋 11 的结构如下 :面膜袋 11 用于保存平铺或者折叠状态的面膜,面膜袋 11 的中间形成有储放区域 111,储放区域 111 用于储放面膜 2,面膜袋 11 的其中一个边角位置(右上角)设置有入料口 112,入料口 112 的内端与储放区域 111 相通,入料口 112 的外端封闭 ;面膜袋 11 对应于入料口 112 的边角位置设置有第一撕裂口 113 和拉环 114,用力拉动拉环 114,可以沿着第一撕裂口 113 将面膜袋 11 的对应边角撕去,同时将入料口 112 的外端撕开,这样就可以通过入料口 112 向储放区域 111 内添加各种面膜精华液,为了避免入料口 112 的外端无法完全撕开,本实用新型的入料口 112 的外端延伸至接近拉环 114 的位置,这样只要在保证拉环 114 完好的情况下,一般就可以完全撕开入料口 112 ;面膜袋 11 的至少一个侧边位置(下侧边)设置有第二撕裂口 115,利用第二撕裂口 115 可将面膜袋 11 储放区域 111 的该侧边撕去,以方便取出面膜 2 使用。其中,入料口 112 的孔径一般为 0.5 厘米～ 1 厘米,利用这种小孔径的入料口 112,方便通过针管 4 注入的方式将面膜精华液添加到储放区域 111 内,避免面膜精华液在添加和均匀混合的时候流出储放区域 111,造成浪费或者弄脏环境。本实用新型的面膜袋 11 是将两片铝箔纸通过压边密封工艺加工而成,利用压边密封工艺而在面膜袋 11 的周边形成一圈压印线 116,压印线 116 围闭形成上述储放区域 111 和入料口 112,入料口 112 位于面膜袋 11 的右上角位置,第一撕裂口 113 和拉环 114 也位于面膜袋 11 的右上角位置。

[0032] 处理液袋 12 用于直接保存清洗液或者护理液,或者处理液袋 12 保存储放有清洗液或者护理液的软管 3,处理液袋 12 的左下角的位置设置有第三撕裂口 121,以利用第三撕裂口 121 撕开处理液袋 12 的袋口,以便于倒出清洗液或者护理液,或者取出储放有清洗液或者护理液的软管 3。

[0033] 当软管 3 内为清洗液的时候,本实用新型的便携式套装面膜的使用的过程为(面膜为半成品):

[0034] 1)通过利用撕裂线 13 将面膜袋 11 和处理液袋 12 分割开 ;

[0035] 2)通过第三撕裂口 121 撕开处理液袋 12 的袋口,取出储放有清洗液的软管 3,从软管 3 内挤出清洗液进行面部皮肤的清洗 ;

[0036] 3)使用者用手指勾住拉环 114,用力向外拉动拉环 114,面膜袋 11 的右上角袋体将会沿着第一撕裂口 113 撕去,同时入料口 112 的外端也会撕开 ;

[0037] 4)沿着面膜袋 11 的入料口 112 向储放区域 111 添加各种面膜精华液 ;

[0038] 5)手动捏紧或者利用夹子夹紧该入料口 112,用力晃动或者挤压面膜袋 11,使得添加的面膜精华液均匀的涂覆在面膜 2 的两侧面 ;

[0039] 6)沿着第二撕裂口 115 撕去面膜袋 11 的储放区域 111 的一条侧边,以便于使用者将面膜 2 取出使用。

[0040] 当软管 3 内为护理液的时候,本实用新型的便携式套装面膜的使用的过程为 :

[0041] 1)通过利用撕裂线 13 将面膜袋 11 和处理液袋 12 分割开 ;

[0042] 2)使用者用手指勾住拉环 114,用力向外拉动拉环 114,面膜袋 11 的右上角袋体将会沿着第一撕裂口 113 撕去,同时入料口 112 的外端也会撕开 ;

[0043] 3)沿着面膜袋 11 的入料口 112 向储放区域 111 添加各种面膜精华液 ;

[0044] 4)手动捏紧或者利用夹子夹紧该入料口 112,用力晃动或者挤压面膜袋 11,使得添加的面膜精华液均匀的涂覆在面膜 2 的两侧面 ;

[0045] 5)沿着第二撕裂口 115 撕去面膜袋 11 的储放区域 111 的一条侧边,以便于使用者将面膜 2 取出使用 ;

[0046] 6)敷完面膜以后,通过第三撕裂口 121 撕开处理液袋 12 的袋口,取出储放有护理液的软管 3,从软管 3 内挤出护理液进行面部皮肤的护理。

[0047] 以上所述仅为本发明的较佳实施方式,本发明并不局限于上述实施方式,在实施过程中可能存在局部微小的结构改动,如果对本发明的各种改动或变型不脱离本发明的精神和范围,且属于本发明的权利要求和等同技术范围之内,则本发明也意图包含这些改动和变型。

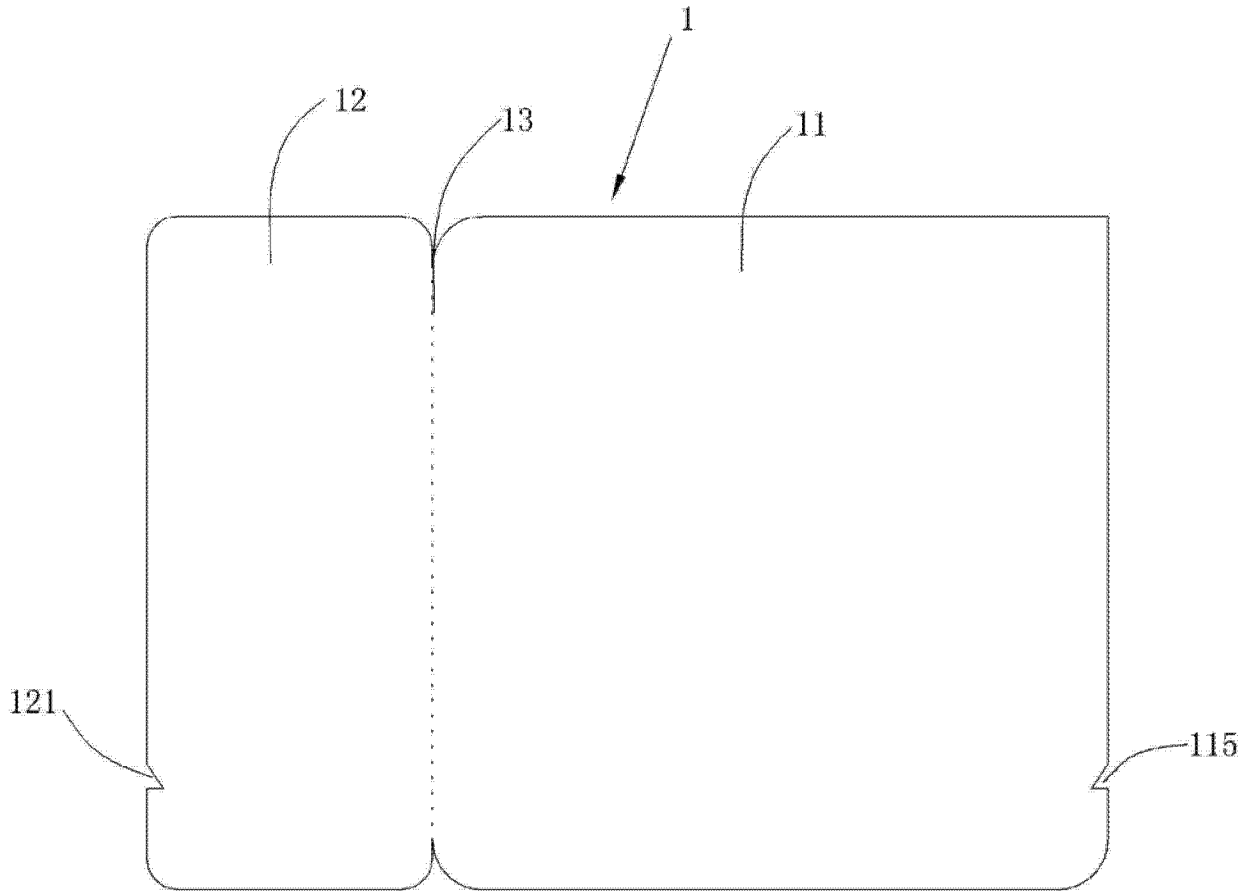

图 1

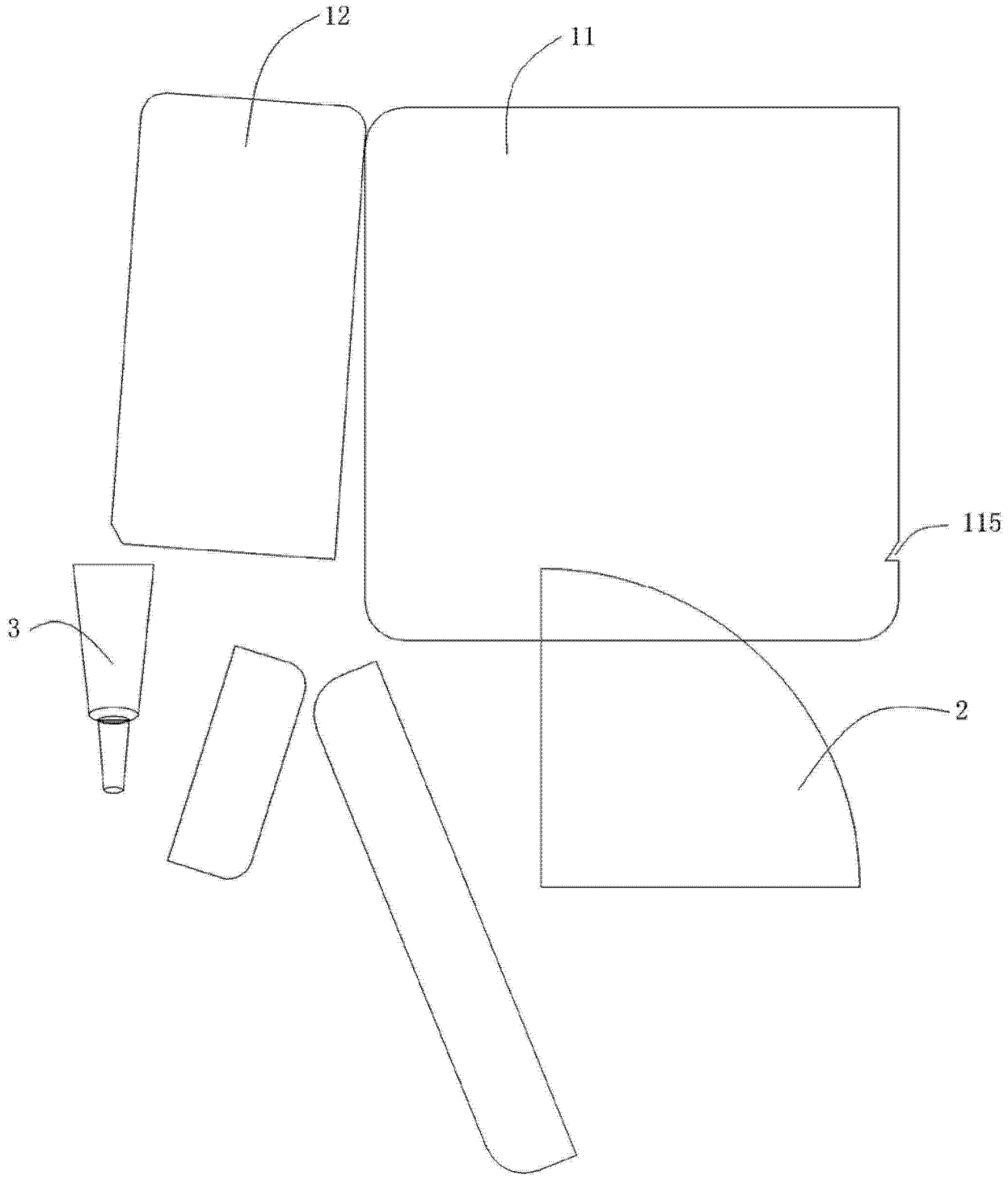

图 2

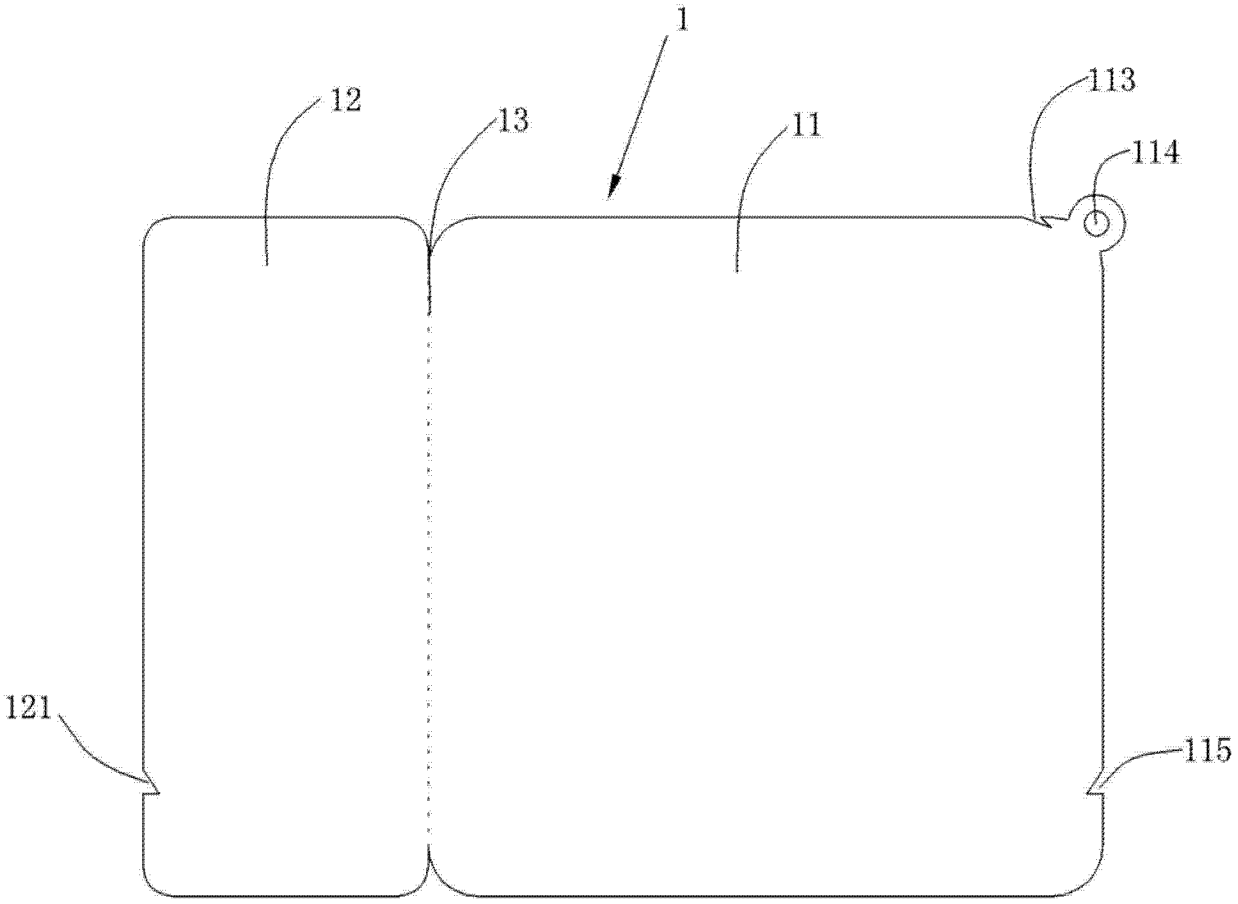

图 3

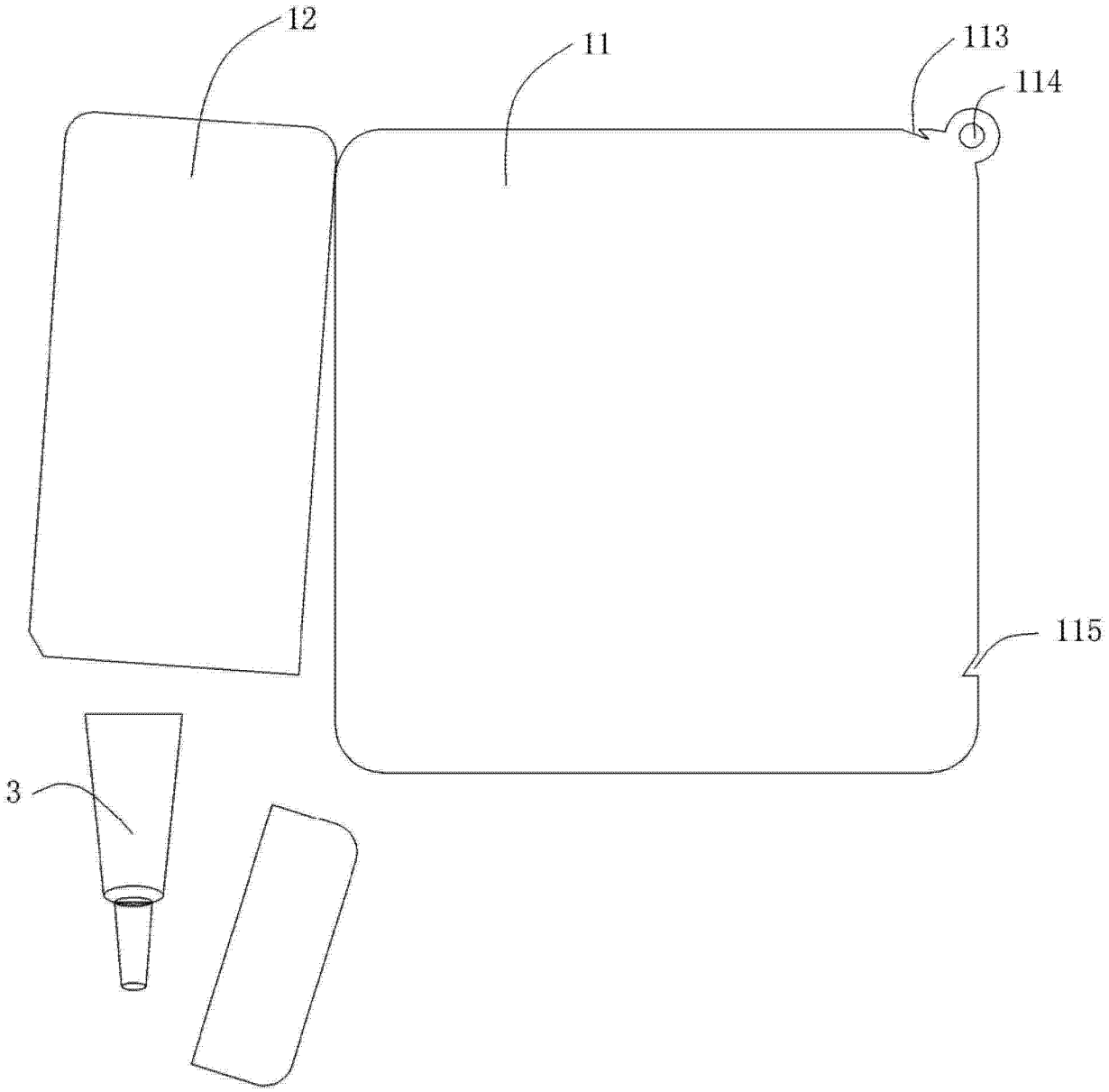

图 4

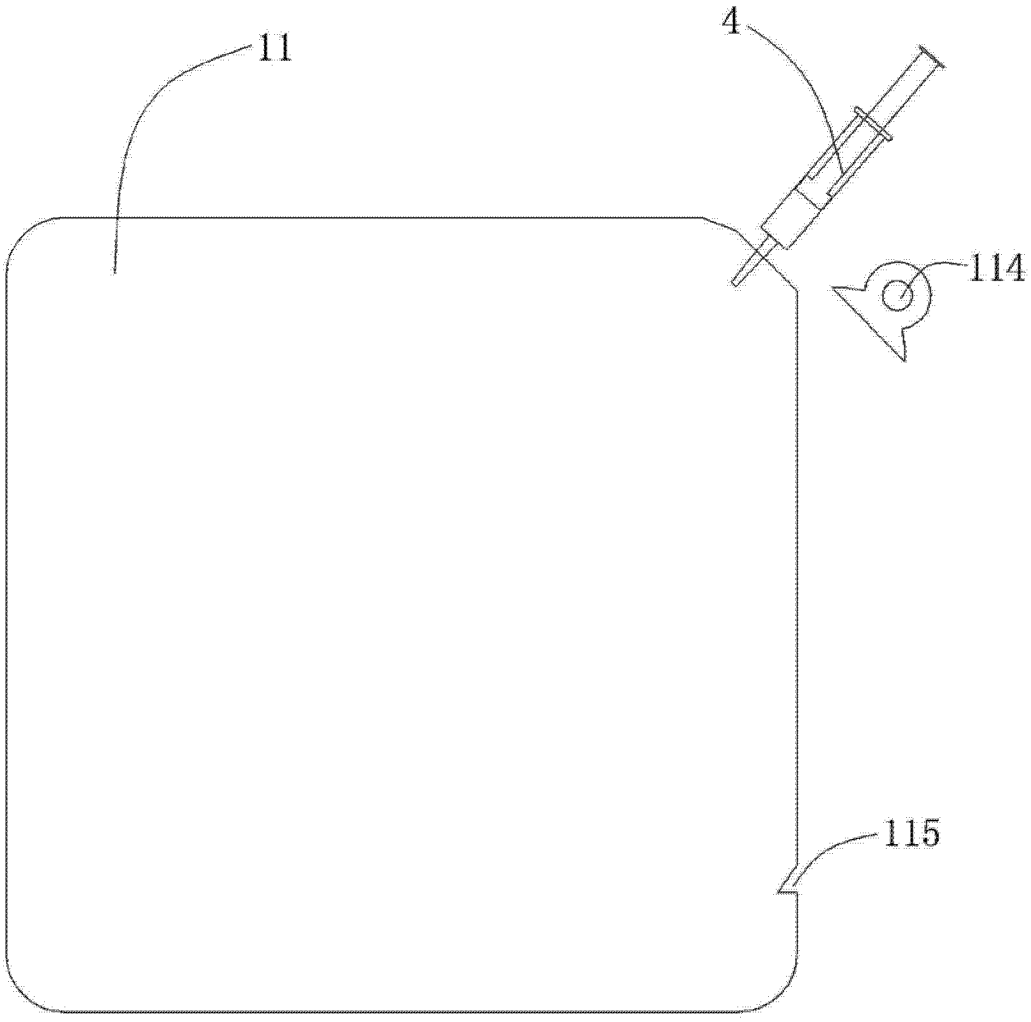

图 5

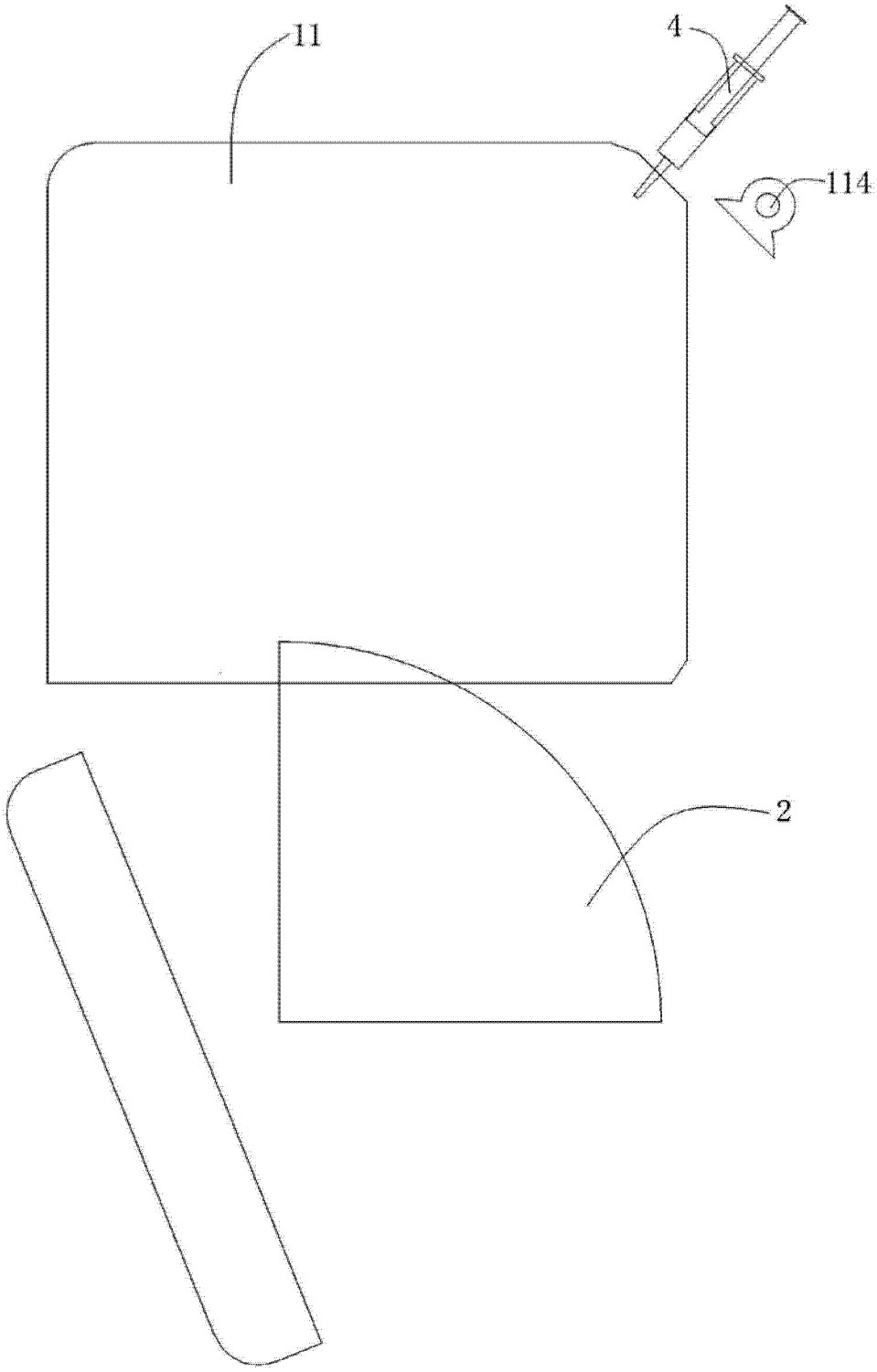

图 6

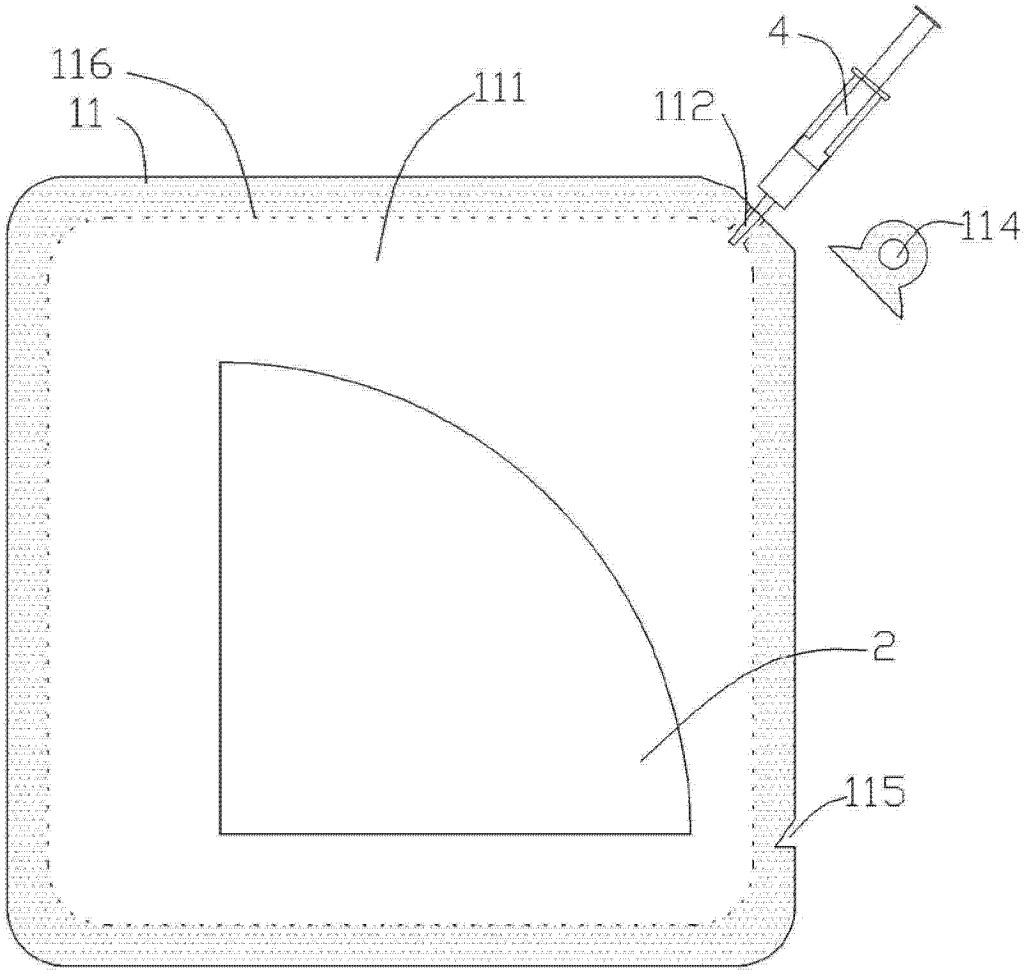

图 7