(19)中华人民共和国国家知识产权局

(12)实用新型专利

(10)授权公告号 CN 202618428 U
(45)授权公告日 2012.12.26

(21)申请号 201220127157.7

(22)申请日 2012.03.30

(73)专利权人 陈妙香
地址 517400 广东省紫金县凤安镇黄洞坑村中心村民小组 21 号

(72)发明人 陈妙香

(51)Int.Cl.
A42B 1/24(2006.01)
A42B 1/04(2006.01)

权利要求书 1 页 说明书 2 页 附图 1 页

(54)实用新型名称

一种带太阳能风扇的鸭舌帽

(57)摘要

本实用新型公开了一种带太阳能风扇的鸭舌帽，包括帽体、帽舌、太阳能电池板、太阳能控制器、锂电池、逆变器、小型发动机和扇叶；所述太阳能电池板设置在帽舌上表面，且整个太阳能电池板覆盖在帽舌上表面，有利于更好地收集太阳光，通过中间各元件一系列的工作，将太阳能转换为电能储存到锂电池中，以便于给风扇提供能源，驱动小型发动机带动扇叶旋转，因此本实用新型具有结构简单、操作方便、节能环保的优点。

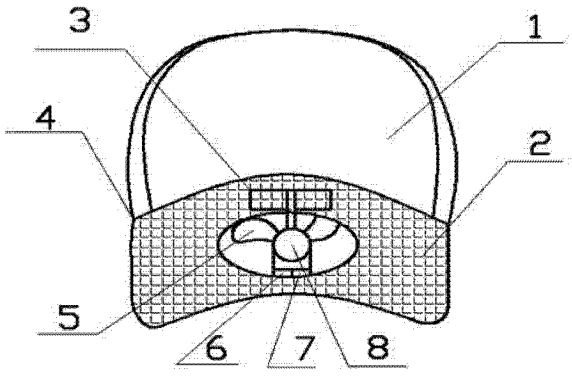

CN 202618428 U

1. 一种带太阳能风扇的鸭舌帽，包括帽体、帽舌、太阳能电池板、太阳能控制器、锂电池、逆变器、小型发动机和扇叶；其特征在于：所述太阳能电池板设置在帽舌上表面，所述太阳能控制器、锂电池和逆变器安装在帽舌下表面，所述帽舌下表面设置有导线，通过导线连接着太阳能电池板、太阳能控制器、锂电池和逆变器，所述扇叶安装在小型发动机一端，所述小型发动机安装在帽舌中下端。

2. 根据权利要求 1 所述的带太阳能风扇的鸭舌帽，其特征在于：所述的太阳能电池板采用薄膜太阳能电池。

3. 根据权利要求 1 所述的带太阳能风扇的鸭舌帽，其特征在于：所述的帽体与帽舌连接，所述的帽体一侧设置有按钮开关。

一种带太阳能风扇的鸭舌帽

技术领域

[0001] 本实用新型涉及一种带太阳能风扇的鸭舌帽。

背景技术

[0002] 众所周知，帽子在生活中的应用十分广泛，鸭舌帽就是一个很好的例子，不仅能起到很好的遮阳作用，而且还是一种不错的装饰品，当炎热的夏日一到来，帽子就起到了很好的遮阳效果，但是炎炎夏日鸭舌帽即使能遮阳防射，却不能起到降温散热的效果，普通带有小型电风扇的鸭舌帽即使可以解决问题，但是需要电能来维持，且需换电池及充电，不仅费电而且麻烦。

发明内容

[0003] 本实用新型所要解决的技术问题是提供一种利用太阳能发电、供电给风扇，达到降温散热效果的带太阳能风扇的鸭舌帽。

[0004] 本实用新型是通过以下技术方案来实现的：一种带太阳能风扇的鸭舌帽，包括帽体、帽舌、太阳能电池板、太阳能控制器、锂电池、逆变器、小型发动机和扇叶；所述太阳能电池板设置在帽舌上表面，所述太阳能控制器、锂电池和逆变器安装在帽舌下表面，所述帽舌下表面设置有导线，通过导线连接着太阳能电池板、太阳能控制器、锂电池和逆变器，所述扇叶安装在小型发动机一端，所述小型发动机安装在帽舌中下端。

[0005] 作为优选，所述的太阳能电池板采用薄膜太阳能电池。

[0006] 作为优选，所述的帽体与帽舌连接，所述的帽体一侧设置有按钮开关。

[0007] 本实用新型的带太阳能风扇的鸭舌帽有益效果是：利用太阳能发电，供电给小型发动机，带动风扇旋转，因此本实用新型具有结构简单、操作方便、节能环保的优点。

附图说明

[0008] 为了易于说明，本实用新型由下述的具体实施例及附图作以详细描述。

[0009] 图 1 为本实用新型带太阳能风扇的鸭舌帽的结构示意图。

具体实施方式

[0010] 如图 1 所示，本实用新型的一种带太阳能风扇的鸭舌帽，包括帽体 1、帽舌 4、太阳能电池板 2、太阳能控制器 6、锂电池 3、逆变器 7、小型发动机 8 和扇叶 5；所述太阳能电池板 2 设置在帽舌 4 上表面，且整个太阳能电池板 2 覆盖在帽舌 4 上表面，有利于更好地收集太阳光；所述太阳能控制器 6、锂电池 3 和逆变器 7 安装在帽舌 4 下表面，所述帽舌 4 下表面设置有导线（未图示），通过导线（未图示）连接着太阳能电池板 2、太阳能控制器 6、锂电池 3 和逆变器 7，通过中间各元件一系列的工作，将太阳能转换为电能储存到锂电池中；所述扇叶 5 安装在小型发动机 8 一端；所述小型发动机 8 安装在帽舌 4 中下端，通过储存在锂电池 3 中的电能供给小型发动机 8 工作，以及带动扇叶 5 旋转。

[0011] 其中，所述的太阳能电池板 2 采用薄膜太阳能电池；所述的帽体 1 与帽舌 4 连接，所述的帽体 1 一侧设置有按钮开关（未图示），通过按钮开关（未图示）控制小型发动机 8 工作。

[0012] 本实用新型的带太阳能风扇的鸭舌帽有益效果是：利用太阳能发电，供电给小型发动机，带动风扇旋转，因此本实用新型具有结构简单、操作方便、节能环保的优点。

[0013] 以上所述，仅为本实用新型的具体实施方式，但本实用新型的保护范围并不局限于此，任何不经过创造性劳动想到的变化或替换，都应涵盖在本实用新型的保护范围之内。因此，本实用新型的保护范围应该以权利要求书所限定的保护范围为准。

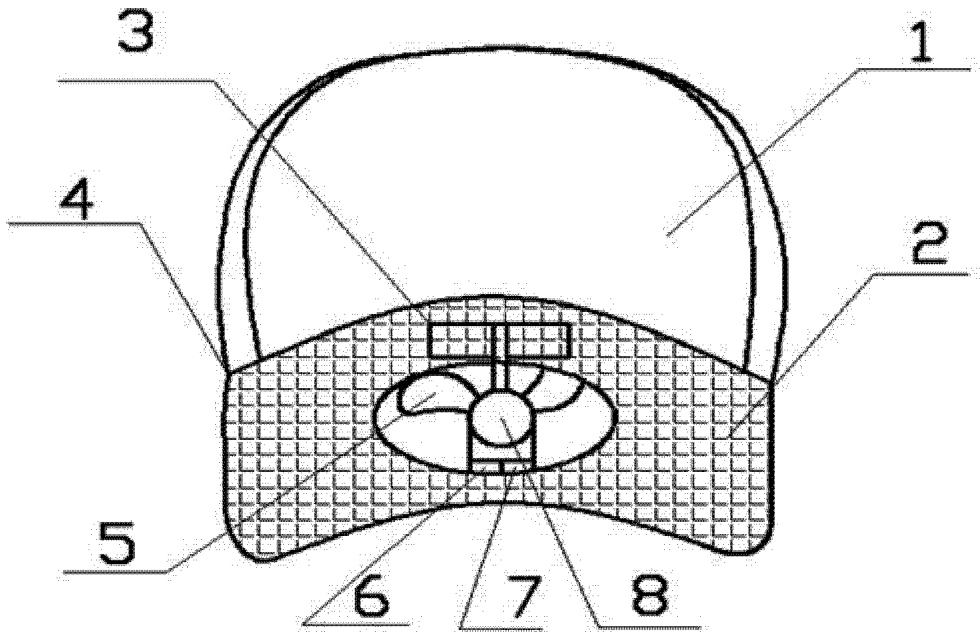

图 1