(19)中华人民共和国国家知识产权局

(12)实用新型专利

(10)授权公告号 CN 202660255 U
(45)授权公告日 2013.01.09

(21)申请号 201220346584.4

(22)申请日 2012.07.16

(73)专利权人 郭科松
地址 317300 浙江省台州市仙居县南峰街道下新屋村上新屋 16 号

(72)发明人 郭科松

(51)Int.Cl.
F21L 4/00(2006.01)
F21V 21/088(2006.01)
F21V 21/096(2006.01)
F21V 21/14(2006.01)

权利要求书 1 页 说明书 2 页 附图 1 页

(54)实用新型名称

夜钓辅助灯

(57)摘要

一种夜钓辅助灯，包括照明装置和夹具，所述照明装置包括照明灯、灯壳、电源以及开关按钮，所述电源设置在灯壳内部，所述开关按钮设置在灯壳的一头，所述夹具包括夹体以及设置在夹体上的灯壳支撑，所述灯壳固定在所述灯壳支撑架上。本实用新型结构简单、体积较小，方便携带，另外电池使用时间较长，较省电，因此使用较方便。

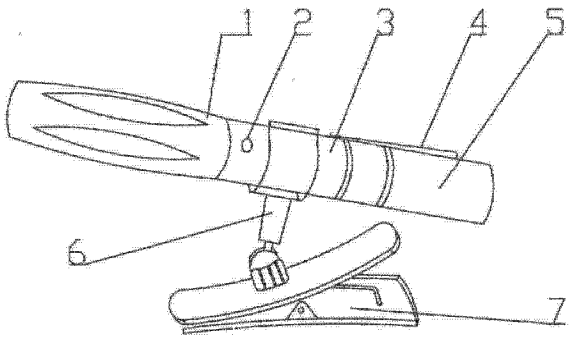

CN 202660255 U

1. 一种夜钓辅助灯，其特征在于：包括照明装置和夹具，所述照明装置包括照明灯、灯壳、电源以及开关按钮，所述电源设置在灯壳内部，所述开关按钮设置在灯壳的一头，所述夹具包括夹体以及设置在夹体上的灯壳支撑架，所述灯壳固定在所述灯壳支撑架上。

2. 根据权利要求 1 所述的夜钓辅助灯，其特征在于：所述灯壳为笔式灯壳，所述灯壳上设置有笔夹。

3. 根据权利要求 1 所述的夜钓辅助灯，其特征在于：所述灯壳支撑架通过转轴可旋转的固定在所述夹体上。

4. 根据权利要求 1 所述的夜钓辅助灯，其特征在于：所述夹体底部嵌固有强力磁铁。

夜钓辅助灯

技术领域

[0001] 本实用新型涉及一种照明灯具，特别是一种夜间钓鱼所用的灯具。

背景技术

[0002] 目前，市面上用于海杆夜间钓鱼的夜光浮标都是持续用电，用电量很大，有些化学的浮标又是一次性的，它们的使用成本都很高，使用时还要长时间看浮标，让人感到使用不够方便。另外部分钓鱼所用的灯具体积大、不方便携带。

[0003] 因此，设计一种使用方便、省电的夜钓辅助灯是本领域技术人员亟需解决的一个技术问题。

实用新型内容

[0004] 本实用新型所要解决的技术问题在于提供一种使用方便、省电的夜钓辅助灯。本实用新型产品结构简单、成本低、制造便利、体积小巧携带方便。

[0005] 本实用新型的技术方案是：

[0006] 一种夜钓辅助灯，包括照明装置和夹具，所述照明装置包括照明灯、灯壳、电源以及开关按钮，所述电源设置在灯壳内部，所述开关按钮设置在灯壳的一头，所述夹具包括夹体以及设置在夹体上的灯壳支撑架，所述灯壳固定在所述灯壳支撑架上。

[0007] 作为优选技术方案，所述灯壳为笔式灯壳，所述灯壳上设置有笔夹。

[0008] 作为优选技术方案，所述灯壳支撑架通过转轴可旋转的固定在所述夹体上。

[0009] 作为优选技术方案，所述夹体底部嵌固有强力磁铁。

[0010] 本实用新型的有益效果是：

[0011] 本实用新型结构简单、体积较小，方便携带，另外电池使用时间较长，较省电，因此使用较方便。

附图说明

[0012] 图 1 是本实用新型的结构图。

具体实施方式

[0013] 应当理解，此处所描述的具体实施例仅仅用以解释本实用新型，并不用于限定本实用新型。

[0014] 一种夜钓辅助灯，包括照明装置和夹具，所述照明装置包括照明灯 1、灯壳 3、电源 5 以及开关按钮 2，所述电源 5 设置在灯壳 3 内部，所述开关按钮 2 设置在灯壳 3 的一头，所述夹具包括夹体 7 以及设置在夹体 7 上的灯壳支撑架 6，所述灯壳 3 固定在所述灯壳支撑架 6 上。

[0015] 所述灯壳 3 为笔式灯壳，所述灯壳上设置有笔夹 4。可方便的将照明灯具别在衬衣、皮带上，方便携带。

[0016] 所述灯壳支撑架 6 通过转轴可旋转的固定在所述夹体 7 上。可方便大范围调整灯光的照射区域。

[0017] 在所述夹体 7 底部嵌固有强力磁铁，这样可以将本实用新型通过该强力磁铁吸附在铁具或者磁铁上，应用范围更为广泛。

[0018] 以上所述仅为本实用新型的优选实施例，并非因此而限制本实用新型的专利范围，凡是利用本实用新型说明书及附图内容所作的等效结构变换，或直接或间接运用在其他相关的技术领域，均同理包括在实用新型的专利保护范围内。

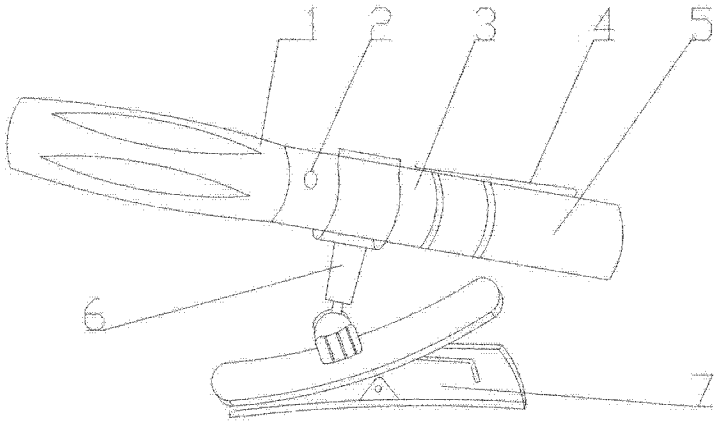

图 1