(19)中华人民共和国国家知识产权局

(12)实用新型专利

(10)授权公告号 CN 213156987 U
(45)授权公告日 2021.05.11

(21)申请号 202021640617.7

(22)申请日 2020.08.10

(73)专利权人 傅珺
地址 210000 江苏省南京市秦淮区马路街1号东部战区空军医院血透室

(72)发明人 傅珺

(74)专利代理机构 北京化育知识产权代理有限公司 11833
代理人 秦丽

(51)Int.Cl.
A61F 13/02(2006.01)
A61M 25/02(2006.01)

权利要求书1页 说明书2页 附图2页

(54)实用新型名称

一种功能性医用敷料贴

(57)摘要

本实用新型属于医用敷料贴技术领域，尤其为一种功能性医用敷料贴，包括第一透明贴，所述第一透明贴的顶部开设有矩形孔，所述第一透明贴的顶部设置有第二透明贴，所述第二透明贴的底部设置有敷料，所述第一透明贴的一侧设置有固定贴；本实用新型，通过设置第二透明贴和敷料，能够便于对患者的伤口处进行敷贴，通过设置第一透明贴，能够便于粘贴第二透明贴，从而避免第二透明贴直接黏贴在患者的皮肤表面，减轻揭下时对皮肤的牵动，减轻患者的不适感，通过固定贴和固定孔，能够便于在患者置管后，对管体进行固定，从而避免管体松动，通过设置水胶体材质的敷料，能够吸收伤口渗出液，并起到一定的清创功效。

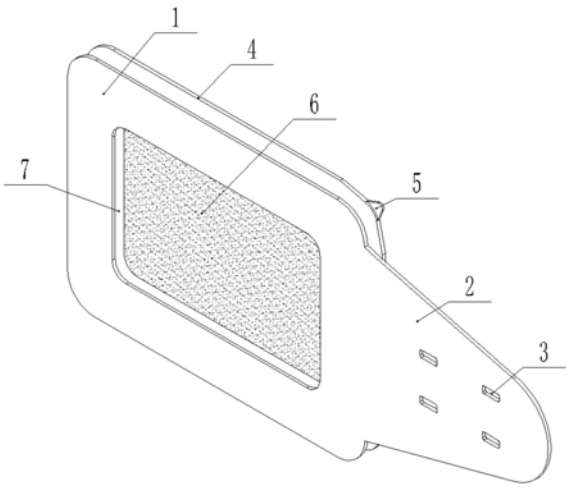

CN 213156987 U

1.一种功能性医用敷料贴,包括第一透明贴(1),其特征在于:所述第一透明贴(1)的顶部开设有矩形孔(7),所述第一透明贴(1)的顶部设置有第二透明贴(4),所述第二透明贴(4)的底部设置有敷料(6),所述第一透明贴(1)的一侧设置有固定贴(2)。

2.根据权利要求1所述的一种功能性医用敷料贴,其特征在于:所述第二透明贴(4)的侧面顶部设置有凸条(5),所述凸条(5)与第二透明贴(4)为一体结构。

3.根据权利要求1所述的一种功能性医用敷料贴,其特征在于:所述固定贴(2)的底部设置有医用黏胶。

4.根据权利要求1所述的一种功能性医用敷料贴,其特征在于:所述固定贴(2)的顶部开设有固定孔(3),所述固定孔(3)的数量为四个,四个所述固定孔(3)均匀分布在固定贴(2)的顶部。

5.根据权利要求1所述的一种功能性医用敷料贴,其特征在于:所述敷料(6)的材质为水胶体敷料(6)。

一种功能性医用敷料贴

技术领域

[0001] 本实用新型属于医用敷料贴技术领域，具体涉及一种功能性医用敷料贴。

背景技术

[0002] 敷贴是一种医疗产品，为常用耗材，用于不同伤口的清创包扎，利于伤口愈合，现有的敷料贴一般为一体结构，在更换时，需要将敷料贴全部揭下，然后进行更换，而在揭下的过程中，由于敷料贴周围的黏胶与患者的皮肤粘合较为牢固，会牵动伤口，导致伤口开裂，给患者带来较大的不适感，且不利于伤口愈合，且现有的敷料贴在患者需要置管时，在固定上具有一定的不便。

实用新型内容

[0003] 为解决上述背景技术中提出的问题。本实用新型提供了一种功能性医用敷料贴，具有便于更换，减轻患者不适，利于伤口愈合特点。

[0004] 为实现上述目的，本实用新型提供如下技术方案：一种功能性医用敷料贴，包括第一透明贴，所述第一透明贴的顶部开设有矩形孔，所述第一透明贴的顶部设置有第二透明贴，所述第二透明贴的底部设置有敷料，所述第一透明贴的一侧设置有固定贴。

[0005] 优选的，所述第二透明贴的侧面顶部设置有凸条，所述凸条与第二透明贴为一体结构。

[0006] 优选的，所述固定贴的底部设置有医用黏胶。

[0007] 优选的，所述固定贴的顶部开设有固定孔，所述固定孔的数量为四个，四个所述固定孔均匀分布在固定贴的顶部。

[0008] 优选的，所述敷料的材质为水胶体敷料。

[0009] 与现有技术相比，本实用新型的有益效果是：

[0010] 本实用新型，通过设置第二透明贴和敷料，能够便于对患者的伤口处进行敷贴，通过设置第一透明贴，能够便于粘贴第二透明贴，从而避免第二透明贴直接黏贴在患者的皮肤表面，减轻揭下时对皮肤的牵动，减轻患者的不适感，通过固定贴和固定孔，能够便于在患者置管后，对管体进行固定，从而避免管体松动，通过设置水胶体材质的敷料，能够吸收伤口渗出液，并起到一定的清创功效。

附图说明

[0011] 附图用来提供对本实用新型的进一步理解，并且构成说明书的一部分，与本实用新型的实施例一起用于解释本实用新型，并不构成对本实用新型的限制。在附图中：

[0012] 图1为本实用新型的立体结构示意图；

[0013] 图2为本实用新型的俯视结构示意图；

[0014] 图3为本实用新型的侧视剖面结构示意图；

[0015] 图中：1、第一透明贴；2、固定贴；3、固定孔；4、第二透明贴；5、凸条；6、敷料；7、矩形

孔。

具体实施方式

[0016] 下面将结合本实用新型实施例中的附图，对本实用新型实施例中的技术方案进行清楚、完整地描述，显然，所描述的实施例仅仅是本实用新型一部分实施例，而不是全部的实施例。基于本实用新型中的实施例，本领域普通技术人员在没有做出创造性劳动前提下所获得的所有其他实施例，都属于本实用新型保护的范围。

[0017] 实施例

[0018] 请参阅图1-3，本实用新型提供以下技术方案：一种功能性医用敷料贴，包括第一透明贴1，所述第一透明贴1的顶部开设有矩形孔7，所述第一透明贴1的顶部设置有第二透明贴4，所述第二透明贴4的底部设置有敷料6，所述第一透明贴1的一侧设置有固定贴2。

[0019] 具体的，所述第二透明贴4的侧面顶部设置有凸条5，所述凸条5与第二透明贴4为一体结构。

[0020] 具体的，所述固定贴2的底部设置有医用黏胶。

[0021] 具体的，所述固定贴2的顶部开设有固定孔3，所述固定孔3的数量为四个，四个所述固定孔3均匀分布在固定贴2的顶部。

[0022] 具体的，所述敷料6的材质为水胶体敷料6。

[0023] 本实用新型的工作原理及使用流程：本实用新型，使用时，当需要使用敷料贴时，首先将第一透明贴1黏贴在伤口的周围，并将伤口在矩形孔7中露出，然后将第二透明贴4粘贴在第一透明贴1的顶部，并将第一透明贴1和第二透明贴4的边角对齐，第二透明贴4中部的敷料6部分会覆盖在伤口上，从而便于伤口的恢复，当需要对置管进行固定时，将医用胶带穿过固定孔3，然后将医用较高带缠绕黏贴在罐体的表面，对管体进行固定，当需要更换敷料6时，首先将固定引流管的医用胶带解开，再将黏贴块揭开，然后一手捏住凸条5，另一手按住第一透明贴1，向后缓慢拉动凸条5，从而将第二透明贴4和敷料6揭下，由于存在第一透明贴1，能够对伤口的周围起到一定的加固作用，避免牵拉伤口周围的皮肤，便于进行更换，同时减轻患者的痛苦。

[0024] 最后应说明的是：以上所述仅为本实用新型的优选实施例而已，并不用于限制本实用新型，尽管参照前述实施例对本实用新型进行了详细的说明，对于本领域的技术人员来说，其依然可以对前述各实施例所记载的技术方案进行修改，或者对其中部分技术特征进行等同替换。凡在本实用新型的精神和原则之内，所作的任何修改、等同替换、改进等，均应包含在本实用新型的保护范围之内。

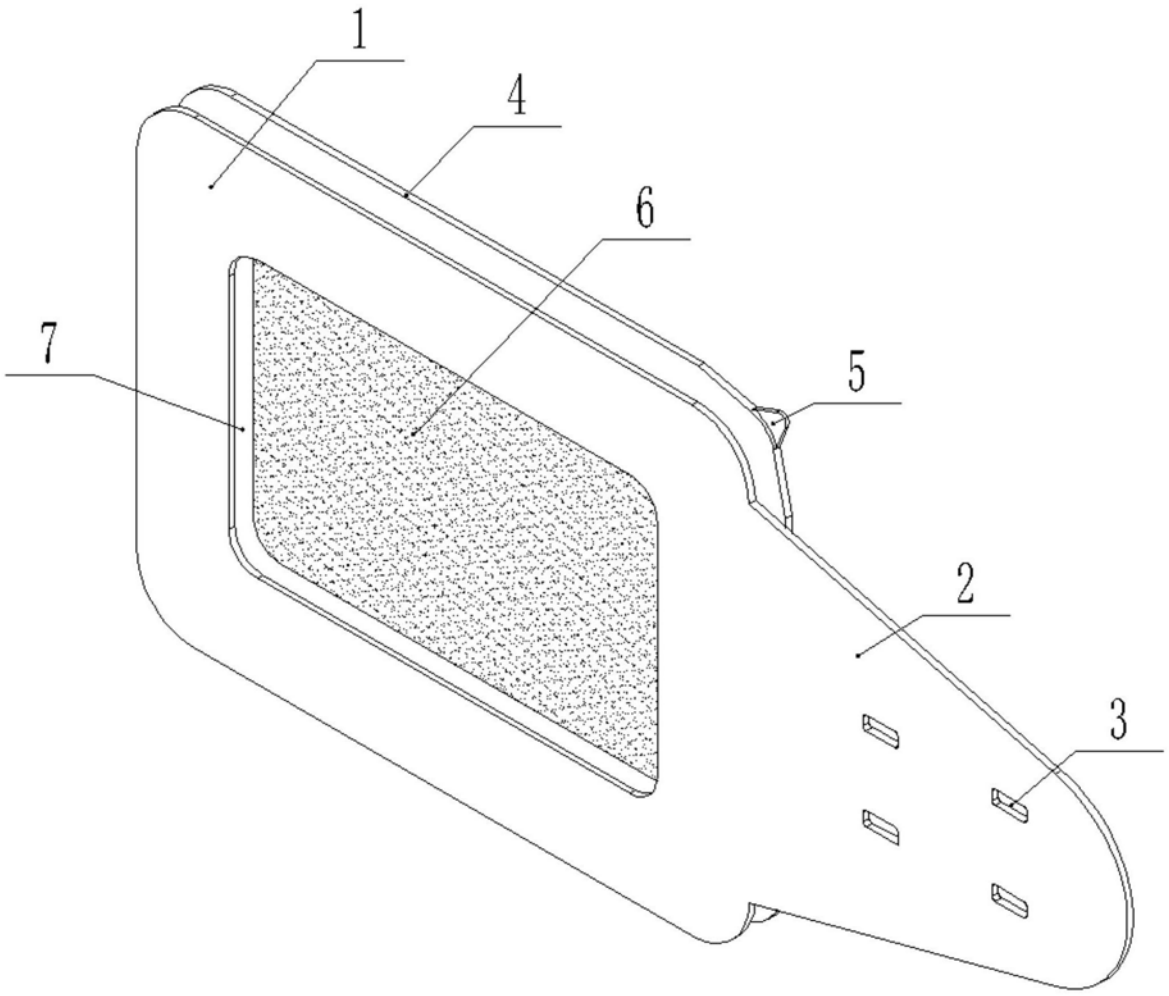

图1

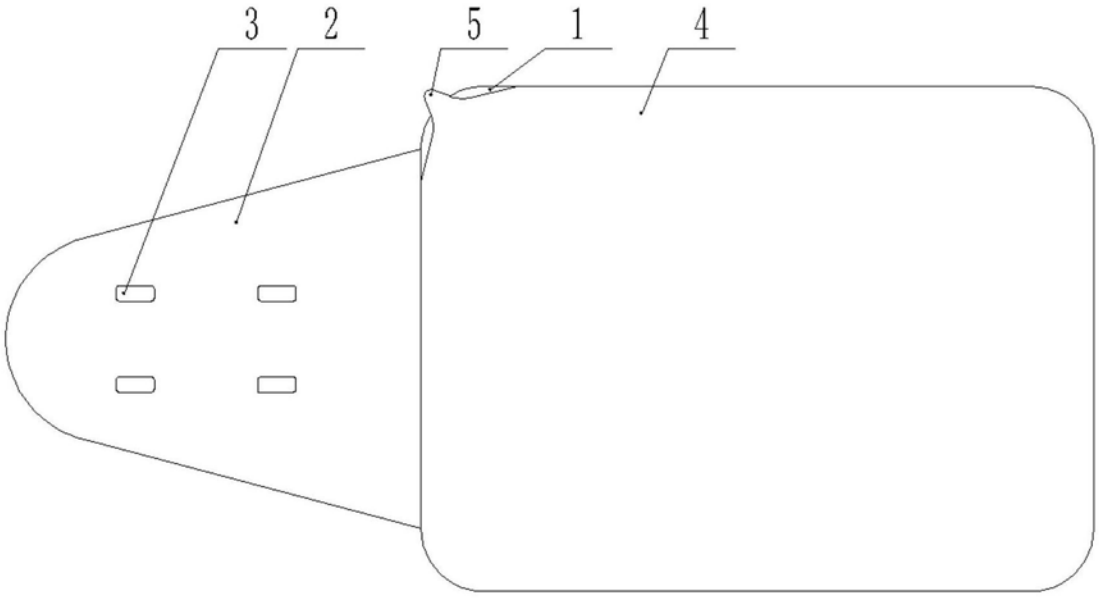

图2

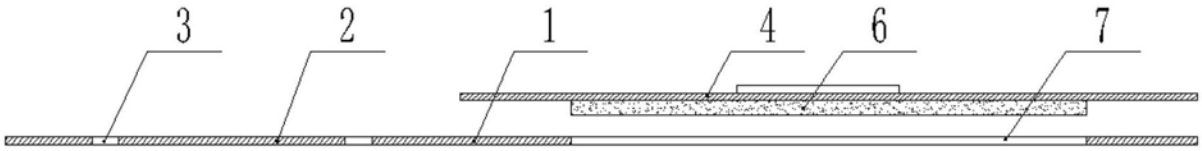

图3