(19)中华人民共和国国家知识产权局

(12)实用新型专利

(10)授权公告号 CN 204363551 U
(45)授权公告日 2015.06.03

(21)申请号 201520037279.0

(22)申请日 2015.01.20

(73)专利权人 中国农业科学院兰州畜牧与兽药研究所

地址 730000 甘肃省兰州市七里河区小西湖硷沟沿335号

(72)发明人 孔晓军 李建喜 王学智 张景艳 秦哲 王磊 王旭荣

(74)专利代理机构 北京中恒高博知识产权代理有限公司 11249

代理人 高玉滨

(51)Int.Cl.
A47F 7/00(2006.01)
A47F 5/10(2006.01)

权利要求书1页 说明书2页 附图1页

(54)实用新型名称

一种伸缩式腊叶标本陈列架

(57)摘要

本实用新型公开了一种伸缩式腊叶标本陈列架，主要包括多个结构相同的标本安装框，所述每个标本安装框的底部安装有行走轮，多个标本安装框依次排列且相邻两标本安装框之间通过合页连接，在每个标本安装框上设置有多个用于安装标本的安装通槽。本实用新型包括多个结构相同的且依次通过合页连接的标本安装框，在每个标本安装框上设置有多个安装通槽用于展示标本，可同时展示多种标本，通过合页连接，可以伸缩，极大的减少了占地面积，能够适应不同大小的放置/展示空间，在各个标本安装框的底部设置有行走轮，便于移动及搬运，结构简单，美观大方，节省空间，立体感强。

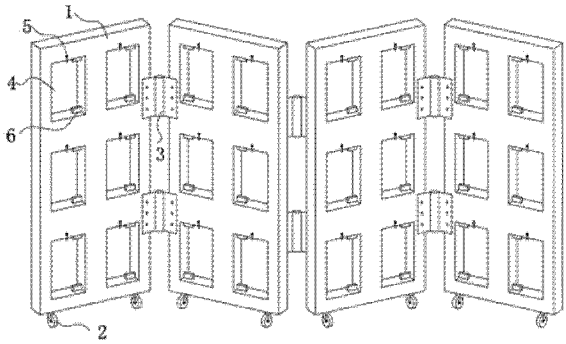

CN 204363551 U

1. 一种伸缩式腊叶标本陈列架，其特征在于：主要包括多个结构相同的标本安装框，所述每个标本安装框的底部安装有行走轮，多个标本安装框依次排列且相邻两标本安装框之间通过合页连接，在每个标本安装框上设置有多个用于安装标本的安装通槽。

2. 根据权利要求 1 所述的一种伸缩式腊叶标本陈列架，其特征在于：所述每个标本安装框上的安装通槽的个数为偶数个且在标本安装框上对称布置。

3. 根据权利要求 1 或 2 所述的一种伸缩式腊叶标本陈列架，其特征在于：所述每个标本安装框的正面及反面均设置有与其上安装通槽个数相同的标本固定块，所述标本固定块位于对应安装通槽的上方，标本固定块与标本安装框铰接。

4. 根据权利要求 3 所述的一种伸缩式腊叶标本陈列架，其特征在于：所述标本安装框由木板或者金属板制成。

5. 根据权利要求 4 所述的一种伸缩式腊叶标本陈列架，其特征在于：所述安装通槽的侧壁中心处设置有用于对标本进行限位的限位块。

一种伸缩式腊叶标本陈列架

技术领域

[0001] 本实用新型涉及标本陈列领域，具体涉及一种伸缩式腊叶标本陈列架。

背景技术

[0002] 腊叶标本又称压制标本，通常是将新鲜的植物材料用吸水纸压制使之干燥后装订在白色硬纸上（这种纸称为台纸）制成的标本。腊叶标本对于植物分类工作意义重大，它使得植物学家在一年四季中都可以查对采自不同地区的标本。一些大的植物标本馆往往收藏百万份以上的腊叶标本，植物学家借助于这些标本从事描述和鉴定。16 世纪后半期植物分类的迅速发展在相当大的程度上是由腊叶标本这种新技术促成的。腊叶标本的意义并不局限于植物分类学的研究，腊叶标本的采集与制作在普通人眼里更多的是出于一种对自然与生命的感悟，出于一种博物学的传统和情结。当然，腊叶标本本身带给人们的美感也是一个重要的方面。

[0003] 普通植物标本的制作一般在美观上面不太讲究，也不是很注重颜色的保持。但是如果做为科普展览展示用的植物标本，或者做为装饰用的植物标本在制作的过程中对于标本是否平整，美观，色彩保持如何就会有更多的讲究。

[0004] 目前国内许多的教学单位或科研机构都在积极建立腊叶标本展示馆，因此，需要一种既能够尽可能多陈列腊叶标本，又尽量节省空间的标本陈列架。

实用新型内容

[0005] 为了解决上述技术问题，本实用新型提供一种伸缩式腊叶标本陈列架，该陈列架能够同时展示多种腊叶标本，且能够节约陈列空间，便于运动或搬运。

[0006] 本实用新型的目的通过以下技术方案来具体实现：

[0007] 一种伸缩式腊叶标本陈列架，主要包括多个结构相同的标本安装框，所述每个标本安装框的底部安装有行走轮，多个标本安装框依次排列且相邻两标本安装框之间通过合页连接，在每个标本安装框上设置有多个用于安装标本的安装通槽。

[0008] 进一步的，所述每个标本安装框上的安装通槽的个数为偶数个且在标本安装框上对称布置。

[0009] 进一步的，所述每个标本安装框的正面及反面均设置有与其上安装通槽个数相同的标本固定块，所述标本固定块位于对应安装通槽的上方，标本固定块与标本安装框铰接。进一步的，所述标本安装框由木板或者金属板制成。

[0010] 进一步的，所述安装通槽的侧壁中心处设置有用于对标本进行限位的限位块。

[0011] 本实用新型一种伸缩式腊叶标本陈列架，包括多个结构相同的且依次通过合页连接的标本安装框，在每个标本安装框上设置有多个安装通槽用于展示标本，可同时展示多种标本，通过合页连接，可以伸缩，极大的减少了占地面积，能够适应不同大小的放置／展示空间，在各个标本安装框的底部设置有行走轮，便于移动及搬运，结构简单，美观大方，节省空间，立体感强。

附图说明

[0012] 下面根据附图和实施例对本实用新型作进一步详细说明。

[0013] 图 1 是本实用新型一种伸缩式腊叶标本陈列架的结构示意图。

[0014] 图中 :1- 标本安装框 ;2- 行走轮 ;3- 合页 ;4- 安装通槽 ;5- 标本固定块 ;6- 限位块。

具体实施方式

[0015] 如图 1 所示,本实用新型实施例所述的一种伸缩式腊叶标本陈列架,主要包括多个结构相同的标本安装框 1,每个标本安装框 1 的底部安装有行走轮 2,多个标本安装框 1 依次排列且相邻两标本安装框 1 之间通过合页 3 连接,在每个标本安装框 1 上设置有多个用于安装标本的安装通槽 4。

[0016] 一种优选的实施方式,每个标本安装框 3 上的安装通槽 4 的个数为偶数个且在标本安装框 1 上对称布置。

[0017] 优选的,每个标本安装框 1 的正面及反面均设置有与其上安装通槽 4 个数相同的标本固定块 5,标本固定块 5 位于对应安装通槽 4 的上方,标本固定块 5 与标本安装框 1 铰接,使得标本固定块 5 能够绕着标本安装框 1 转动,当将标本安装插接在安装通槽 4 内后,将标本固定块 5 绕致到竖直位置对标本进行固定,防止标本有安装通槽 4 内滑落。

[0018] 优选的,标本安装框 1 由木板或者金属板制成。

[0019] 更为优选的,安装通槽 4 的侧壁中心处设置有用于对标本进行限位的限位块 6,由于标本安装框 1 的双面均进行展示,限位块 6 能够将两对应的标本进行分隔,便于安装及拆卸标本。

[0020] 本实用新型一种伸缩式腊叶标本陈列架,在使用时,将植物材料用吸水纸压制使之干燥后装订在白色硬纸上(这种纸称为台纸)后制成标本,将制成的各标本安装到本实用新型标本安装框的安装通槽的双侧,并通过标本固定块进行固定,可同时展示多种标本,通过合页连接,可以伸缩,极大的减少了占地面积,能够适应不同大小的放置 / 展示空间,在各个标本安装框的底部设置有行走轮,便于移动及搬运,结构简单,美观大方,节省空间,立体感强。

[0021] 最后应说明的是 :以上所述仅为本实用新型的优选实施例而已,并不用于限制本实用新型,对于本领域的技术人员来说,其依然可以对前述各实施例所记载的技术方案进行调节,或者对其中部分技术特征进行等同替换,凡在本实用新型的精神和原则之内,所作的任何修改、等同替换、改进等,均应包含在本实用新型的保护范围之内。

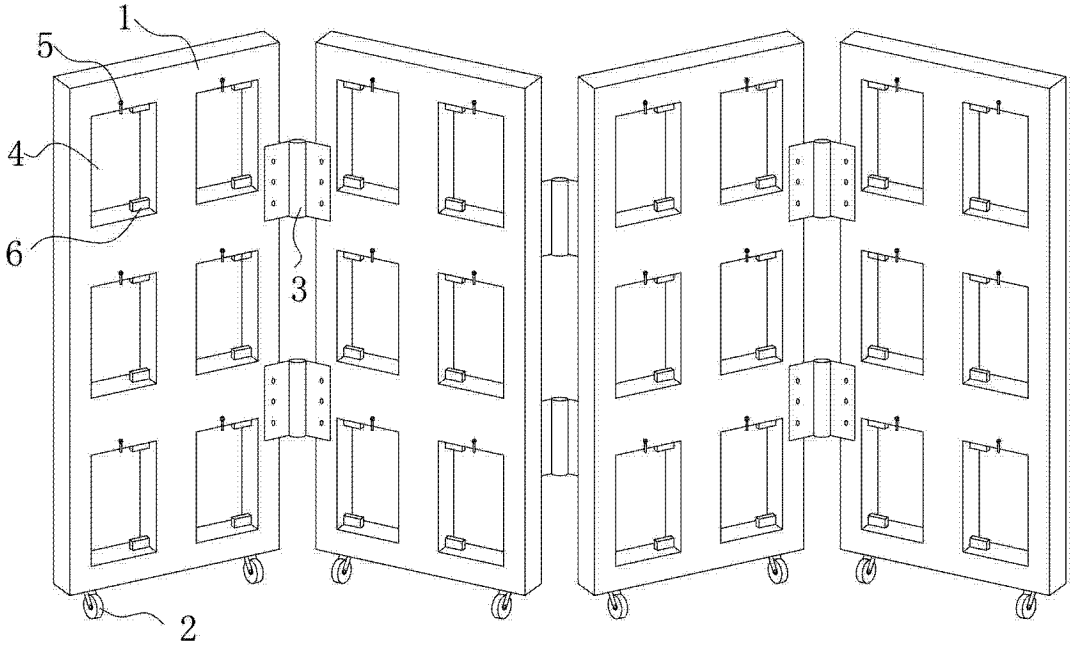

图 1