SUOMI – FINLAND
(FI)

PATENTTI- JA REKISTERIHALLITUS
PATENT- OCH REGISTERSTYRELSEN

[L] TIIVISTELMÄ - SAMMANDRAG

(11) (21) Patenttihakemus - Patentansökan 20105153

(51) Kv.lk. - Int.kl.

A01G 23/083 (2006.01)

(22) Saapumispäivä - Ankomstdag 17.02.2010

(24) Tekemispäivä - Ingivningsdag 17.02.2010

(41) Tullut julkiseksi - Blivit offentlig 17.09.2010

(32) (33) (31) Etuoikeus - Prioritet

16.03.2009 FI 20090098 P

(71) Hakija - Sökande

1 •**KETONEN, Lauri,** Huvilakatu 15, 64100 KRISTIINANKAUPUNKI, SUOMI - FINLAND, (FI)

(72) Keksijä - Uppfinnare

1 •**Ketonen, Lauri,** Kristiinankaupunki, SUOMI - FINLAND, (FI)

(74) Asiamies - Ombud

Kespat Oy, PL 601, 40101 Jyväskylä

(54) Keksinnön nimitys - Uppfinningens benämning

MONITOIMIKONE

Flerprocessmaskin

(57) Tiivistelmä - Sammandrag

Keksintö koskee monitoimikonetta (30) puiden kaatamiseksi ja jatkokäsittelemiseksi, joka on sovitettuna ripustettavaksi nivelen (17) välityksellä kuormainlaitteen puomiin (13). Monitoimikoneen (30) ripustiniaitteeseen (32) kuuluu ripustinlaitteen (32) varsi (6) kiinnitettynä rotaattoriin (11) ja sen alaosassa oleva poikittainen runkonivel (4) toimiyksikön (34) rungon (1) kannattamiseksi ja toimilaite (7). Ripustiniaitteeseen (32) kuuluu edelleen laajakulmamekanismi (26) toimilaitteen (7) ja toimiyksikön (34) rungon (1) välille toimilaitteen (7) iskunpituuden aikaansaaman kääntymän suurentamiseksi.
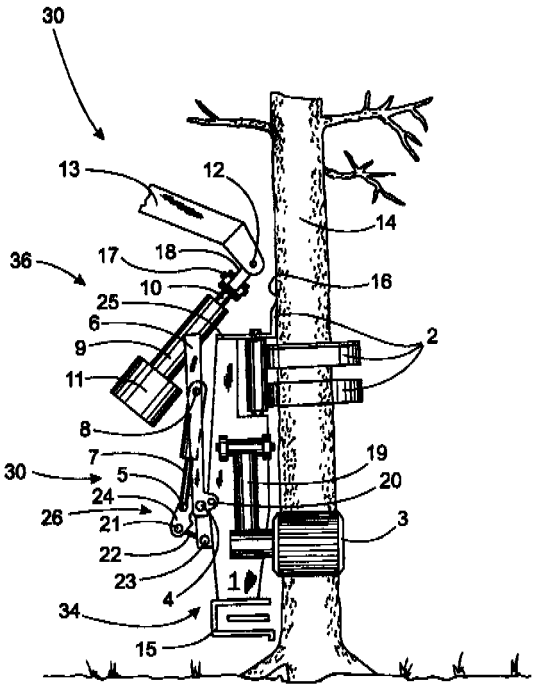
Uppfinningen avser en flerprocessmaskin (30) för fällning och efterbehandling av träd, vilken är anordnad att hängas upp medelst en led (17) i en lastanordnings bom (13). Flerprocessmaskinens (30) upphängningsanordning (32) innefattar upphängningsanordningens (32) arm (6) fäst vid en rotator (11) och en tvärställd stomled (4) i dess nedre del för uppbärande av funktionsenhetens (34) stomme (1) och ett ställdon (7) . Upphängningsanord-ningen (32) innefattar vidare en vidvinkelmekanism (26) mellan ställdonet (7) och funktionsenhetens (34) stomme (1) för förstorande av den av ställdonet (7) åstadkomna slaglängden.