(19)国家知识产权局

(12)实用新型专利

(10)授权公告号 CN 220212859 U
(45)授权公告日 2023.12.22

(21)申请号 202322114745.8

(22)申请日 2023.08.08

(73)专利权人 安徽同舟家政服务有限公司
地址 230001 安徽省合肥市庐阳区阜阳路47号合肥大厦11楼

(72)发明人 潘孝勇 刘晓东 王保

(74)专利代理机构 安徽力澜律师事务所 34127
专利代理师 程亮

(51)Int.Cl.
A47L 13/50(2006.01)

权利要求书1页 说明书3页 附图4页

(54)实用新型名称

一种全自动抹布清洁桶

(57)摘要

本实用新型公开了一种全自动抹布清洁桶，涉及保洁设备的技术领域，包括清洁桶，一侧侧壁上具有进出口、一侧侧壁的下端具有排料管，该进出口铰接有门板；横梁板，可升降的设置于清洁桶内；压网，固定连接于横梁板的两个相对的侧壁上；支撑环，固定连接于清洁桶的内壁上；支撑网，通过若干弹簧固定连接于支撑环的表面；两个集液盒，分别固定连接于清洁桶的内壁和横梁板上，该集液盒上具有贯穿该清洁桶的进液软管；两个该集液盒的相对面上分别具有若干喷头，且支撑网和压网在两个集液盒之间；本实用新型具有使用方便、能够自动对抹布进行清洁等优点。

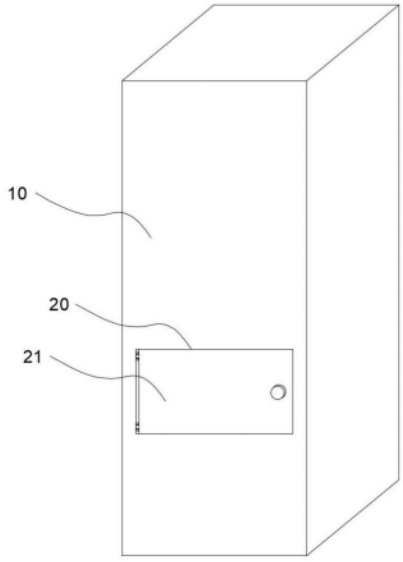

CN 220212859 U

1.一种全自动抹布清洁桶,其特征在于,包括

清洁桶,一侧侧壁上具有进出口、一侧侧壁的下端具有排料管,该进出口铰接有门板;

横梁板,为U型,可升降的设置于清洁桶内;

压网,固定连接于横梁板的两个相对的侧壁上;

支撑环,固定连接于清洁桶的内壁上;

支撑网,通过若干弹簧固定连接于支撑环的表面;

两个集液盒,分别固定连接于清洁桶的内壁和横梁板上,该集液盒上具有贯穿该清洁桶的进液软管;

其中,两个该集液盒的相对面上分别具有若干喷头,且支撑网和压网在两个集液盒之间。

2.根据权利要求1所述的一种全自动抹布清洁桶,其特征在于,该支撑网上对应支撑环的位置固定连接有若干导向杆,该支撑环上对应导向杆的位置具有滑孔,该导向杆滑动贯穿对应位置的滑孔。

3.根据权利要求1所述的一种全自动抹布清洁桶,其特征在于,该横梁板上固定连接有可移动的移动杆,该清洁桶内通过连杆固定连接有定位管,该移动杆滑动贯穿定位管。

4.根据权利要求3所述的一种全自动抹布清洁桶,其特征在于,该清洁桶内转动设置有转动柱,该清洁桶的侧壁上固定连接有驱动电机,该驱动电机的输出端与转动柱的转轴固定连接,该移动杆与驱动杆的一端转动连接,该驱动杆的另一端与转动柱的偏心位置转动连接。

一种全自动抹布清洁桶

技术领域

[0001] 本实用新型涉及保洁设备的技术领域,特别涉及一种全自动抹布清洁桶。

背景技术

[0002] 抹布是常见的清洁用具,抹布在使用的过程中,主要是用于擦拭物体表面的污渍,因此抹布在使用一端时间后就会粘黏大量的污渍,现有的抹布主要是通过工人手动搓洗,为了提高清洁效率,现有的抹布可以通过清洁机进行清洁;

[0003] 如专利申请号CN200920287827.X公开了抹布清洁机,该专利使用时,人们可将抹布放入箱体内,并向内注入清水和洗涤液,用脚踩踏踏板,通过挤压锤对抹布进行清洗,最后将污水排出,节省了大量时间和体力,安全高效;

[0004] 现有技术中的该专利在使用的过程中,需要通过脚踩踏踏板的方式来给清洁机提供动力,这种清洁方式不仅费时费力,还必须工人进行脚动操作,因此这种清洁方式依然存在效率低的问题。

实用新型内容

[0005] 本实用新型所要解决的技术问题是提供一种全自动抹布清洁桶,以解决背景技术中描述的现有技术中抹布清洁机需要人工提供动力的问题。

[0006] 为实现上述目的,本实用新型提供以下的技术方案:一种全自动抹布清洁桶,包括

[0007] 清洁桶,一侧侧壁上具有进出口、一侧侧壁的下端具有排料管,该进出口铰接有门板;

[0008] 横梁板,为U型,可升降的设置于清洁桶内;

[0009] 压网,固定连接于横梁板的两个相对的侧壁上;

[0010] 支撑环,固定连接于清洁桶的内壁上;

[0011] 支撑网,通过若干弹簧固定连接于支撑环的表面;

[0012] 两个集液盒,分别固定连接于清洁桶的内壁和横梁板上,该集液盒上具有贯穿该清洁桶的进液软管;

[0013] 其中,两个该集液盒的相对面上分别具有若干喷头,且支撑网和压网在两个集液盒之间。

[0014] 优选的:该支撑网上对应支撑环的位置固定连接有若干导向杆,该支撑环上对应导向杆的位置具有滑孔,该导向杆滑动贯穿对应位置的滑孔。

[0015] 优选的:该横梁板上固定连接有可移动的移动杆,该清洁桶内通过连杆固定连接有定位管,该移动杆滑动贯穿定位管。

[0016] 优选的:该清洁桶内转动设置有转动柱,该清洁桶的侧壁上固定连接有驱动电机,该驱动电机的输出端与转动柱的转轴固定连接,该移动杆与驱动杆的一端转动连接,该驱动杆的另一端与转动柱的偏心位置转动连接。

[0017] 采用以上技术方案的有益效果是:

[0018] 本申请通过设置的转动柱能够驱动移动杆在定位管上往复转动,从而带动压网和一个集液盒往复移动,使得压网能够对支撑网上的抹布进行不断的挤压,同时喷头喷出清洁液,实现对抹布的清洁,本申请能够实现对抹布的全自动清洁。

附图说明

[0019] 图1是本实用新型一种全自动抹布清洁桶的示意图。

[0020] 图2是本实用新型一种全自动抹布清洁桶的剖视图。

[0021] 图3是本实用新型图2中转动柱转动后的剖视图。

[0022] 图4是本实用新型一种全自动抹布清洁桶的侧向剖视图。

[0023] 其中:清洁桶10、排料管11、进出口20、门板21、转动柱30、驱动电机31、移动杆40、驱动杆41、定位管42、连杆43、压网50、横梁板51、喷头60、集液盒61、进液软管62、支撑网70、弹簧71、支撑环72、导向杆73、滑孔74。

具体实施方式

[0024] 下面结合附图详细说明本实用新型的实施方式。

[0025] 如图1-4,在本实施例一中,一种全自动抹布清洁桶,包括

[0026] 清洁桶10,一侧侧壁上具有进出口20、一侧侧壁的下端具有排料管11,该进出口20铰接有门板21;

[0027] 横梁板51,为U型,可升降的设置于清洁桶10内;

[0028] 压网50,固定连接于横梁板51的两个相对的侧壁上;

[0029] 支撑环72,固定连接于清洁桶10的内壁上;

[0030] 支撑网70,通过若干弹簧71固定连接于支撑环72的表面;

[0031] 两个集液盒61,分别固定连接于清洁桶10的内壁和横梁板51上,该集液盒61上具有贯穿该清洁桶10的进液软管62;

[0032] 其中,两个该集液盒61的相对面上分别具有若干喷头60,且支撑网70和压网50在两个集液盒61之间。

[0033] 本申请在使用时,将抹布通过进出口20放在支撑网70上,然后关闭门板21,此时横梁板51往复升降,使得压网50不断的挤压抹布并推动支撑网51,使得弹簧71被压缩,而弹簧71的复位力也会将支撑网70送至原来位置,这就使得压网50和支撑网70能够不断的挤压抹布,同时两个集液盒61上的进液软管62能够外接泵体,将清洁液送至集液盒61内并通过喷头60喷在抹布上,实现对抹布的不断清洁。

[0034] 本申请相比于现有技术的优点在于,能够自动化的对抹布进行清洁。

[0035] 请参阅图2、3,支撑网70上对应支撑环72的位置固定连接有若干导向杆73,支撑环72上对应导向杆73的位置具有滑孔74,导向杆73滑动贯穿对应位置的滑孔74,通过导向杆73滑动贯穿滑孔74,能够有效的增加支撑网70竖向移动的稳定性。

[0036] 请参阅图2、3、4,横梁板51上固定连接有可移动的移动杆40,清洁桶10内通过连杆43固定连接有定位管42,移动杆40滑动贯穿定位管42;通过移动杆40能够在定位管42内往复移动,定位管42增加移动杆40移动的稳定性。

[0037] 请参阅图2、3、4,清洁桶10内转动设置有转动柱30,清洁桶10的侧壁上固定连接有

驱动电机31,驱动电机31的输出端与转动柱30的转轴固定连接,移动杆40与驱动杆41的一端转动连接,驱动杆41的另一端与转动柱30的偏心位置转动连接,通过驱动电机31能够带动转动柱30转动,转动柱30能够带动驱动杆41转动和移动,从而带动移动杆40往复移动。

[0038] 请参阅图4,清洁桶10的外壁上固定连接有驱动电机31,驱动电机31的输出端与转动柱30的转轴固定连接,通过驱动电机31能够带动转动柱30转动。

[0039] 以上该的仅是本实用新型的优选实施方式,应当指出,对于本领域的普通技术人员来说,在不脱离本实用新型创造构思的前提下,还可以做出若干变形和改进,这些都属于本实用新型的保护范围。

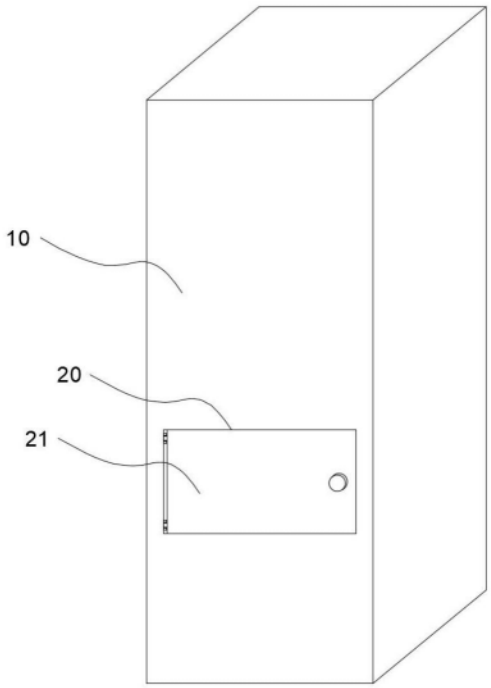

图1

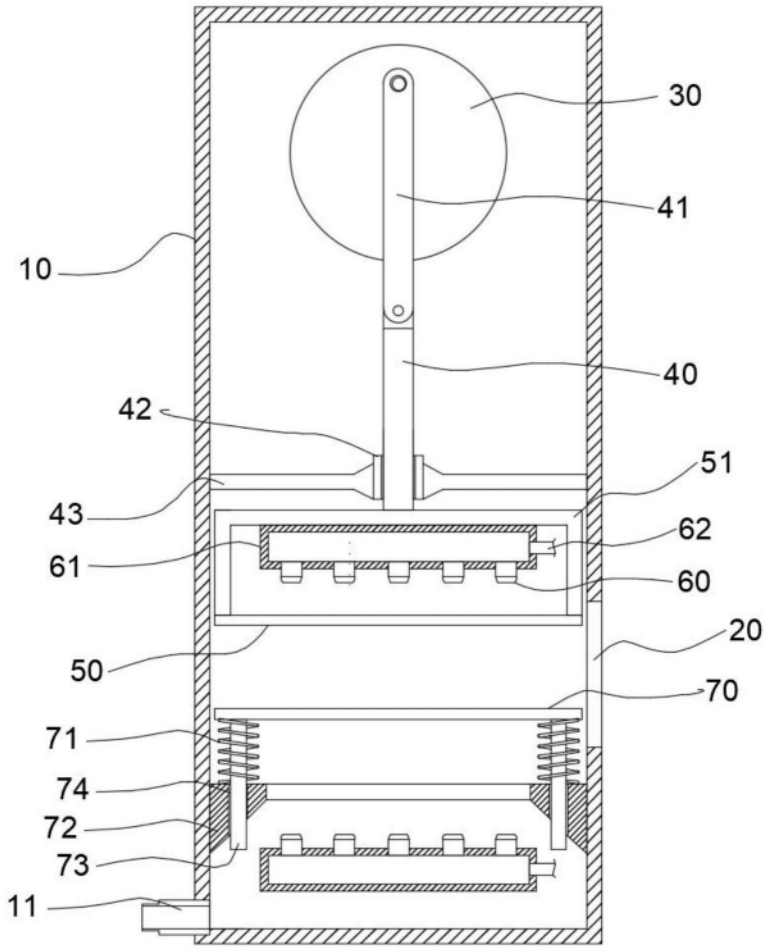

图2

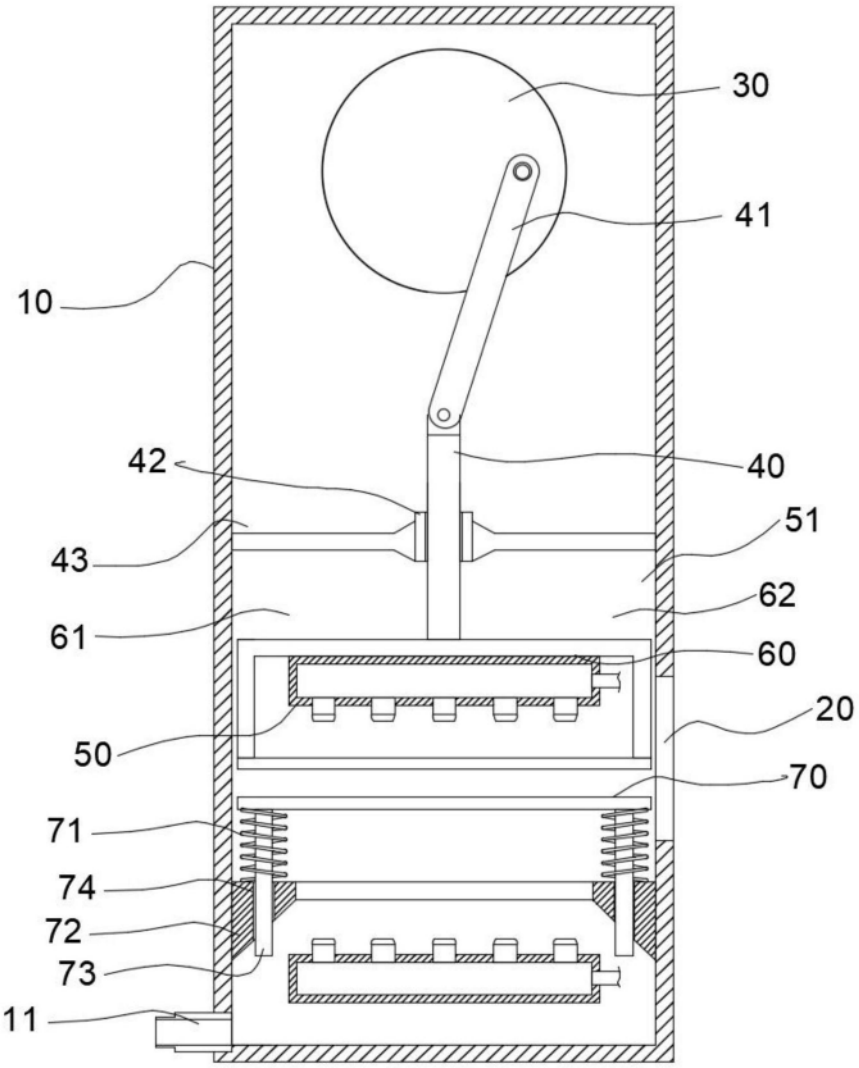

图3

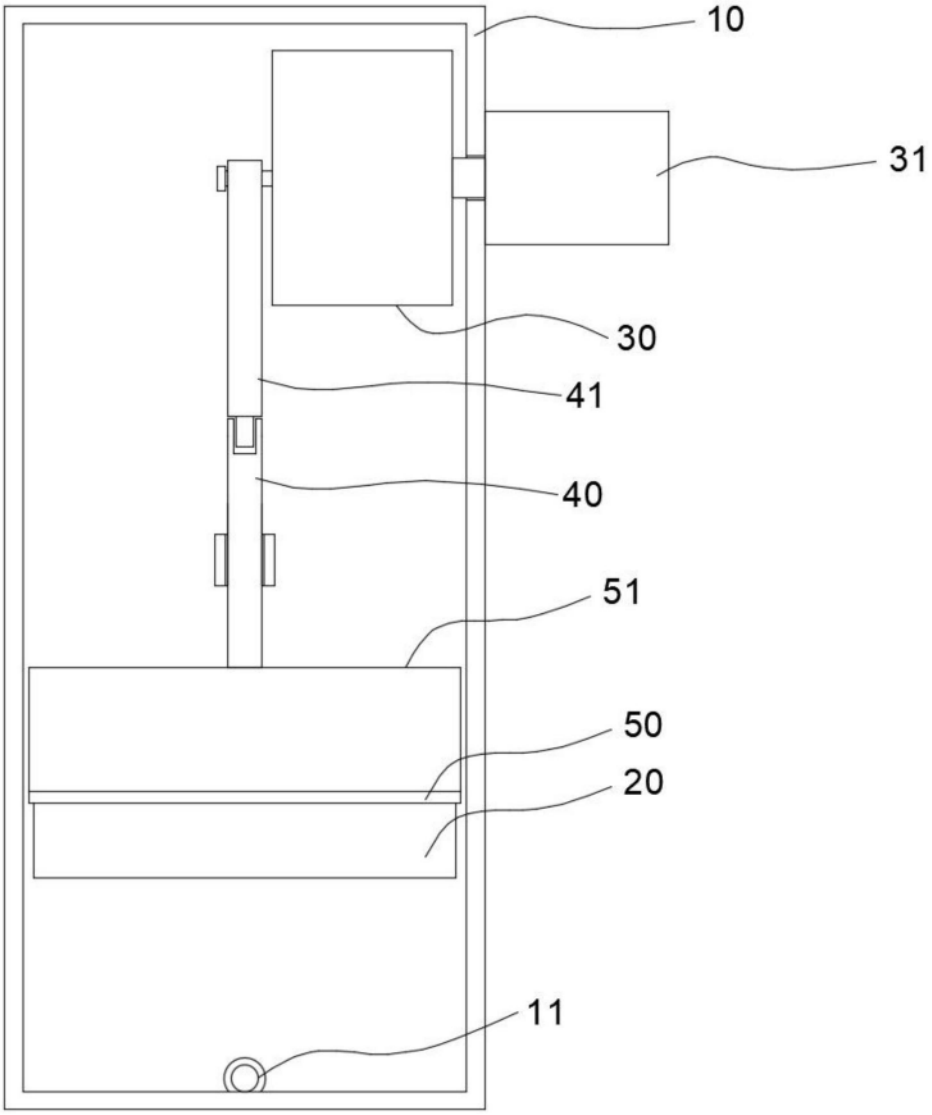

图4