(19)中华人民共和国国家知识产权局

(12)发明专利申请

(10)申请公布号 CN 113737499 A
(43)申请公布日 2021.12.03

(21)申请号 202110945787.9

(22)申请日 2021.08.18

(71)申请人 合肥北鹊自动化科技有限公司
地址 230000 安徽省合肥市经济技术开发区齐云路16号24号智工场123室

(72)发明人 张雪明 马凤香 罗炯

(51)Int.Cl.
D06G 1/00(2006.01)
B08B 5/04(2006.01)
B08B 15/04(2006.01)

权利要求书2页 说明书6页 附图4页

(54)发明名称

一种地毯加工用具有自动送料结构的毛屑清除设备

(57)摘要

本发明公开了一种地毯加工用具有自动送料结构的毛屑清除设备，涉及地毯加工技术领域，包括承载台、上面除屑吸尘机构和侧面除屑吸尘机构，所述承载台的上方左右两部外侧分别设置有放卷筒和收卷筒，且放卷筒的外侧设置有毛毯主体，所述放卷筒和收卷筒的外侧下方均活动安装有支架，且支架的下方固定有底座，所述承载台的上方固定有支杆，且支杆的上方固定有顶板，所述顶板的下方安装有升降机构，所述上面除屑吸尘机构安装于升降机构的下方，所述顶板的下方两侧均固定有集屑盒，本发明的有益效果是：该装置通过驱动电机便于带动平整辊的转动，以便于两组相互平行的平整辊对毛毯主体进行平整，同时起到引导送料的作用。

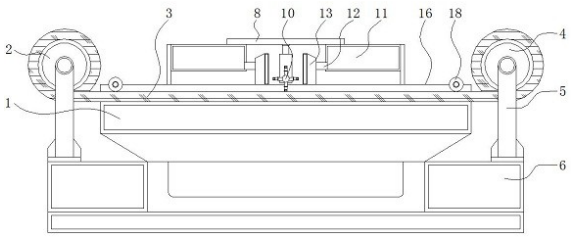

CN 113737499 A

1.一种地毯加工用具有自动送料结构的毛屑清除设备,包括承载台(1)、上面除屑吸尘机构(10)和侧面除屑吸尘机构(20),其特征在于:所述承载台(1)的上方左右两部外侧分别设置有放卷筒(2)和收卷筒(4),且放卷筒(2)的外侧设置有毛毯主体(3),所述放卷筒(2)和收卷筒(4)的外侧下方均活动安装有支架(5),且支架(5)的下方固定有底座(6),所述承载台(1)的上方固定有支杆(7),且支杆(7)的上方固定有顶板(8),所述顶板(8)的下方安装有升降机构(9),所述上面除屑吸尘机构(10)安装于升降机构(9)的下方,所述顶板(8)的下方两侧均固定有集屑盒(11),且集屑盒(11)的一侧通过连接管(12)安装有吸尘槽(13),所述吸尘槽(13)的内部前方固定有拦网(14),且吸尘槽(13)的内部安装有静电吸尘板(15),所述承载台(1)的上方两边均固定有限位侧板(16),且限位侧板(16)的中部内嵌有中空槽(17),所述承载台(1)的上方两侧均设置有平整辊(18),且驱动电机(19)的两端均安装有驱动电机(19),所述侧面除屑吸尘机构(20)安装于限位侧板(16)的外侧。

2.根据权利要求1所述的一种地毯加工用具有自动送料结构的毛屑清除设备,其特征在于:所述升降机构(9)包括有电动伸缩杆(901)、衔接块(902)、安装框(903)、滑块(904)和滑槽(905),所述顶板(8)的下方安装有电动伸缩杆(901),且电动伸缩杆(901)的下方固定有衔接块(902),所述衔接块(902)之间的内侧固定有安装框(903),且衔接块(902)的外侧固定有滑块(904),所述滑块(904)的一侧设置有滑槽(905),且滑槽(905)位于支杆(7)的内壁。

3.根据权利要求2所述的一种地毯加工用具有自动送料结构的毛屑清除设备,其特征在于:所述衔接块(902)和安装框(903)通过电动伸缩杆(901)与顶板(8)之间构成可升降结构,且衔接块(902)通过滑块(904)与滑槽(905)之间构成滑动结构。

4.根据权利要求2所述的一种地毯加工用具有自动送料结构的毛屑清除设备,其特征在于:所述上面除屑吸尘机构(10)包括有旋转电机(1001)、旋转辊(1002)、固定连杆(1003)、固定板(1004)、刮毛梳(1005)、微型伸缩杆(1006)、升降板(1007)和防卡齿(1008),所述安装框(903)的两侧内壁均安装有旋转电机(1001),且旋转电机(1001)的电机轴一侧安装有旋转辊(1002),所述旋转辊(1002)的外侧连接有固定连杆(1003),且固定连杆(1003)的外侧安装有固定板(1004),所述固定板(1004)的外侧固定有刮毛梳(1005),所述安装框(903)的内部上方安装有微型伸缩杆(1006),且微型伸缩杆(1006)的下方固定有升降板(1007),所述升降板(1007)的下方固定有防卡齿(1008)。

5.根据权利要求2-4所述的一种地毯加工用具有自动送料结构的毛屑清除设备,其特征在于:所述固定板(1004)和刮毛梳(1005)设置有四组,且固定板(1004)和刮毛梳(1005)通过固定连杆(1003)与旋转辊(1002)之间构成一体化结构。

6.根据权利要求2-4所述的一种地毯加工用具有自动送料结构的毛屑清除设备,其特征在于:所述升降板(1007)和防卡齿(1008)通过微型伸缩杆(1006)与安装框(903)之间构成可升降结构,且防卡齿(1008)的对称中心与刮毛梳(1005)的对称中心重合。

7.根据权利要求1所述的一种地毯加工用具有自动送料结构的毛屑清除设备,其特征在于:所述静电吸尘板(15)等距离设置于吸尘槽(13)的内部,且吸尘槽(13)通过连接管(12)与集屑盒(11)的内部相连通。

8.根据权利要求1所述的一种地毯加工用具有自动送料结构的毛屑清除设备,其特征在于:所述平整辊(18)设置有两组,且平整辊(18)之间相互平行,并且平整辊(18)通过驱动

电机(19)构成旋转结构。

9.根据权利要求1所述的一种地毯加工用具有自动送料结构的毛屑清除设备,其特征在于:所述侧面除屑吸尘机构(20)包括有固定框(2001)、刮毛板(2002)、凸块(2003)、刮片(2004)、收集槽(2005)、吸尘管(2006)、吸尘风机(2007)、送料管(2008)和废料盒(2009),所述固定框(2001)靠近限位侧板(16)的一侧固定有刮毛板(2002),且刮毛板(2002)贯穿于中空槽(17)的内部,所述刮毛板(2002)的一侧固定有凸块(2003),且凸块(2003)的前段固定有刮片(2004),所述凸块(2003)的一侧设置有收集槽(2005),且收集槽(2005)位于刮毛板(2002)的内部,所述收集槽(2005)的后侧通过吸尘管(2006)安装有吸尘风机(2007),所述吸尘风机(2007)的后侧连接有送料管(2008),且送料管(2008)的下方设置有废料盒(2009)。

10.根据权利要求9所述的一种地毯加工用具有自动送料结构的毛屑清除设备,其特征在于:所述凸块(2003)和刮片(2004)等距离分布于刮毛板(2002)的内侧,且刮片(2004)的内侧面与毛毯主体(3)的侧边相贴合。

一种地毯加工用具有自动送料结构的毛屑清除设备

技术领域

[0001] 本发明涉及地毯加工技术领域，具体为一种地毯加工用具有自动送料结构的毛屑清除设备。

背景技术

[0002] 地毯，是以棉、麻、毛、丝、草纱线等天然纤维或化学合成纤维类原料，经手工或机械工艺进行编结、栽绒或纺织而成的地面铺敷物，它是世界范围内具有悠久历史传统的工艺美术品类之一，覆盖于住宅、宾馆、酒店、会议室、娱乐场所、体育馆、展览厅、车辆、船舶、飞机等的地面，有减少噪声、隔热和装饰效果改善脚感、防止滑倒、防止空气污染，在地毯加工的过程中需要对其表面的毛屑进行清除。

[0003] 现有的地毯加工用的毛屑清除设备不便于同时对地毯的上侧面和两侧边进行毛屑清除，并且也没有相应的梳理结构，在清除毛屑的过程中，刮毛梳还容易出现卡堵的情况，使用不便，为此，我们提出一种地毯加工用具有自动送料结构的毛屑清除设备。

发明内容

[0004] 本发明的目的在于提供一种地毯加工用具有自动送料结构的毛屑清除设备，以解决上述背景技术中提出的现有的地毯加工用的毛屑清除设备不便于同时对地毯的上侧面和两侧边进行毛屑清除，并且也没有相应的梳理结构，在清除毛屑的过程中，刮毛梳还容易出现卡堵的情况，使用不便的问题。

[0005] 为实现上述目的，本发明提供如下技术方案：一种地毯加工用具有自动送料结构的毛屑清除设备，包括承载台、上面除屑吸尘机构和侧面除屑吸尘机构，所述承载台的上方左右两部外侧分别设置有放卷筒和收卷筒，且放卷筒的外侧设置有毛毯主体，所述放卷筒和收卷筒的外侧下方均活动安装有支架，且支架的下方固定有底座，所述承载台的上方固定有支杆，且支杆的上方固定有顶板，所述顶板的下方安装有升降机构，所述上面除屑吸尘机构安装于升降机构的下方，所述顶板的下方两侧均固定有集屑盒，且集屑盒的一侧通过连接管安装有吸尘槽，所述吸尘槽的内部前方固定有拦网，且吸尘槽的内部安装有静电吸尘板，所述承载台的上方两边均固定有限位侧板，且限位侧板的中部内嵌有中空槽，所述承载台的上方两侧均设置有平整辊，且驱动电机的两端均安装有驱动电机，所述侧面除屑吸尘机构安装于限位侧板的外侧。

[0006] 优选的，所述升降机构包括有电动伸缩杆、衔接块、安装框、滑块和滑槽，所述顶板的下方安装有电动伸缩杆，且电动伸缩杆的下方固定有衔接块，所述衔接块之间的内侧固定有安装框，且衔接块的外侧固定有滑块，所述滑块的一侧设置有滑槽，且滑槽位于支杆的内壁。

[0007] 优选的，所述衔接块和安装框通过电动伸缩杆与顶板之间构成可升降结构，且衔接块通过滑块与滑槽之间构成滑动结构。

[0008] 优选的，所述上面除屑吸尘机构包括有旋转电机、旋转辊、固定连杆、固定板、刮毛

梳、微型伸缩杆、升降板和防卡齿，所述安装框的两侧内壁均安装有旋转电机，且旋转电机的电机轴一侧安装有旋转辊，所述旋转辊的外侧连接有固定连杆，且固定连杆的外侧安装有固定板，所述固定板的外侧固定有刮毛梳，所述安装框的内部上方安装有微型伸缩杆，且微型伸缩杆的下方固定有升降板，所述升降板的下方固定有防卡齿。

[0009] 优选的，所述固定板和刮毛梳设置有四组，且固定板和刮毛梳通过固定连杆与旋转辊之间构成一体化结构。

[0010] 优选的，所述升降板和防卡齿通过微型伸缩杆与安装框之间构成可升降结构，且防卡齿的对称中心与刮毛梳的对称中心重合。

[0011] 优选的，所述静电吸尘板等距离设置于吸尘槽的内部，且吸尘槽通过连接管与集屑盒的内部相连通。

[0012] 优选的，所述平整辊设置有两组，且平整辊之间相互平行，并且平整辊通过驱动电机构成旋转结构。

[0013] 优选的，所述侧面除屑吸尘机构包括有固定框、刮毛板、凸块、刮片、收集槽、吸尘管、吸尘风机、送料管和废料盒，所述固定框靠近限位侧板的一侧固定有刮毛板，且刮毛板贯穿于中空槽的内部，所述刮毛板的一侧固定有凸块，且凸块的前段固定有刮片，所述凸块的一侧设置有收集槽，且收集槽位于刮毛板的内部，所述收集槽的后侧通过吸尘管安装有吸尘风机，所述吸尘风机的后侧连接有送料管，且送料管的下方设置有废料盒。

[0014] 优选的，所述凸块和刮片等距离分布于刮毛板的内侧，且刮片的内侧面与毛毯主体的侧边相贴合。

[0015] 本发明提供了一种地毯加工用具有自动送料结构的毛屑清除设备，具备以下有益效果：

1、本发明通过放卷筒和收卷筒便于分别对毛毯主体进行放卷和收卷，放卷筒和收卷筒的外侧下方均活动安装有支架，通过侧边的驱动机构便于带动放卷筒和收卷筒的转动以便于实现毛毯主体于承载台上方的自动送料，通过驱动电机便于带动平整辊的转动，以便于两组相互平行的平整辊对毛毯主体进行平整，同时起到引导送料的作用。

[0016] 2、本发明设置有升降机构，通过电动伸缩杆便于带动衔接块和安装框的高度升降，从而便于调整上面除屑吸尘机构的高度，使得刮毛梳能够贴合于毛毯主体的上侧面，通过滑块与滑槽之间的相互配合便于衔接块的稳定升降，避免衔接块出现偏移的情况。

[0017] 3、本发明设置有上面除屑吸尘机构，通过旋转电机便于带动旋转辊的旋转，四组均匀分布的刮毛梳便于随着旋转辊的转动依次使用对毛毯主体的表面进行梳理刮毛和清灰，从而除去毛毯主体表面的浮毛和杂质，同时梳理使得毛毯主体更加整齐，通过微型伸缩杆便于升降调整升降板和防卡齿的位置高度，使得防卡齿可以位于刮毛梳的梳齿之间，以便于对刮毛梳之间的浮毛进行清除，避免刮毛梳的梳齿之间出现堵塞的情况。

[0018] 4、本发明设置有侧面除屑吸尘机构，刮毛板分布于毛毯主体的两个侧边便于同时对两侧边进行除屑吸尘，刮片的内侧面与毛毯主体的侧边相贴合，通过等距离分布的刮片便于对毛毯主体两侧边断毛和杂质进行刮除，这部分刮除的杂质将堆积在凸块和刮片侧边，即收集槽的位置，收集槽便于对刮除的毛屑进行收集。

[0019] 5、本发明等距离设置的静电吸尘板可以通过静电吸附的方式对梳理出的浮毛及浮尘等吸附住，集屑盒的内部内置有吸尘装置，通过负压吸附的方式可利用连接管将吸尘

槽位置的浮尘以及浮毛等吸附到集屑盒中，通过吸尘风机和吸尘管可对这部分毛屑进行负压吸附并通过送料管送入到废料盒的内部进行集中收集。

附图说明

[0020] 图1为本发明一种地毯加工用具有自动送料结构的毛屑清除设备的毛毯主体结构示意图；

图2为本发明一种地毯加工用具有自动送料结构的毛屑清除设备的正视结构示意图；

图3为本发明一种地毯加工用具有自动送料结构的毛屑清除设备的吸尘槽内部结构示意图；

图4为本发明一种地毯加工用具有自动送料结构的毛屑清除设备的侧视结构示意图；

图5为本发明一种地毯加工用具有自动送料结构的毛屑清除设备的旋转辊放大结构示意图；

图6为本发明一种地毯加工用具有自动送料结构的毛屑清除设备的俯视结构示意图；

图7为本发明一种地毯加工用具有自动送料结构的毛屑清除设备的固定框内部结构示意图。

[0021] 图中：1、承载台；2、放卷筒；3、毛毯主体；4、收卷筒；5、支架；6、底座；7、支杆；8、顶板；9、升降机构；901、电动伸缩杆；902、衔接块；903、安装框；904、滑块；905、滑槽；10、上面除屑吸尘机构；1001、旋转电机；1002、旋转辊；1003、固定连杆；1004、固定板；1005、刮毛梳；1006、微型伸缩杆；1007、升降板；1008、防卡齿；11、集屑盒；12、连接管；13、吸尘槽；14、拦网；15、静电吸尘板；16、限位侧板；17、中空槽；18、平整辊；19、驱动电机；20、侧面除屑吸尘机构；2001、固定框；2002、刮毛板；2003、凸块；2004、刮片；2005、收集槽；2006、吸尘管；2007、吸尘风机；2008、送料管；2009、废料盒。

具体实施方式

[0022] 下面将结合本发明实施例中的附图，对本发明实施例中的技术方案进行清楚、完整地描述，显然，所描述的实施例仅仅是本发明一部分实施例，而不是全部的实施例，基于本发明中的实施例，本领域普通技术人员在没有做出创造性劳动前提下所获得的所有其他实施例，都属于本发明保护的范围。

[0023] 在本发明的描述中，除非另有说明，“多个”的含义是两个或两个以上；术语“上”、“下”、“左”、“右”、“内”、“外”、“前端”、“后端”、“头部”、“尾部”等指示的方位或位置关系为基于附图所示的方位或位置关系，仅是为了便于描述本发明和简化描述，而不是指示或暗示所指的装置或元件必须具有特定的方位、以特定的方位构造和操作，因此不能理解为对本发明的限制，此外，术语“第一”、“第二”、“第三”等仅用于描述目的，而不能理解为指示或暗示相对重要性。

[0024] 在本发明的描述中，需要说明的是，除非另有明确的规定和限定，术语“相连”、“连接”应做广义理解，例如，可以是固定连接，也可以是可拆卸连接，或一体地连接；可以是机

械连接，也可以是电连接；可以是直接相连，也可以通过中间媒介间接相连，对于本领域的普通技术人员而言，可以具体情况理解上述术语在本发明中的具体含义。

[0025] 请参阅图1-7，本发明提供一种技术方案：一种地毯加工用具有自动送料结构的毛屑清除设备，包括承载台1、放卷筒2、毛毯主体3、收卷筒4、支架5、底座6、支杆7、顶板8、升降机构9、电动伸缩杆901、衔接块902、安装框903、滑块904、滑槽905、上面除屑吸尘机构10、旋转电机1001、旋转辊1002、固定连杆1003、固定板1004、刮毛梳1005、微型伸缩杆1006、升降板1007、防卡齿1008、集屑盒11、连接管12、吸尘槽13、拦网14、静电吸尘板15、限位侧板16、中空槽17、平整辊18、驱动电机19、侧面除屑吸尘机构20、固定框2001、刮毛板2002、凸块2003、刮片2004、收集槽2005、吸尘管2006、吸尘风机2007、送料管2008和废料盒2009，承载台1的上方左右两部外侧分别设置有放卷筒2和收卷筒4，且放卷筒2的外侧设置有毛毯主体3，放卷筒2和收卷筒4的外侧下方均活动安装有支架5，且支架5的下方固定有底座6，承载台1的上方固定有支杆7，且支杆7的上方固定有顶板8，顶板8的下方安装有升降机构9，升降机构9包括有电动伸缩杆901、衔接块902、安装框903、滑块904和滑槽905，顶板8的下方安装有电动伸缩杆901，且电动伸缩杆901的下方固定有衔接块902，衔接块902之间的内侧固定有安装框903，且衔接块902的外侧固定有滑块904，滑块904的一侧设置有滑槽905，且滑槽905位于支杆7的内壁，衔接块902和安装框903通过电动伸缩杆901与顶板8之间构成可升降结构，且衔接块902通过滑块904与滑槽905之间构成滑动结构，通过电动伸缩杆901便于带动衔接块902和安装框903的高度升降，从而便于调整上面除屑吸尘机构10的高度，使得刮毛梳1005能够贴合于毛毯主体3的上侧面，通过滑块904与滑槽905之间的相互配合便于衔接块902的稳定升降，避免衔接块902出现偏移的情况。

[0026] 上面除屑吸尘机构10安装于升降机构9的下方，上面除屑吸尘机构10包括有旋转电机1001、旋转辊1002、固定连杆1003、固定板1004、刮毛梳1005、微型伸缩杆1006、升降板1007和防卡齿1008，安装框903的两侧内壁均安装有旋转电机1001，且旋转电机1001的电机轴一侧安装有旋转辊1002，旋转辊1002的外侧连接有固定连杆1003，且固定连杆1003的外侧安装有固定板1004，固定板1004的外侧固定有刮毛梳1005，安装框903的内部上方安装有微型伸缩杆1006，且微型伸缩杆1006的下方固定有升降板1007，升降板1007的下方固定有防卡齿1008，固定板1004和刮毛梳1005设置有四组，且固定板1004和刮毛梳1005通过固定连杆1003与旋转辊1002之间构成一体化结构，通过旋转电机1001便于带动旋转辊1002的旋转，四组均匀分布的刮毛梳1005便于随着旋转辊1002的转动依次使用对毛毯主体3的表面进行梳理刮毛和清灰，从而除去毛毯主体3表面的浮毛和杂质，同时梳理使得毛毯主体3更加整齐，升降板1007和防卡齿1008通过微型伸缩杆1006与安装框903之间构成可升降结构，且防卡齿1008的对称中心与刮毛梳1005的对称中心重合，通过微型伸缩杆1006便于升降调整升降板1007和防卡齿1008的位置高度，使得防卡齿1008可以位于刮毛梳1005的梳齿之间，以便于对刮毛梳1005之间的浮毛进行清除，避免刮毛梳1005的梳齿之间出现堵塞的情况。

[0027] 顶板8的下方两侧均固定有集屑盒11，且集屑盒11的一侧通过连接管12安装有吸尘槽13，吸尘槽13的内部前方固定有拦网14，且吸尘槽13的内部安装有静电吸尘板15，静电吸尘板15等距离设置于吸尘槽13的内部，且吸尘槽13通过连接管12与集屑盒11的内部相连通，等距离设置的静电吸尘板15可以通过静电吸附的方式对梳理出的浮毛及浮尘等吸附

住，集屑盒11的内部内置有吸尘装置，通过负压吸附的方式可利用连接管12将吸尘槽13位置的浮尘以及浮毛等吸附到集屑盒11中，承载台1的上方两边均固定有限位侧板16，且限位侧板16的中部内嵌有中空槽17，承载台1的上方两侧均设置有平整辊18，且驱动电机19的两端均安装有驱动电机19，平整辊18设置有两组，且平整辊18之间相互平行，并且平整辊18通过驱动电机19构成旋转结构，通过驱动电机19便于带动平整辊18的转动，以便于两组相互平行的平整辊18对毛毯主体3进行平整，同时起到引导送料的作用。

[0028] 侧面除屑吸尘机构20安装于限位侧板16的外侧，侧面除屑吸尘机构20包括有固定框2001、刮毛板2002、凸块2003、刮片2004、收集槽2005、吸尘管2006、吸尘风机2007、送料管2008和废料盒2009，固定框2001靠近限位侧板16的一侧固定有刮毛板2002，且刮毛板2002贯穿于中空槽17的内部，刮毛板2002的一侧固定有凸块2003，且凸块2003的前段固定有刮片2004，凸块2003的一侧设置有收集槽2005，且收集槽2005位于刮毛板2002的内部，收集槽2005的后侧通过吸尘管2006安装有吸尘风机2007，吸尘风机2007的后侧连接有送料管2008，且送料管2008的下方设置有废料盒2009，凸块2003和刮片2004等距离分布于刮毛板2002的内侧，且刮片2004的内侧面与毛毯主体3的侧边相贴合，通过等距离分布的刮片2004便于对毛毯主体3两侧边断毛和杂质进行刮除，这部分刮除的杂质将堆积在凸块2003和刮片2004侧边，即收集槽2005的位置，收集槽2005便于对刮除的毛屑进行收集，通过吸尘风机2007和吸尘管2006可对这部分毛屑进行负压吸附并通过送料管2008送入到废料盒2009的内部进行集中收集。

[0029] 综上，该地毯加工用具有自动送料结构的毛屑清除设备，使用时，首先可以通过驱动机构带动放卷筒2和收卷筒4的转动，使得放卷筒2和收卷筒4分别对毛毯主体3进行放卷和收卷，同时通过驱动电机19便于带动平整辊18的转动，使得两组相互平行的平整辊18对毛毯主体3进行平整，并起到引导送料的作用，然后通过电动伸缩杆901带动衔接块902和安装框903的高度升降，从而调整上面除屑吸尘机构10的高度，使得刮毛梳1005能够贴合于毛毯主体3的上侧面，在这一过程中，通过滑块904与滑槽905之间的相互配合便于衔接块902的稳定升降，避免衔接块902出现偏移的情况。

[0030] 然后再通过旋转电机1001带动旋转辊1002的旋转，使得四组均匀分布的刮毛梳1005随着旋转辊1002的转动依次使用对毛毯主体3的表面进行梳理刮毛和清灰，从而除去毛毯主体3表面的浮毛和杂质，同时梳理使得毛毯主体3更加整齐，然后再通过微型伸缩杆1006升降调整升降板1007和防卡齿1008的位置高度，使得防卡齿1008可以位于刮毛梳1005的梳齿之间，进而对刮毛梳1005之间的浮毛进行清除，避免刮毛梳1005的梳齿之间出现堵塞的情况，而后吸尘槽13中等距离设置的静电吸尘板15可以通过静电吸附的方式对梳理出的浮毛及浮尘等吸附住，集屑盒11的内部内置有吸尘装置，再通过负压吸附的方式利用连接管12将吸尘槽13位置的浮尘以及浮毛等吸附到集屑盒11中。

[0031] 同时刮毛板2002分布于毛毯主体3的两个侧边，可同时对两侧边进行除屑吸尘，其中刮片2004的内侧面与毛毯主体3的侧边相贴合，通过等距离分布的刮片2004对毛毯主体3两侧边断毛和杂质进行刮除，这部分刮除的杂质将堆积在凸块2003和刮片2004侧边，即收集槽2005的位置，使得收集槽2005对刮除的毛屑进行收集，然后再通过吸尘风机2007和吸尘管2006对这部分毛屑进行负压吸附并通过送料管2008送入到废料盒2009的内部进行集中收集，就这样完成整个地毯加工用具有自动送料结构的毛屑清除设备的使用过程。

[0032] 以上,仅为本发明较佳的具体实施方式,但本发明的保护范围并不局限于此,任何熟悉本技术领域的技术人员在本发明揭露的技术范围内,根据本发明的技术方案及其发明构思加以等同替换或改变,都应涵盖在本发明的保护范围之内。

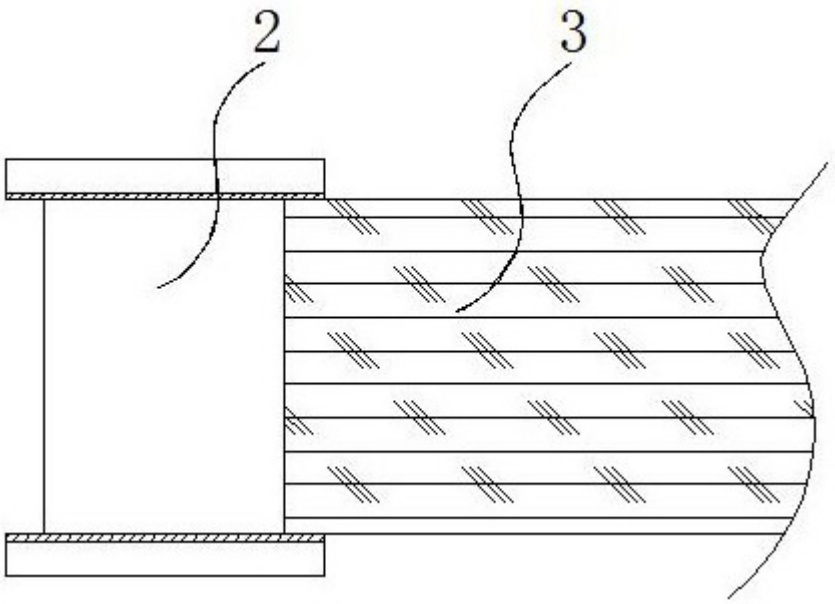

图1

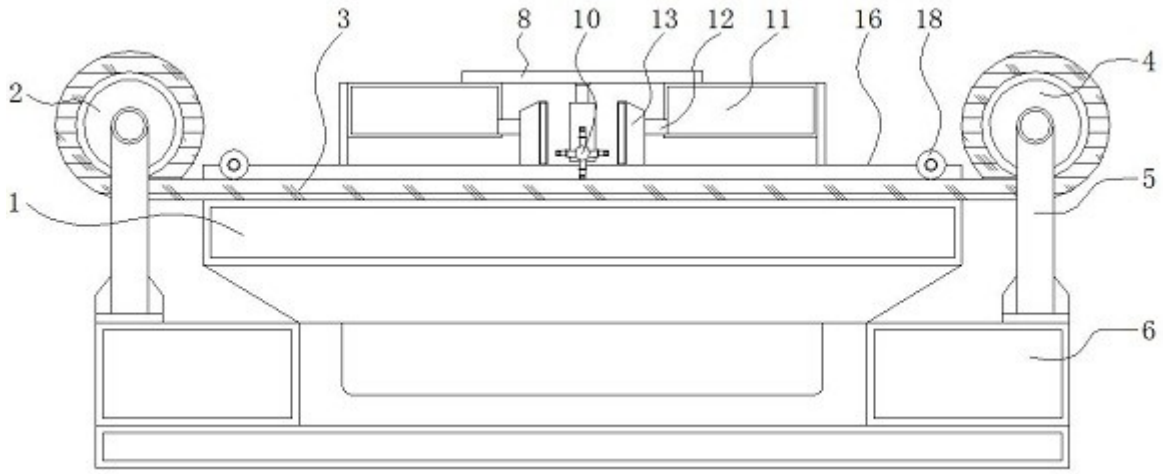

图2

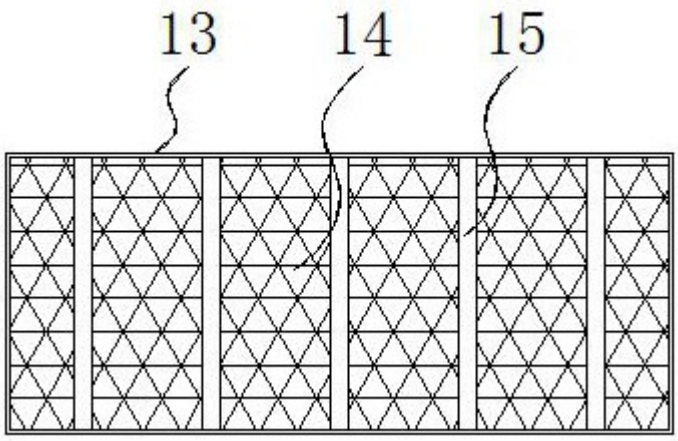
13
14
15

图3

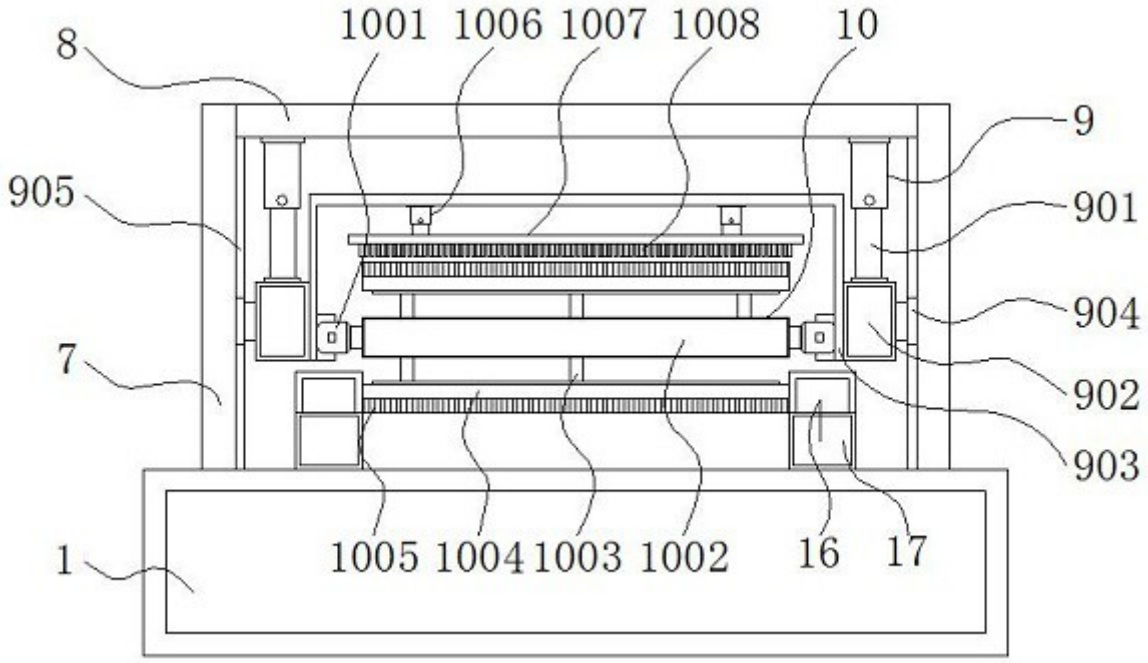
8
1001
1006
1007
1008
10
9
905
901
904
7
902
903
1
1005
1004
1003
1002
16
17

图4

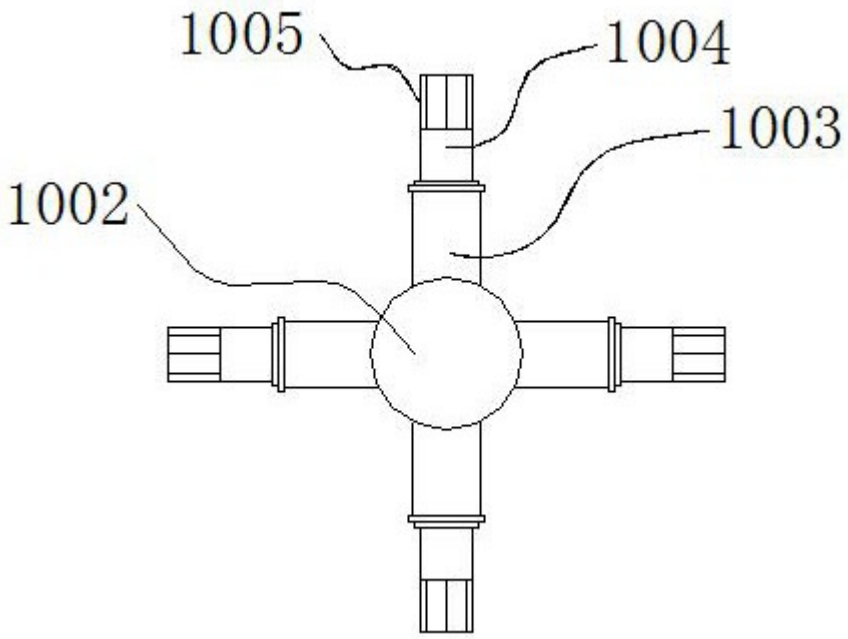
1005
1004
1003
1002

图5

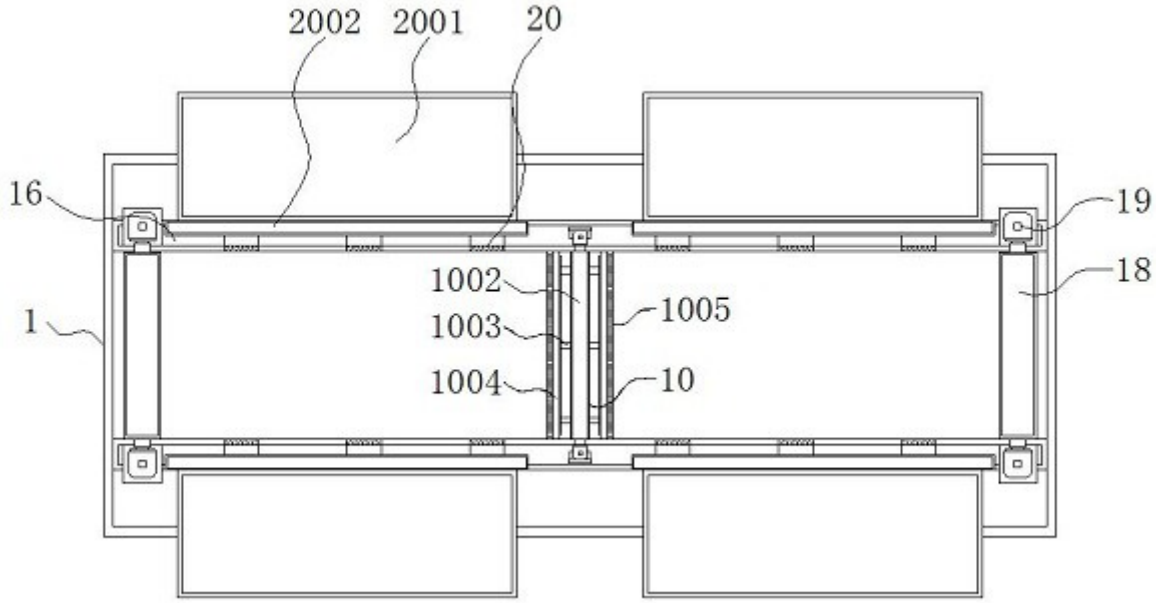
2002
2001
20
16
19
18
1002
1005
1003
1
1004
10

图6

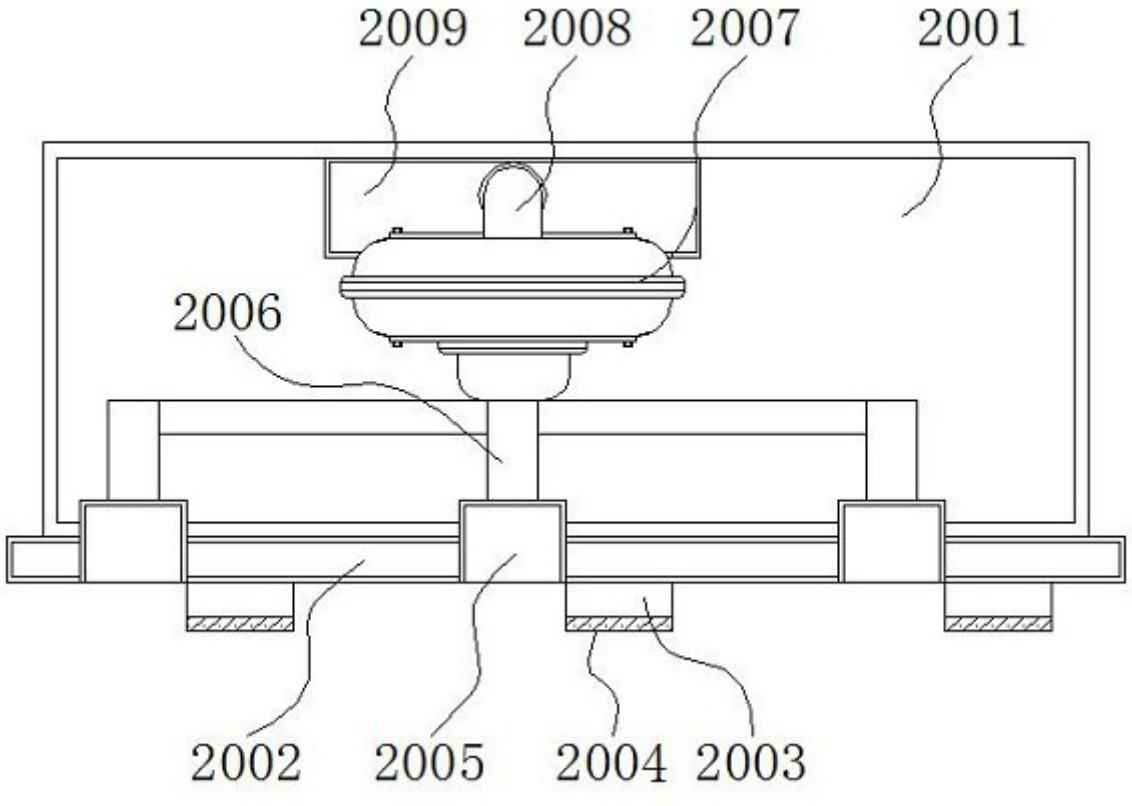

图7