(19)中华人民共和国国家知识产权局

(12)实用新型专利

(10)授权公告号 CN 204652624 U
(45)授权公告日 2015.09.16

(21)申请号 201520425837.0

(22)申请日 2015.06.19

(73)专利权人 贾亦真
地址 252200 山东省聊城市东阿县文化街119号

(72)发明人 贾亦真

(51)Int.Cl.
H04R 1/10(2006.01)

权利要求书1页 说明书2页 附图1页

(54)实用新型名称

镜挂式蓝牙耳机

(57)摘要

本实用新型涉及一种能够挂在眼镜框上的镜挂式蓝牙耳机，包括悬挂装置，悬挂装置包括左连接块和右连接块，左连接块的上表面上设有放置槽，放置槽内设有电池，放置槽的上方可拆卸地设有电池盖，左连接块的右侧面上开设有第一凹槽，左连接块的上表面上还设有固定块，固定块上设有通孔，右连接块的底部可转动地设置在左连接块上，右连接块的左侧面上对应于第一凹槽的位置开设有第二凹槽，右连接块的上表面上还设有固定杆，固定杆上固定设有弹簧，弹簧的另一端固定设置在固定钩上，镜挂式蓝牙耳机还包括壳体，壳体固定设置在左连接块的底面上，壳体内设有蓝牙装置，壳体的侧面固定设有扬声器，蓝牙装置分别与电池、扬声器电联接。

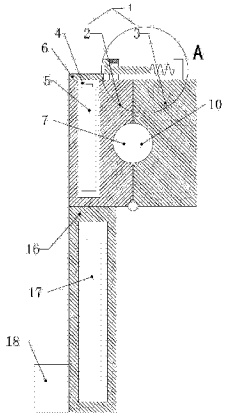

CN 204652624 U

1. 一种镜挂式蓝牙耳机，其特征在于：包括悬挂装置，所述悬挂装置包括左连接块和右连接块，所述左连接块的上表面上设有放置槽，所述放置槽内设有电池，所述放置槽的上方可拆卸地设有电池盖，左连接块的右侧面上开设有第一凹槽，左连接块的上表面上还设有固定块，所述固定块上设有通孔，所述通孔从固定块的左侧面延伸至固定块的右侧面，所述右连接块的底部可转动地设置在左连接块上，右连接块的左侧面上对应于第一凹槽的位置开设有第二凹槽，右连接块的上表面上还设有固定杆，固定杆上固定设有弹簧，弹簧的一端固定设置在固定杆上，弹簧的另一端固定设置在固定钩上，所述固定钩包括连接杆和固定设置在连接杆的端部的钩子，所述钩子可穿过固定块上的通孔，所述镜挂式蓝牙耳机还包括壳体，所述壳体固定设置在左连接块的底面上，壳体内设有蓝牙装置，壳体的侧面固定设有扬声器，所述蓝牙装置分别与电池、扬声器电联接。

2. 根据权利要求 1 所述的镜挂式蓝牙耳机，其特征在于：所述左连接块、右连接块、壳体分别由塑料制成。

3. 根据权利要求 1 所述的镜挂式蓝牙耳机，其特征在于：所述连接杆与钩子分别由金属制成。

镜挂式蓝牙耳机

技术领域

[0001] 本实用新型涉及一种耳机，尤其涉及一种镜挂式蓝牙耳机。

背景技术

[0002] 蓝牙耳机现已广泛应用于人们的日程生活中，现有的蓝牙耳机包括壳体，壳体内设有蓝牙装置，还包括与蓝牙装置电联接的扬声器，使用时操作人员将壳体挂在耳朵上然后将扬声器对准耳朵并开始使用。当操作人员佩戴眼镜时，由于耳朵上已经设有眼镜框，因此再将蓝牙耳机设置在耳朵上比较麻烦。

[0003] 有鉴于上述的缺陷，本设计人，积极加以研究创新，以期创设一种新型结构的镜挂式蓝牙耳机，使其更具有产业上的利用价值。

实用新型内容

[0004] 为解决上述技术问题，本实用新型的目的是提供一种能够挂在眼镜框上的镜挂式蓝牙耳机。

[0005] 本实用新型的镜挂式蓝牙耳机，包括悬挂装置，所述悬挂装置包括左连接块和右连接块，所述左连接块的上表面上设有放置槽，所述放置槽内设有电池，所述放置槽的上方可拆卸地设有电池盖，左连接块的右侧面上开设有第一凹槽，左连接块的上表面上还设有固定块，所述固定块上设有通孔，所述通孔从固定块的左侧面延伸至固定块的右侧面，所述右连接块的底部可转动地设置在左连接块上，右连接块的左侧面上对应于第一凹槽的位置开设有第二凹槽，右连接块的上表面上还设有固定杆，固定杆上固定设有弹簧，弹簧的一端固定设置在固定杆上，弹簧的另一端固定设置在固定钩上，所述固定钩包括连接杆和固定设置在连接杆的端部的钩子，所述钩子可穿过固定块上的通孔，所述镜挂式蓝牙耳机还包括壳体，所述壳体固定设置在左连接块的底面上，壳体内设有蓝牙装置，壳体的侧面固定设有扬声器，所述蓝牙装置分别与电池、扬声器电联接。

[0006] 进一步的，本实用新型的镜挂式蓝牙耳机，所述左连接块、右连接块、壳体分别由塑料制成。

[0007] 进一步的，本实用新型的镜挂式蓝牙耳机，所述连接杆与钩子分别由金属制成。

[0008] 借由上述方案，本实用新型至少具有以下优点：本实用新型的镜挂式蓝牙耳机包括左连接块和可转动地设置在左连接块上的右连接块，左连接块的顶面开设有放置槽，放置槽内设有电池，放置槽的上方可拆卸地设有电池盖，左连接块的右侧面上开设有第一凹槽，左连接块的顶面上设有固定块，固定块上设有通孔，右连接块的左侧面上相应于第一凹槽的位置设有第二凹槽，右连接块的顶面上设有固定杆，固定杆通过弹簧连接有固定钩，固定钩的钩子可穿过固定块的通孔，镜挂式蓝牙耳机还包括壳体，壳体设置在左连接块的底面上，壳体内设有蓝牙装置，壳体的侧面固定设有扬声器，蓝牙装置分别与扬声器和电池电联接。实际使用时，操作人员将眼睛框的柄设置在第一凹槽和第二凹槽之间，然后将固定钩的钩子穿过固定块的通孔并使其抵在固定块的侧面上，然后操作人员佩戴眼镜，并调整镜

挂式蓝牙耳机相对于眼镜的位置，使得扬声器正好对准耳朵并开始使用。由上述的描述可知，本实用新型的镜挂式蓝牙耳机可挂在眼镜框上，对于需要佩戴眼镜的人员来说使用非常方便。

[0009] 上述说明仅是本实用新型技术方案的概述，为了能够更清楚了解本实用新型的技术手段，并可依照说明书的内容予以实施，以下以本实用新型的较佳实施例并配合附图详细说明如后。

附图说明

[0010] 图 1 是本实用新型的镜挂式蓝牙耳机的结构示意图；

[0011] 图 2 是图 1 中 A 部的局部放大图。

[0012] 图中，1：悬挂装置；2：左连接块；3：右连接块；4：放置槽；5：电池；6：电池盖；7：第一凹槽；8：固定块；9：通孔；10：第二凹槽；11：固定杆；12：弹簧；13：固定钩；14：连接杆；15：钩子；16：壳体；17：蓝牙装置；18：扬声器。

具体实施方式

[0013] 下面结合附图和实施例，对本实用新型的具体实施方式作进一步详细描述。以下实施例用于说明本实用新型，但不用来限制本实用新型的范围。

[0014] 参见图 1 至图 2，本实用新型一较佳实施例的一种镜挂式蓝牙耳机，包括悬挂装置 1，悬挂装置包括左连接块 2 和右连接块 3，左连接块的上表面上设有放置槽 4，放置槽内设有电池 5，放置槽的上方可拆卸地设有电池盖 6，左连接块的右侧面上开设有第一凹槽 7，左连接块的上表面上还设有固定块 8，固定块上设有通孔 9，通孔从固定块的左侧面延伸至固定块的右侧面，右连接块的底部可转动地设置在左连接块上，右连接块的左侧面上对应于第一凹槽的位置开设有第二凹槽 10，右连接块的上表面上还设有固定杆 11，固定杆上固定设有弹簧 12，弹簧的一端固定设置在固定杆上，弹簧的另一端固定设置在固定钩 13 上，固定钩包括连接杆 14 和固定设置在连接杆的端部的钩子 15，钩子可穿过固定块上的通孔，镜挂式蓝牙耳机还包括壳体 16，壳体固定设置在左连接块的底面上，壳体内设有蓝牙装置 17，壳体的侧面固定设有扬声器 18，蓝牙装置分别与电池、扬声器电联接。

[0015] 实际使用时，操作人员将眼睛框的柄设置在第一凹槽和第二凹槽之间，然后将固定钩的钩子穿过固定块的通孔并使其抵在固定块的侧面上，然后操作人员佩戴眼镜，并调整镜挂式蓝牙耳机相对于眼镜的位置，使得扬声器正好对准耳朵并开始使用。由上述的描述可知，本实用新型的镜挂式蓝牙耳机可挂在眼镜框上，对于需要佩戴眼镜的人员来说使用非常方便。

[0016] 作为优选，本实用新型的镜挂式蓝牙耳机，左连接块、右连接块、壳体分别由塑料制成。

[0017] 作为优选，本实用新型的镜挂式蓝牙耳机，连接杆与钩子分别由金属制成。

[0018] 以上所述仅是本实用新型的优选实施方式，并不用于限制本实用新型，应当指出，对于本技术领域的普通技术人员来说，在不脱离本实用新型技术原理的前提下，还可以做出若干改进和变型，这些改进和变型也应视为本实用新型的保护范围。

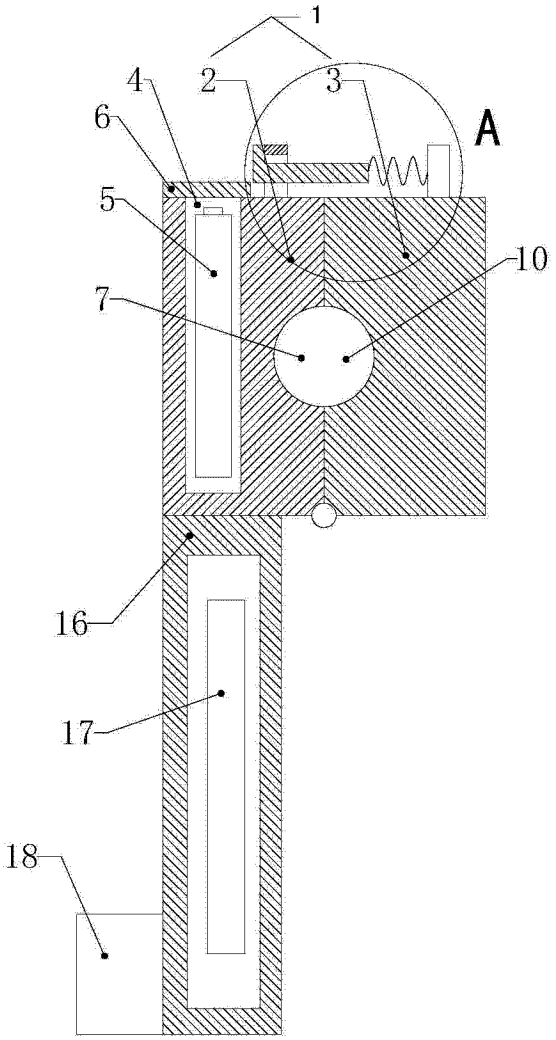

图 1

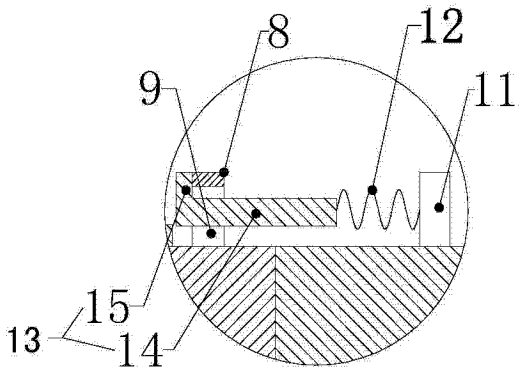

图 2