(19)中华人民共和国国家知识产权局

(12)实用新型专利

(10)授权公告号 CN 204413598 U
(45)授权公告日 2015.06.24

(21)申请号 201420744076.0

(22)申请日 2014.12.03

(73)专利权人 李泳
地址 225300 江苏省泰州市海陵区海陵工业园区兴园路 1 号

(72)发明人 李泳

(74)专利代理机构 南京正联知识产权代理有限公司 32243
代理人 顾伯兴

(51)Int.Cl.
B23Q 1/00(2006.01)

(ESM)同样的发明创造已同日申请发明专利

权利要求书1页 说明书2页 附图1页

(54)实用新型名称

一种数控机床角度编码器的安装结构

(57)摘要

本实用新型公开了一种数控机床角度编码器的安装结构，包括角度编码器(1)、联轴器(2)和连接板(3)，所述角度编码器(1)上设有连接凸块(4)和限位凸台(5)，所述连接板(3)上设有通孔(6)和限位槽(7)，所述连接凸块(4)穿过通孔(6)与联轴器(2)连接；所述联轴器(2)的一端设于限位槽(7)内，所述限位凸台(5)与连接板(3)通过连接件连接。本实用新型具有结构设计合理且安装结构稳定的优点。

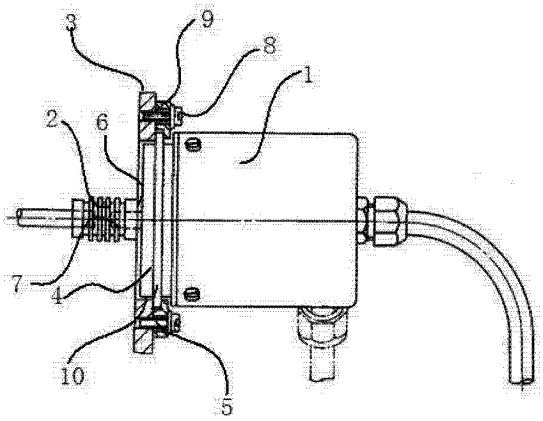

CN 204413598 U

1. 一种数控机床角度编码器的安装结构，其特征在于：包括角度编码器（1）、联轴器（2）和连接板（3），所述角度编码器（1）上设有连接凸块（4）和限位凸台（5），所述连接板（3）上设有通孔（6）和限位槽（7），所述连接凸块（4）穿过通孔（6）与联轴器（2）连接；所述联轴器（2）的一端设于限位槽（7）内，所述限位凸台（5）与连接板（3）通过连接件连接。

2. 根据权利要求 1 所述的数控机床角度编码器的安装结构，其特征在于：所述连接件包括连接螺钉（8）和压板（9），所述连接板（3）和压板（9）上设有连接孔，所述螺钉（8）与连接孔相适配。

3. 根据权利要求 2 所述的数控机床角度编码器的安装结构，其特征在于：所述压板（9）上设有让位槽（10），所述让位槽（10）与限位凸台（5）相适配。

一种数控机床角度编码器的安装结构

技术领域

[0001] 本实用新型涉及一种数控机床零部件，具体涉及角度编码器的安装结构。

背景技术

[0002] 数控机床是一种装有程序控制系统的自动化机床，该控制系统能够逻辑地处理具有控制编码或其他符号指令规定的程序，并将其译码，用代码化的数字表示，通过信息载体输入数控装置。经运算处理由数控装置发出各种控制信号，控制机床的动作，按图纸要求的形状和尺寸，自动地将零件加工出来。数控机床较好地解决了复杂、精密、小批量、多品种的零件加工问题，是一种柔性的、高效能的自动化机床。数控机床的输入端为编码器，编码器的安装成为重要的一个环节，但现有的结构中编码器的设定不合理，容易脱落，工作时系统不稳定，易造成事故，存在不安全因素。

实用新型内容

[0003] 本实用新型要解决的问题是提供一种结构设计合理且安装结构稳定的数控机床角度编码器的安装结构。

[0004] 为了解决上述问题，本实用新型提供了一种数控机床角度编码器的安装结构，包括角度编码器、联轴器和连接板，所述角度编码器上设有连接凸块和限位凸台，所述连接板上设有通孔和限位槽，所述连接凸块穿过通孔与联轴器连接；所述联轴器的一端设于限位槽内，所述限位凸台与连接板通过连接件连接。

[0005] 作为本实用新型的进一步改进，所述连接件包括连接螺钉和压板，所述连接板和压板上设有连接孔，所述螺钉与连接孔相适配。所述压板上设有让位槽，所述让位槽与限位凸台相适配。

[0006] 本实用新型与现有技术相比，结构设计合理，安装处稳定，实施方便，成本低廉适于大规模工业化生产。

附图说明

[0007] 图 1 为本实用新型的数控机床角度编码器的安装结构的示意图。

[0008] 图中：1- 角度编码器，2- 联轴器，3- 连接板，4- 连接凸块，5- 限位凸台，6- 通孔，7- 限位槽，8- 连接螺钉，9- 压板，10- 让位槽。

具体实施方式

[0009] 下面结合附图和实施例对本实用新型做进一步的解释说明。

[0010] 如图 1 所示，一种数控机床角度编码器的安装结构，包括角度编码器 1、联轴器 2 和连接板 3，角度编码器 1 上设有连接凸块 4 和限位凸台 5，连接板 3 上设有通孔 6 和限位槽 7，连接凸块 4 穿过通孔 6 与联轴器 2 连接；联轴器 2 的一端设于限位槽 7 内，限位凸台 5 与连接板 3 通过连接件连接。连接件包括连接螺钉 8 和压板 9，连接板 3 和压板 9 上设有连接

孔，螺钉 8 与连接孔相适配。压板 9 上设有让位槽 10，让位槽 10 与限位凸台 5 相适配。

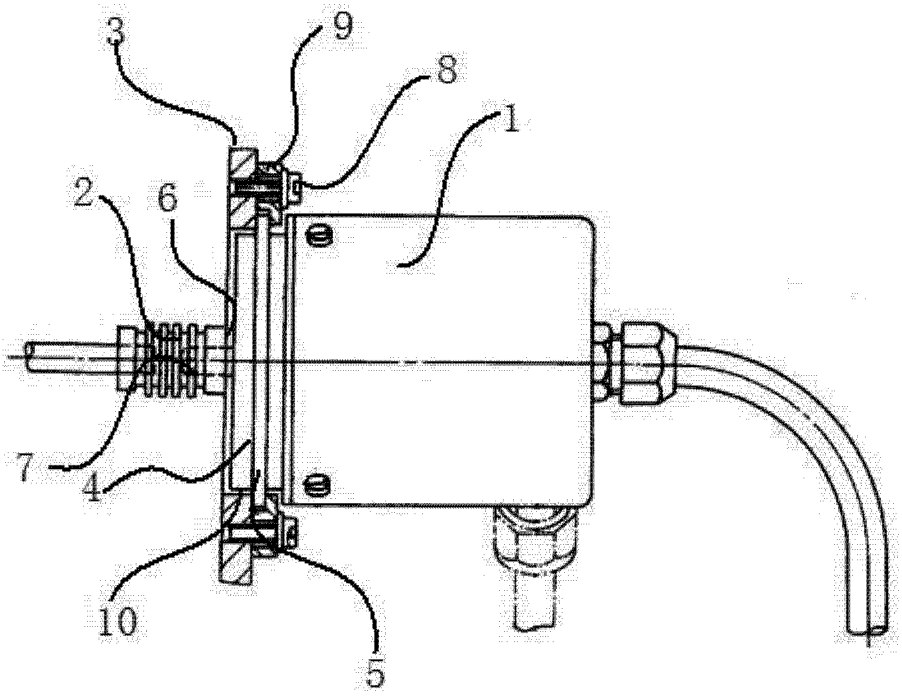

图 1