(19)中华人民共和国国家知识产权局

(12)实用新型专利

(10)授权公告号 CN 202212835 U
(45)授权公告日 2012.05.09

(21)申请号 201120263124.0

(22)申请日 2011.07.25

(73)专利权人 山东润通机械制造有限公司
地址 271219 山东省泰安市新汶工业园

(72)发明人 李明东

(51)Int.Cl.
B24B 19/00(2006.01)
B24B 41/06(2012.01)
B23F 23/00(2006.01)

权利要求书 1 页 说明书 2 页 附图 3 页

(54)实用新型名称

一种用于行星齿轮磨削的支架

(57)摘要

本实用新型提供了一种用于行星齿轮磨削的支架，属于机械加工领域的一种支架技术领域。该支架包括支架主体和轴固定件；支架主体从底部掏空；支架主体包括顶部，侧部和底座；顶部具有两个向外伸出的轴固定臂，轴固定臂和轴固定件可拆卸地扣合在一起，于轴固定臂和轴固定件中心形成轴安装孔。该支架只设有支架主体和轴固定件两个主要部件，结构简单；而且，支架主体具有的轴固定臂和轴固定件可拆卸地扣合在一起，便于对行星齿轮的轴进行安装，能够提高行星齿轮磨削工作效率。

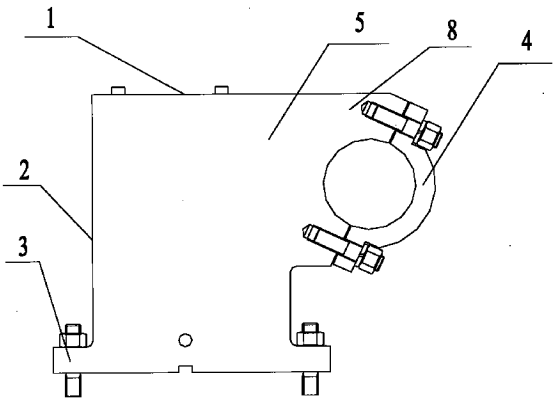

CN 202212835 U

1. 一种用于行星齿轮磨削的支架，其特征在于：包括支架主体和轴固定件；所述支架主体从底部掏空；所述支架主体包括顶部，侧部和底座；所述顶部具有两个向外伸出的轴固定臂，所述轴固定臂和所述轴固定件可拆卸地扣合在一起，于所述轴固定臂和所述轴固定件中心形成轴安装孔。

一种用于行星齿轮磨削的支架

技术领域

[0001] 本实用新型涉及机械加工领域的一种支架，特别是涉及一种用于行星齿轮磨削的支架。

背景技术

[0002] 现有用于行星齿轮磨削的支架结构复杂，造成行星齿轮在支架上安装困难，行星齿轮磨削工作效率低。

实用新型内容

[0003] 为了解决上述问题，本实用新型提供了一种结构简单、便于安装的用于行星齿轮磨削的支架。

[0004] 本实用新型提供的用于行星齿轮磨削的支架的技术方案如下：

[0005] 本实用新型提供的用于行星齿轮磨削的支架包括支架主体和轴固定件；所述支架主体从底部掏空；所述支架主体包括顶部，侧部和底座；所述顶部具有两个向外伸出的轴固定臂，所述轴固定臂和所述轴固定件可拆卸地扣合在一起，于所述轴固定臂和所述轴固定件中心形成轴安装孔。

[0006] 本实用新型提供的用于行星齿轮磨削的支架的有益效果在于：

[0007] 本实用新型提供的用于行星齿轮磨削的支架只设有支架主体和轴固定件两个主要部件，结构简单；而且，支架主体具有的轴固定臂和轴固定件可拆卸地扣合在一起，便于对行星齿轮的轴进行安装，能够提高行星齿轮磨削工作效率。

附图说明

[0008] 图 1 为本实用新型实施例提供的用于行星齿轮磨削的支架的主视图；

[0009] 图 2 为本实用新型实施例提供的用于行星齿轮磨削的支架的左视图；

[0010] 图 3 为本实用新型实施例提供的用于行星齿轮磨削的支架的俯视图；

[0011] 图 4 为本实用新型实施例提供的用于行星齿轮磨削的支架在安装有行星齿轮之后的示意图。

具体实施方式

[0012] 为了深入了解本实用新型，下面结合附图及具体实施例对本实用新型进行详细说明。

[0013] 参见附图 1、附图 2 和附图 3，本实用新型提供的用于行星齿轮磨削的支架包括支架主体 5 和轴固定件 4；支架主体 5 从底部掏空；支架主体 5 包括顶部 1，侧部 2 和底座 3；顶部 1 具有两个向外伸出的轴固定臂 8，轴固定臂 8 和轴固定件 4 利用两个螺栓扣合在一起，于轴固定臂 8 和轴固定件 4 中心形成轴安装孔。

[0014] 应用本实用新型提供的用于行星齿轮磨削的支架时，参见附图 4 所示方式，顶部 1

与电机底座 6 利用螺栓固定连接，电机底座 6 的侧边利用螺栓抵顶于侧部 2 上，轴 7 穿过轴安装孔并固定于轴安装孔上，行星齿轮的其余零件也按照附图 4 所示方式安装，即可用于对行星齿轮进行磨削。

[0015] 本实用新型提供的用于行星齿轮磨削的支架只设有支架主体和轴固定件 4 两个主要部件，结构简单；而且，支架主体 5 具有的轴固定臂 8 和轴固定件 4 可拆卸地扣合在一起，便于对行星齿轮的轴进行安装，能够提高行星齿轮磨削工作效率。

[0016] 以上所述的具体实施方式，对本实用新型的目的、技术方案和有益效果进行了进一步详细说明，所应理解的是，以上所述仅为本实用新型的具体实施方式而已，并不用于限制本实用新型，凡在本实用新型的精神和原则之内，所做的任何修改、等同替换、改进等，均应包含在本实用新型的保护范围之内。

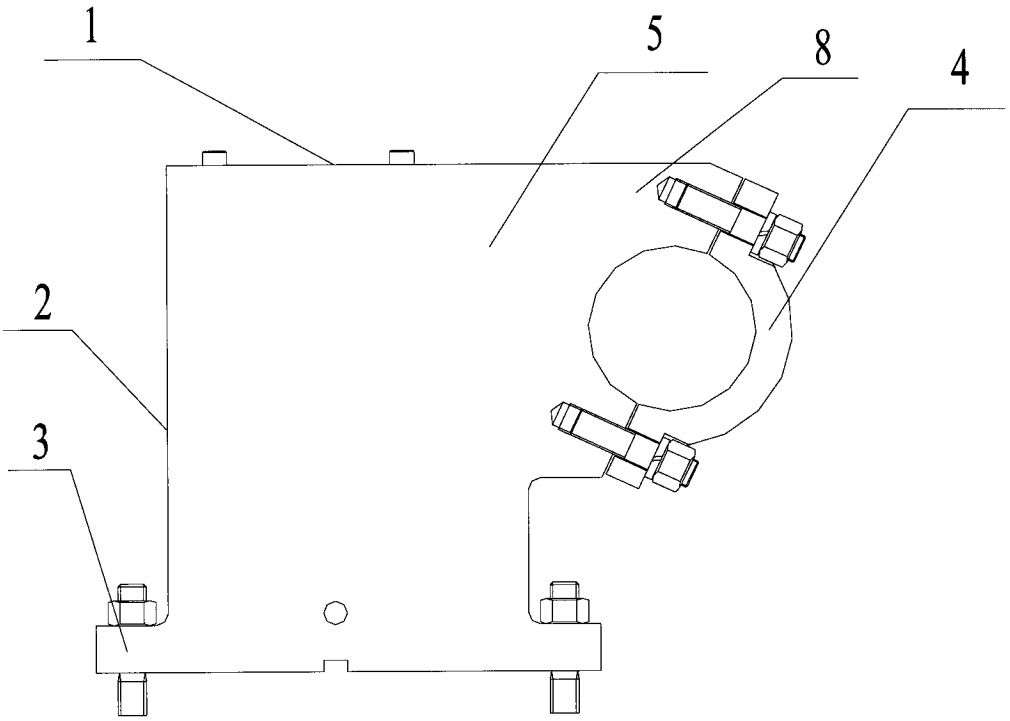

图 1

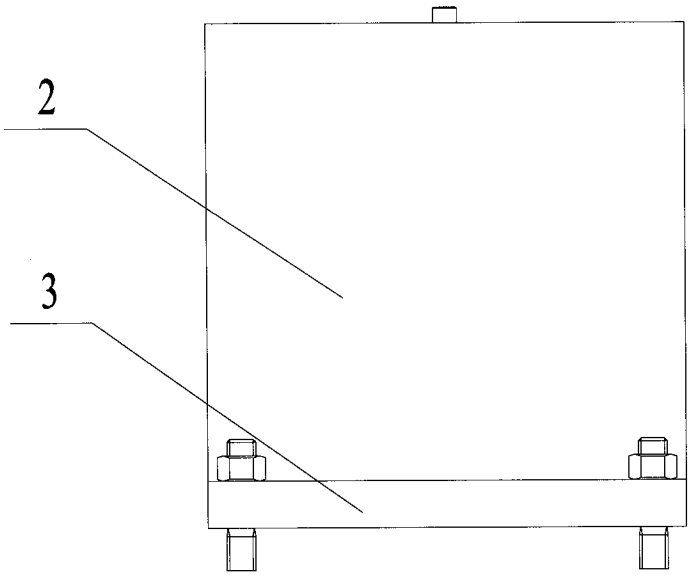

图 2

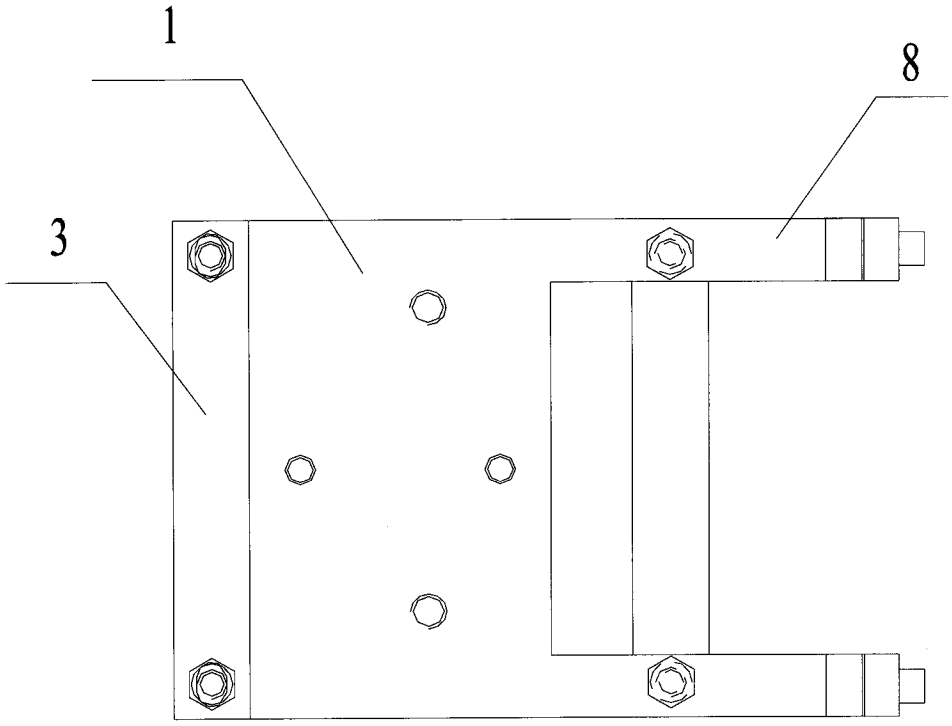

图 3

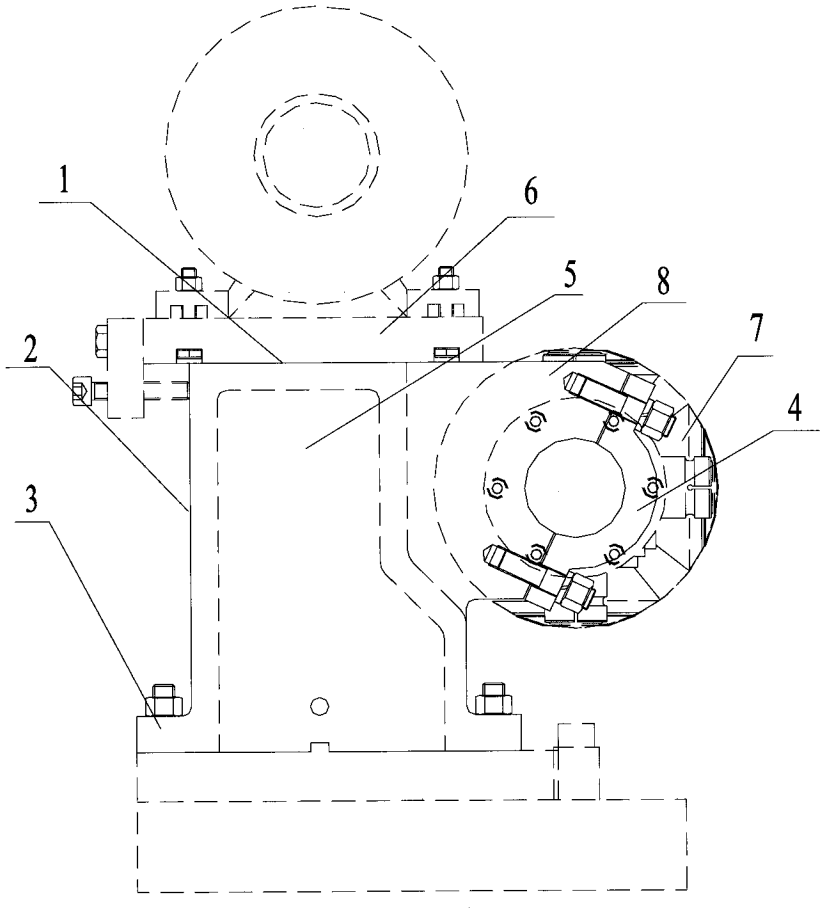

图 4