(19)中华人民共和国国家知识产权局

(12)发明专利申请

(10)申请公布号 CN 102068359 A
(43)申请公布日 2011.05.25

(21)申请号 201110040338.6

(22)申请日 2011.02.18

(71)申请人 杨小红
地址 226001 江苏省南通市孩儿巷北路6号南通市第一人民医院
申请人 陈卫军
王健

(72)发明人 杨小红 陈卫军 王健

(74)专利代理机构 南通市永通专利事务所 32100
代理人 葛雷

(51)Int.Cl.
A61G 13/04(2006.01)
A61G 13/12(2006.01)

权利要求书 1 页 说明书 2 页 附图 1 页

(54)发明名称

多功能婴幼儿头皮静脉穿刺操作台

(57)摘要

本发明公开了一种多功能婴幼儿头皮静脉穿刺操作台，操作台体与操作台升降机构连接，操作台体的台面前端设置气囊式颈托，气囊式颈托呈可根据患儿头颈大小调节充气力度的形式；操作台体的前端左侧设有安装输液架的输液架插孔；操作台体左右两侧设置围杆，操作台体的台面与患儿手部、腹部、膝部对应部位分别设置手约束带、腹约束带、膝约束带。本发明结构合理，使用方便，既能减少护士人力资源、提高穿刺成功率、减轻患儿痛苦，又提高家属满意度，取得良好的社会效益和经济效益。

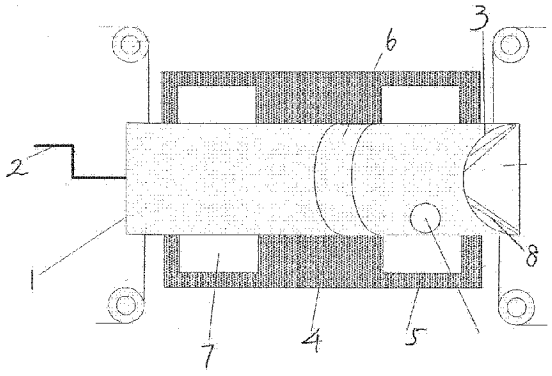

CN 102068359 A

1. 一种多功能婴幼儿头皮静脉穿刺操作台，其特征是：包括操作台体，操作台体与操作台升降机构连接，操作台体的台面前端设置气囊式颈托，气囊式颈托呈可根据患儿头颈大小调节充气力度的形式；操作台体的前端左侧设有安装输液架的输液架插孔；操作台体左右两侧设置围杆，操作台体的台面与患儿手部、腹部、膝部对应部位分别设置手约束带、腹约束带、膝约束带。

2. 根据权利要求 1 所述的多功能婴幼儿头皮静脉穿刺操作台，其特征是：在操作台前端、与患儿头部对应部位设置放置治疗用物品的抽屉。

3. 根据权利要求 1 所述的多功能婴幼儿头皮静脉穿刺操作台，其特征是：所述输液架包括竖杆，竖杆的上部设置与竖杆交叉的横杆，横杆的一端为输液瓶安装端，横杆的另一端装有操作灯。

4. 根据权利要求 1 所述的多功能婴幼儿头皮静脉穿刺操作台，其特征是：气囊式颈托内设置海绵软垫。

多功能婴幼儿头皮静脉穿刺操作台

技术领域

[0001] 本发明涉及一种医疗器具。

背景技术

[0002] 儿科俗称哑科，由于年龄等方面特点，患儿不会主动配合治疗，结合目前国情，几乎都是独生子女，家长的要求也非常之高，护士的压力非常之大，能否一针见血穿刺成功与提高患者满意度，促进护患感情有非常大的关系。 小儿头皮静脉穿刺是儿科患儿最常见的治疗方法。长期以来，在进行头皮静脉穿刺时，感到传统的穿刺操作台简陋，存在许多不足．如：操作时需要至少护士或家属2-3人配合按压患儿的头部、四肢等，且家长往往由于于心不忍，不能很好地配合按压患儿，所需用物多，除了操作台外，还需治疗车、治疗盘等，不能根据需要调节光线等。目前，国内各大医院基本使用比较简陋的操作床或操作台。

发明内容

[0003] 本发明的目的在于提供一种结构合理，可提高穿刺成功率、减轻患儿痛苦的多功能婴幼儿头皮静脉穿刺操作台。

[0004] 本发明的技术解决方案是：

一种多功能婴幼儿头皮静脉穿刺操作台，其特征是：包括操作台体，操作台体与操作台升降机构连接，操作台体的台面前端设置气囊式颈托，气囊式颈托呈可根据患儿头颈大小调节充气力度的形式；操作台体的前端左侧设有安装输液架的输液架插孔；操作台体左右两侧设置围杆，操作台体的台面与患儿手部、腹部、膝部对应部位分别设置手约束带、腹约束带、膝约束带。

[0005] 在操作台前端、与患儿头部对应部位设置放置治疗用物品的抽屉。

[0006] 所述输液架包括竖杆，竖杆的上部设置与竖杆交叉的横杆，横杆的一端为输液瓶安装端，横杆的另一端装有操作灯。气囊式颈托内设置海绵软垫。

[0007] 本发明结构合理，使用方便，既能减少护士人力资源、提高穿刺成功率、减轻患儿痛苦，又提高家属满意度，取得良好的社会效益和经济效益。

附图说明

[0008] 下面结合附图和实施例对本发明作进一步说明。

[0009] 图1是本发明一个实施例的结构示意图。

[0010] 图2是输液架的结构示意图。

具体实施方式

[0011] 一种多功能婴幼儿头皮静脉穿刺操作台，包括操作台体1，操作台体与操作台升降机构2连接，可以根据护士身高调节操作台的高度，便于操作；操作台体的台面前端设置

气囊式颈托 3，气囊式颈托内设置海绵软垫 8，气囊式颈托呈可根据患儿头颈大小调节充气力度的形式，可以妥善安置患儿头部；操作台体的前端左侧设有安装输液架的输液架插孔；操作台体左右两侧设置围杆 4，操作台体的台面与患儿手部、腹部、膝部对应部位分别设置手约束带 5、腹约束带 6、膝约束带 7，用于固定患儿的有关部位，便于护士操作，保证患儿安全。

[0012] 在操作台前端、与患儿头部对应部位设置放置治疗用物品的抽屉，方便操作和物品放置。

[0013] 所述输液架包括竖杆 9，竖杆的上部设置与竖杆交叉的横杆 10，横杆的一端为输液瓶 11 安装端，横杆的另一端装有操作灯 12，可以根据需要调节光源。

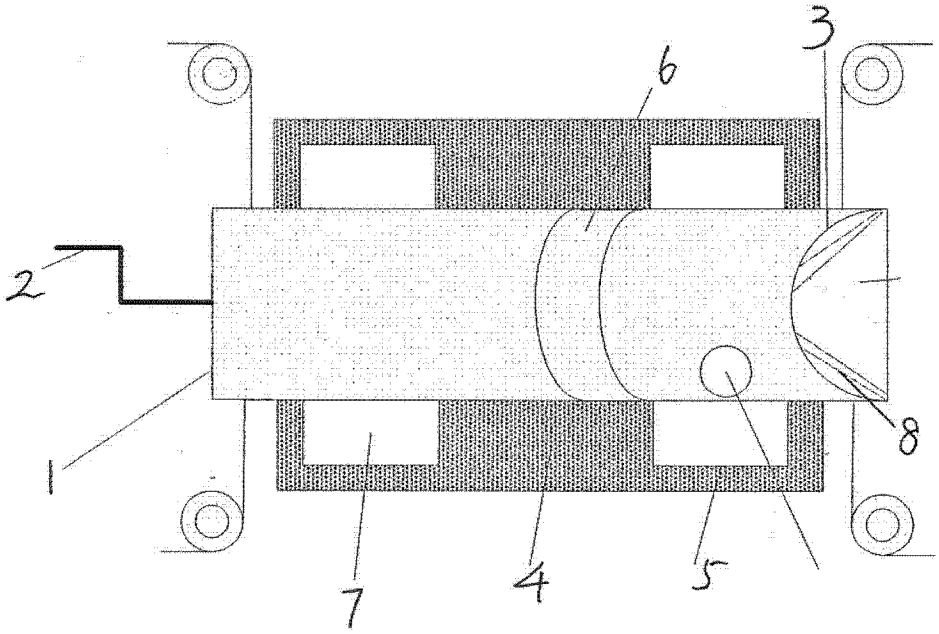

图 1

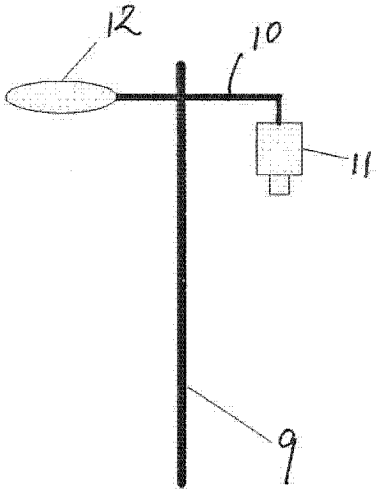

图 2