(19)中华人民共和国国家知识产权局

(12)发明专利申请

(10)申请公布号 CN 108607735 A
(43)申请公布日 2018.10.02

(21)申请号 201810704603.8

(22)申请日 2017.08.29

(62)分案原申请数据
201710754412.8 2017.08.29

(71)申请人 桐乡风腾专利运营有限公司
地址 314501 浙江省嘉兴市桐乡市梧桐街道经济开发区汇丰新村53幢1号

(72)发明人 赵济彦

(51)Int.Cl.
B05B 13/02(2006.01)

权利要求书1页 说明书4页 附图4页

(54)发明名称

汽车用手机座整理工用的装置

(57)摘要

本发明涉及汽车用装饰使用部件生产技术领域，具体地说是汽车用手机座整理工用的装置。该汽车用手机座整理工用的装置包括第一操作台、竖杆和汽车用手机座放置台，所述第一操作台设于所述传送带的外侧，所述汽车用手机座放置台设于所述第一操作台的外侧，所述第一操作台包括第一操作面、第一竖向支撑杆和第一底部固定板，所述第一竖向支撑杆竖向焊接在所述第一底部固定板之上，所述第一操作面焊接在所述第一竖向支撑杆的顶部，所述汽车用手机座放置台包括第二操作面、第二竖向支撑杆和第二底部固定板，所述第二竖向支撑杆竖向焊接在所述第二底部固定板之上，所述第二操作面焊接在所述第二竖向支撑杆的顶部。

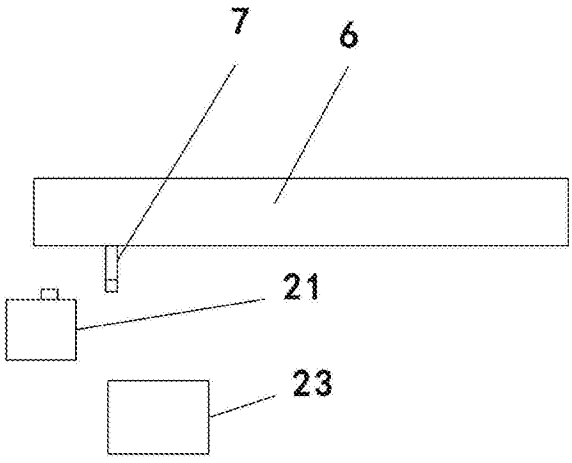

CN 108607735 A

1.汽车用手机座整理工用的装置，用于装夹汽车用手机座，设于传送带的外侧，所述传送带的表面上设有若干的L型固定座，其特征在于包括第一操作台、竖杆和汽车用手机座放置台，所述第一操作台设于所述传送带的外侧，所述汽车用手机座放置台设于所述第一操作台的外侧，所述第一操作台包括第一操作面、第一竖向支撑杆和第一底部固定板，所述第一底部固定板通过固定螺栓固定于地面之上，所述第一竖向支撑杆竖向焊接在所述第一底部固定板之上，所述第一操作面焊接在所述第一竖向支撑杆的顶部并水平设置，所述竖杆堆叠在所述第一操作面之上，所述汽车用手机座放置台包括第二操作面、第二竖向支撑杆和第二底部固定板，所述第二底部固定板通过所述固定螺栓固定于地面之上，所述第二竖向支撑杆竖向焊接在所述第二底部固定板之上，所述第二操作面焊接在所述第二竖向支撑杆的顶部并水平设置，所述汽车用手机座堆叠在所述第二操作面之上，所述竖杆的上部设有T型开槽，所述汽车用手机座的背部设有T型卡块，所述T型卡块设于所述T型开槽内部；所述竖杆的横截面呈正方形，所述L型固定座上设有正方形开孔，所述竖杆的下部插入所述正方形开孔内部；所述第一操作面的右侧设有工具放置桶，所述第一操作面的右侧设有挂槽，所述工具放置桶的左侧设有挂钩，所述挂钩插在所述挂槽内部。

2.如权利要求1所述的汽车用手机座整理工用的装置，其特征在于所述竖杆的中部设有防滑楞。

3.如权利要求1所述的汽车用手机座整理工用的装置，其特征在于所述第一竖向支撑杆与所述第一底部固定板之间设有四片第一加强板，所述第一加强板竖直焊接在所述第一竖向支撑杆与所述第一底部固定板之间，每两片第一加强板之间垂直设置。

4.如权利要求3所述的汽车用手机座整理工用的装置，其特征在于所述第一竖向支撑杆与所述第一操作面之间设有四片第二加强板，所述第二加强板竖直焊接在所述第一竖向支撑杆与所述第一操作面之间，每两片第二加强板之间垂直设置。

5.如权利要求4所述的汽车用手机座整理工用的装置，其特征在于所述第二竖向支撑杆与所述第二底部固定板之间设有四片第三加强板，所述第三加强板竖直焊接在所述第二竖向支撑杆与所述第二底部固定板之间，每两片第三加强板之间垂直设置。

6.如权利要求5所述的汽车用手机座整理工用的装置，其特征在于所述第二竖向支撑杆与所述第二操作面之间设有四片第四加强板，所述第四加强板竖直焊接在所述第二竖向支撑杆与所述第二操作面之间，每两片第四加强板之间垂直设置。

汽车用手机座整理工用的装置

[0001] 本申请为2017年8月29日申请的，申请号为201710754412.8，发明名称为一种汽车用手机座整理工用的装置的专利的分案申请。

技术领域

[0002] 本发明涉及汽车用装饰使用部件生产技术领域，具体地说是汽车用手机座整理工用的装置。

背景技术

[0003] 随着汽车工业的不断发展，人们对于汽车的需求量越来越大，同时的人们对于汽车的性能与实用性的要求也是越来越高，人们在平时使用汽车的时候，尤其是一些中低端汽车中，往往并不会配备专门的手机座，这就需要在汽车内部加装临时的手机座来满足人们的使用要求。

[0004] 但是一般的手机座都是塑料制成，同时外观差异也很大，包括颜色的差异也是有很多的不同，这就使得汽车用手机座的生产线需要有不同的进行喷色处理的功能，但是现有的汽车用手机座的生产线往往都是采用相对单一的生产模式来完成的，使得生产出来的汽车用手机座样式较为单一，不利于适应人们日常的使用。

[0005] 同时的汽车用手机座的生产线中一般都会具备类似于事先整理的装置或者机构来供生产者使用，但是现有的整理工作一般都是要在桌面上完成，这就使得整理的工序较为繁琐。

发明内容

[0006] 本发明为提供一种使用方便、易于更换维护、能够有效完成汽车用手机座的事先整理工作的汽车用手机座整理工用的装置。

[0007] 本发明是通过下述技术方案实现的：

[0008] 汽车用手机座整理工用的装置，用于装夹汽车用手机座，设于传送带的外侧，所述传送带的表面上设有若干的L型固定座，包括第一操作台、竖杆和汽车用手机座放置台，所述第一操作台设于所述传送带的外侧，所述汽车用手机座放置台设于所述第一操作台的外侧，所述第一操作台包括第一操作面、第一竖向支撑杆和第一底部固定板，所述第一底部固定板通过固定螺栓固定于地面之上，所述第一竖向支撑杆竖向焊接在所述第一底部固定板之上，所述第一操作面焊接在所述第一竖向支撑杆的顶部并水平设置，所述竖杆堆叠在所述第一操作面之上，所述汽车用手机座放置台包括第二操作面、第二竖向支撑杆和第二底部固定板，所述第二底部固定板通过所述固定螺栓固定于地面之上，所述第二竖向支撑杆竖向焊接在所述第二底部固定板之上，所述第二操作面焊接在所述第二竖向支撑杆的顶部并水平设置，所述汽车用手机座堆叠在所述第二操作面之上，所述竖杆的上部设有T型开槽，所述汽车用手机座的背部设有T型卡块，所述T型卡块设于所述T型开槽内部。

[0009] 所述竖杆的横截面呈正方形，所述L型固定座上设有正方形开孔，所述竖杆的下部

插入所述正方形开孔内部。

[0010] 所述第一操作面的右侧设有工具放置桶，所述第一操作面的右侧设有挂槽，所述工具放置桶的左侧设有挂钩，所述挂钩插在所述挂槽内部。

[0011] 所述竖杆的中部设有防滑楞。

[0012] 所述第一竖向支撑杆与所述第一底部固定板之间设有四片第一加强板，所述第一加强板竖直焊接在所述第一竖向支撑杆与所述第一底部固定板之间，每两片第一加强板之间垂直设置。

[0013] 所述第一竖向支撑杆与所述第一操作面之间设有四片第二加强板，所述第二加强板竖直焊接在所述第一竖向支撑杆与所述第一操作面之间，每两片第二加强板之间垂直设置。

[0014] 所述第二竖向支撑杆与所述第二底部固定板之间设有四片第三加强板，所述第三加强板竖直焊接在所述第二竖向支撑杆与所述第二底部固定板之间，每两片第三加强板之间垂直设置。

[0015] 所述第二竖向支撑杆与所述第二操作面之间设有四片第四加强板，所述第四加强板竖直焊接在所述第二竖向支撑杆与所述第二操作面之间，每两片第四加强板之间垂直设置。

[0016] 本发明所带来的有益效果是：

[0017] 本发明中，设置的两个操作台的设计，能够有效的进行不同原材料的反别堆放放置，使得汽车用手机座的整理工作能够更加顺利的完成，其中更为突出的是使得生产者能够将竖杆与汽车用手机座进行有效的固定，并且插入到传送带上的L型固定座上，使得下一步的工作能够顺利的完成，同时的生产者只需要左手拿起汽车用手机座，右手拿起竖杆，将汽车用手机座上的T型卡块插入到竖杆上的T型卡槽内部就行，此时右手只需将竖杆插入L型固定座上即可，因此本发明能够更加高效的完成汽车用手机座的事先整理工作并将汽车用手机座高效的插入到L型固定座上进行喷漆工作。

附图说明

[0018] 以下结合附图对本发明作进一步详细说明。

[0019] 图1为本发明所述汽车用手机座整理工用的装置的俯视布置图。

[0020] 图2为本发明所述L型固定座与竖杆的结构示意图。

[0021] 图3为本发明所述竖杆与汽车用手机座的结构示意图。

[0022] 图4为本发明所述第一操作台的左视图。

[0023] 图5为本发明所述汽车用手机座放置台的左视图。

[0024] 图中部件名称对应的标号如下：

[0025] 1、汽车用手机座；6、传送带；7、L型固定座；21、第一操作台；22、竖杆；23、汽车用手机座放置台；24、第一操作面；25、第一竖向支撑杆；26、第一底部固定板；27、固定螺栓；28、第二操作面；29、第二竖向支撑杆；210、第二底部固定板；211、T型开槽；212、T型卡块；213、工具放置桶；214、防滑楞；215、第一加强板；216、第二加强板；217、第三加强板；218、第四加强板。

具体实施方式

[0026] 下面结合附图及实施例对本发明作进一步的详述：

[0027] 作为本发明所述汽车用手机座整理工用的装置的实施例，如图1、图2、图3、图4和图5所示，用于装夹汽车用手机座1，设于传送带6的外侧，所述传送带6的表面上设有若干的L型固定座7，包括第一操作台21、竖杆22和汽车用手机座放置台23，所述第一操作台21设于所述传送带6的外侧，所述汽车用手机座放置台23设于所述第一操作台21的外侧，所述第一操作台21包括第一操作面24、第一竖向支撑杆25和第一底部固定板26，所述第一底部固定板26通过固定螺栓27固定于地面之上，所述第一竖向支撑杆25竖向焊接在所述第一底部固定板26之上，所述第一操作面24焊接在所述第一竖向支撑杆25的顶部并水平设置，所述竖杆22堆叠在所述第一操作面24之上，所述汽车用手机座放置台23包括第二操作面28、第二竖向支撑杆29和第二底部固定板210，所述第二底部固定板210通过所述固定螺栓27固定于地面之上，所述第二竖向支撑杆29竖向焊接在所述第二底部固定板210之上，所述第二操作面28焊接在所述第二竖向支撑杆29的顶部并水平设置，所述汽车用手机座1堆叠在所述第二操作面28之上，所述竖杆22的上部设有T型开槽211，所述汽车用手机座1的背部设有T型卡块212，所述T型卡块212设于所述T型开槽211内部，此处的设计，使得所述汽车用手机座1能够有效的固定在所述竖杆22之上，并且能够将所述竖杆22更加牢固的固定在所述L型固定座7上，使得所述汽车用手机座1的喷漆工作进行的更加顺利。

[0028] 本实施例中，所述竖杆22的横截面呈正方形，所述L型固定座7上设有正方形开孔(图中未示出)，所述竖杆22的下部插入所述正方形开孔(图中未示出)内部，此处的设计，能够将所述竖杆22更加牢固的固定在所述L型固定座7上，使得所述汽车用手机座1的喷漆工作进行的更加顺利。

[0029] 本实施例中，所述第一操作面24的右侧设有工具放置桶213，所述第一操作面24的右侧设有挂槽(图中未示出)，所述工具放置桶213的左侧设有挂钩(图中未示出)，所述挂钩(图中未示出)插在所述挂槽(图中未示出)内部。

[0030] 本实施例中，所述竖杆22的中部设有防滑楞214，此处的设计，使得所述竖杆的抓取更加牢固。

[0031] 本实施例中，所述第一竖向支撑杆25与所述第一底部固定板26之间设有四片第一加强板215，所述第一加强板竖215直焊接在所述第一竖向支撑杆25与所述第一底部固定板26之间，每两片第一加强板215之间垂直设置。

[0032] 本实施例中，所述第一竖向支撑杆26与所述第一操作面24之间设有四片第二加强板216，所述第二加强板216竖直焊接在所述第一竖向支撑杆25与所述第一操作面24之间，每两片第二加强板216之间垂直设置。

[0033] 本实施例中，所述第二竖向支撑杆29与所述第二底部固定板210之间设有四片第三加强板217，所述第三加强板217竖直焊接在所述第二竖向支撑杆29与所述第二底部固定板210之间，每两片第三加强板217之间垂直设置。

[0034] 本实施例中，所述第二竖向支撑杆29与所述第二操作面28之间设有四片第四加强板218，所述第四加强板218竖直焊接在所述第二竖向支撑杆29与所述第二操作面28之间，每两片第四加强板218之间垂直设置。

[0035] 以上显示和描述了本发明的基本原理、主要特征和本发明的优点。本行业的技术人员应该了解，本发明不受上述实施例的限制，上述实施例和说明书中描述的只是说明本发明的原理，在不脱离本发明精神和范围的前提下本发明还会有各种变化和改进，这些变化和改进都落入要求保护的本发明范围内。本发明要求保护范围由所附的权利要求书及其等同物界。

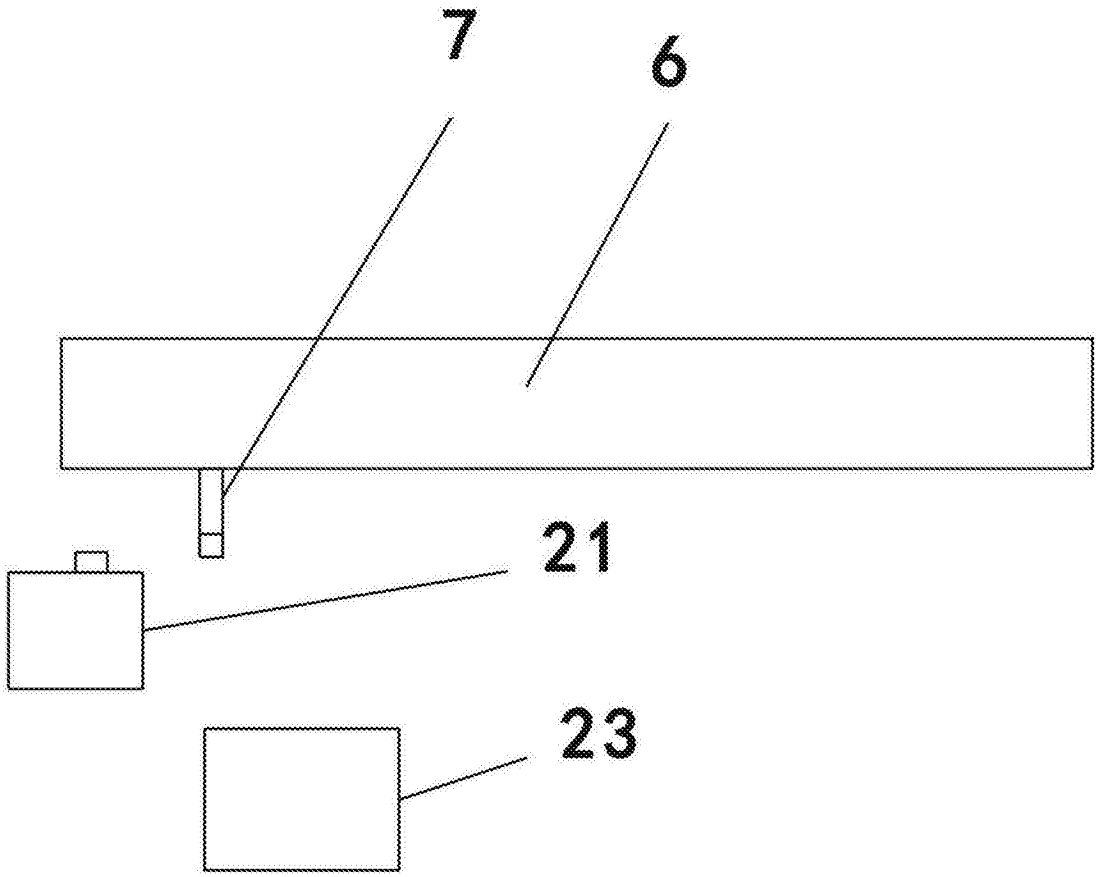

图1

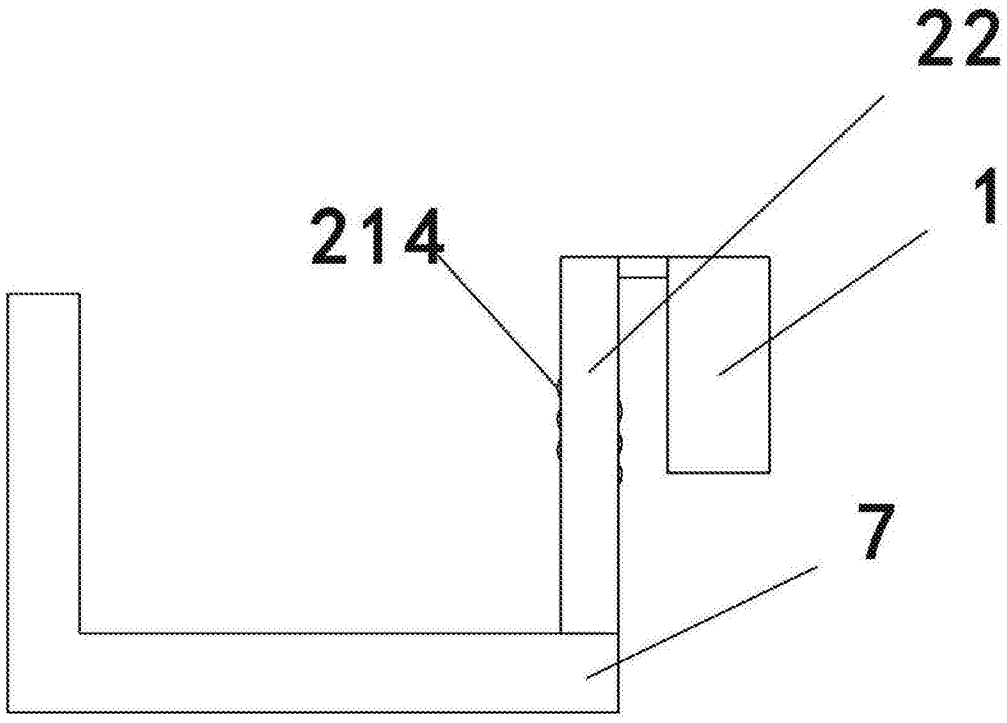

图2

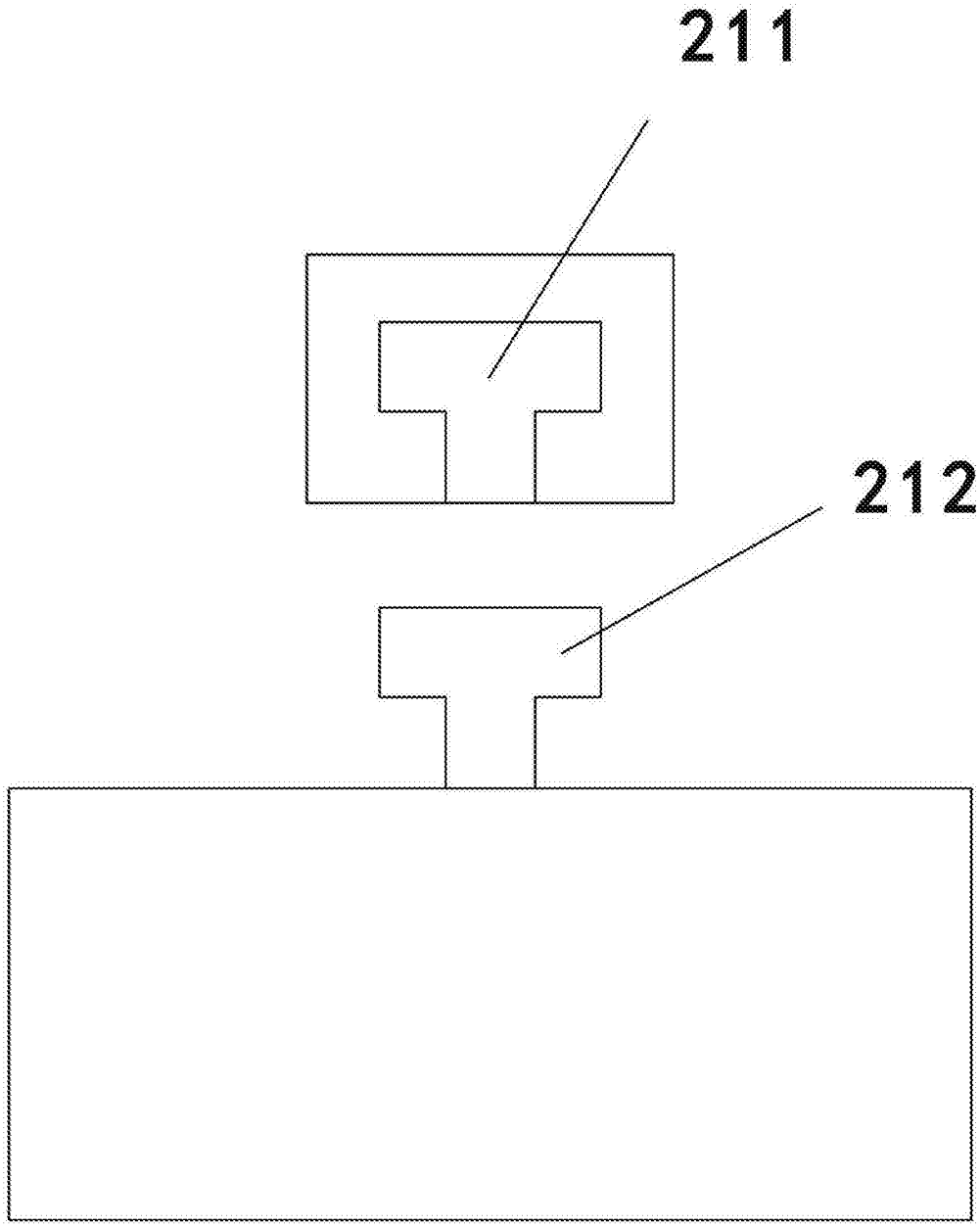

图3

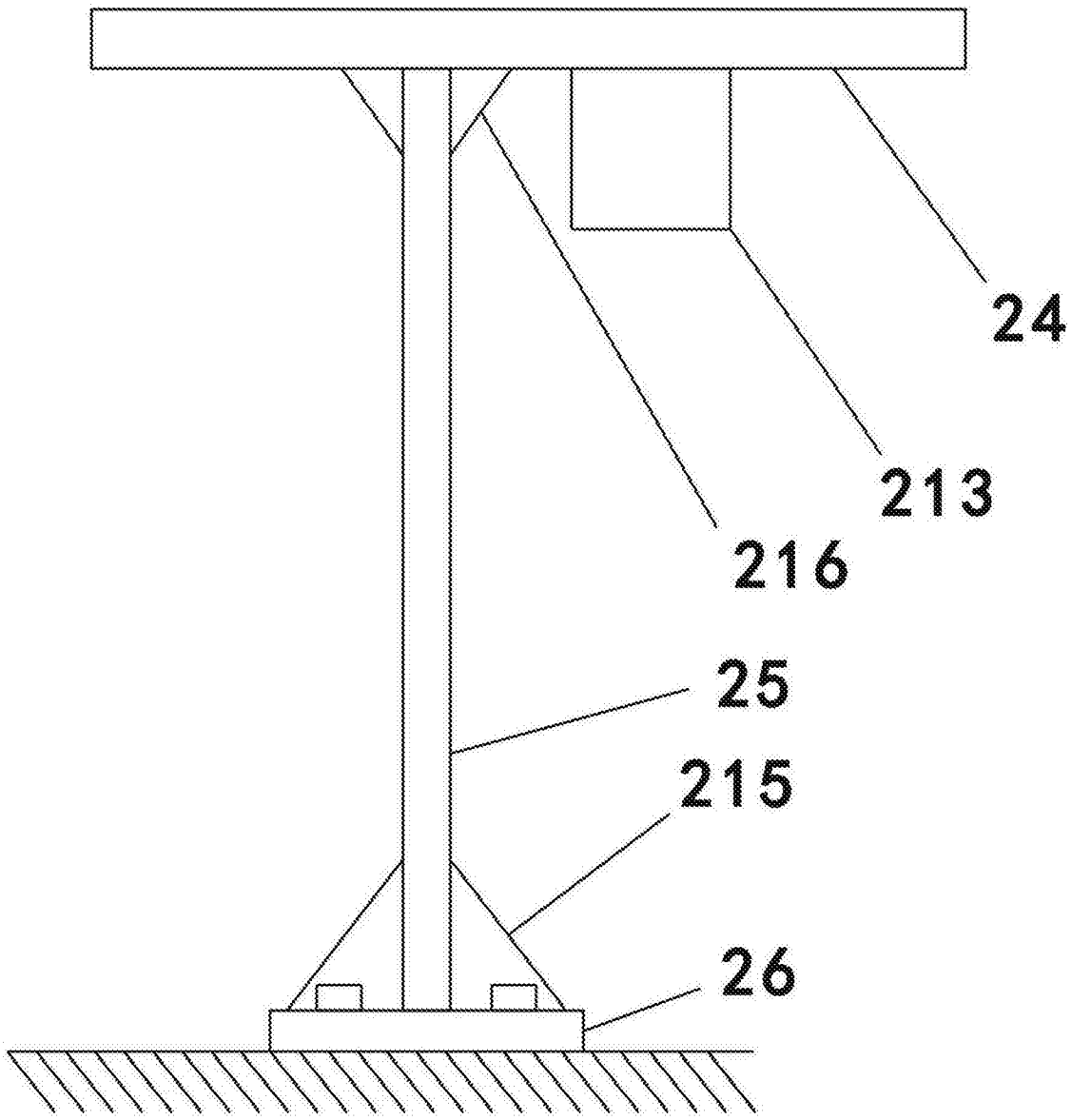

图4

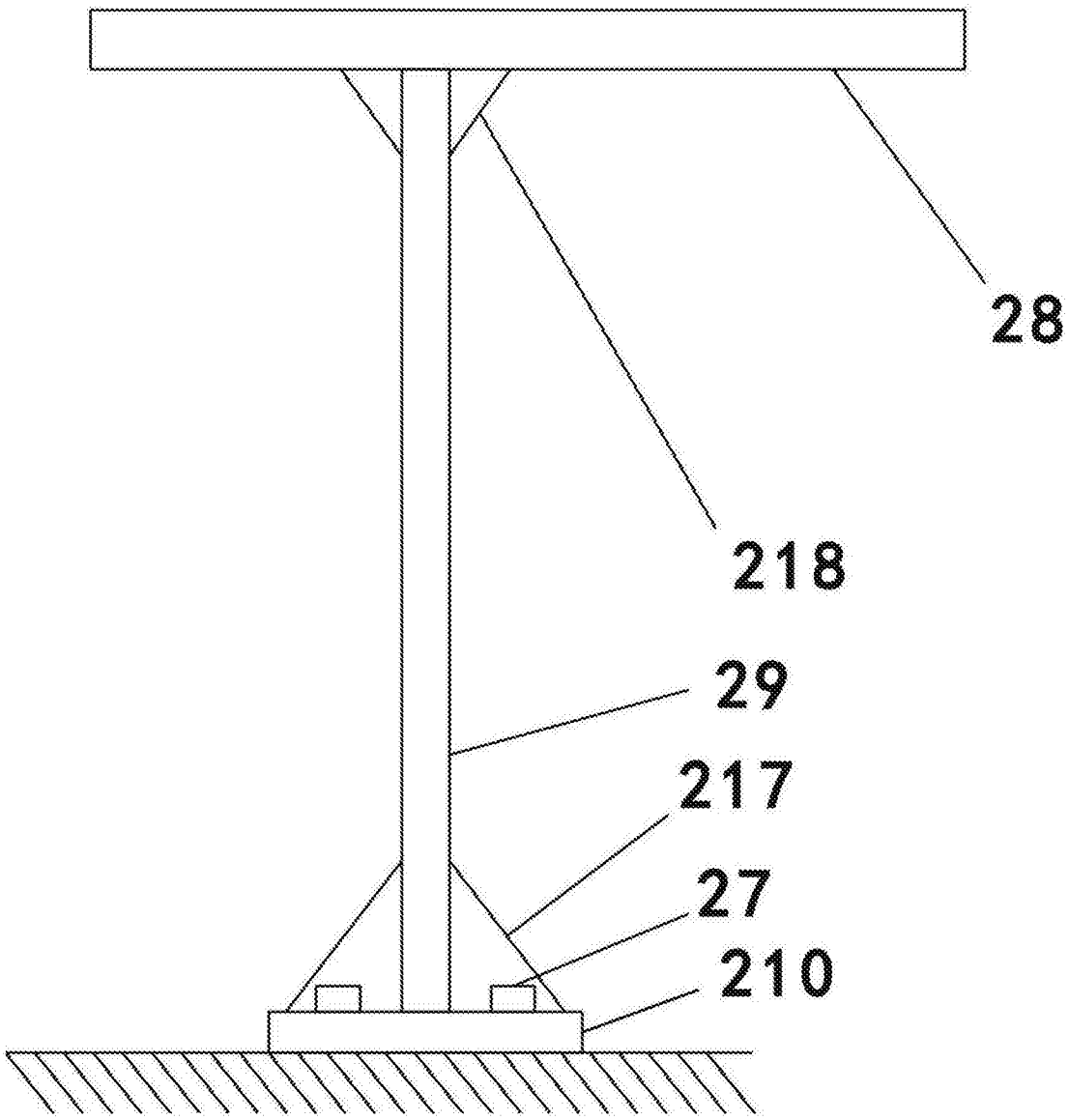

图5