(19)中华人民共和国国家知识产权局

(12)实用新型专利

(10)授权公告号 CN 207886323 U
(45)授权公告日 2018.09.21

(21)申请号 201720502424.7

(22)申请日 2017.05.08

(73)专利权人 河南中医药大学第一附属医院
地址 450000 河南省郑州市人民路19号

(72)发明人 杨婵婵

(74)专利代理机构 青岛致嘉知识产权代理事务所(普通合伙) 37236
代理人 庞庆芳

(51)Int.Cl.
A61F 5/00(2006.01)
A61F 7/00(2006.01)

权利要求书1页 说明书3页 附图1页

(54)实用新型名称

一种心血管介入术后护理舒缓装置

(57)摘要

本实用新型公开了一种心血管介入术后护理舒缓装置，包括外框，所述外框内壁的两侧均开设有滑槽，所述外框内壁的两侧之间固定连接有固定柱，所述固定柱的中部固定连接有控温装置，所述控温装置的底部连通有喷气头，所述外框内壁的顶部固定连接有第一伸缩气缸，所述第一伸缩气缸的底部固定连接有活动板，所述活动板的两侧均通过滑块与滑槽滑动连接，所述活动板的底部通过连接件转动连接有连杆，本实用新型涉及医疗护理技术领域。该心血管介入术后护理舒缓装置，解决了现在的护理装置对心血管手术护理不适合的问题，增加了对病人护理的方式，提高了护理的效果，避免了因护理不当，增加病人的病情，减轻了医护人员的负担。

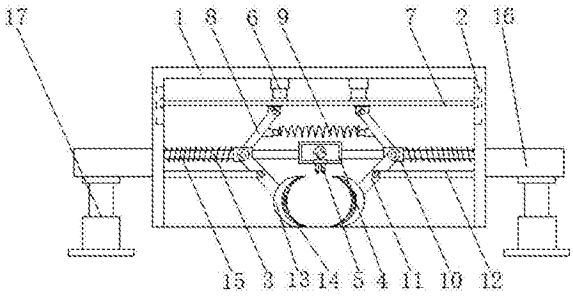

CN 207886323 U

1.一种心血管介入术后护理舒缓装置，包括外框(1)，其特征在于：所述外框(1)内壁的两侧均开设有滑槽(2)，所述外框(1)内壁的两侧之间固定连接有固定柱(3)，所述固定柱(3)的中部固定连接有控温装置(4)，所述控温装置(4)的底部连通有喷气头(5)，所述外框(1)内壁的顶部固定连接有第一伸缩气缸(6)，所述第一伸缩气缸(6)的底部固定连接有活动板(7)，所述活动板(7)的两侧均通过滑块与滑槽(2)滑动连接，所述活动板(7)的底部通过连接件转动连接有连杆(8)，所述连杆(8)相对的一侧之间固定连接有第一弹簧(9)，所述连杆(8)远离活动板(7)的一端转动连接有移动块(10)，所述固定柱(3)的表面与移动块(10)滑动连接，所述移动块(10)的正面转动连接有活动杆(11)，所述活动杆(11)的中部通过支杆(12)与外框(1)内壁的一侧固定连接，所述活动杆(11)远离移动块(10)的一端固定连接有夹块(13)，所述夹块(13)的表面固定连接有按摩垫(14)；

所述控温装置(4)包括固定箱(41)和滑轨(42)，所述固定箱(41)的背面与固定柱(3)的表面固定连接，所述滑轨(42)的两侧均通过固定块与固定箱(41)的内壁固定连接，所述固定箱(41)内壁的一侧固定连接有马达(43)，所述马达(43)的输出轴通过联轴器固定连接有转轴(44)，所述转轴(44)的表面固定连接有滚轴(45)，所述滚轴(45)的表面通过滚槽(46)传动连接有移动杆(47)，所述移动杆(47)的底端固定连接有控温箱(48)，所述控温箱(48)的底部与滑轨(42)滑动连接，所述控温箱(48)的底部与喷气头(5)连通。

2.根据权利要求1所述的一种心血管介入术后护理舒缓装置，其特征在于：所述移动块(10)的一侧且位于固定柱(3)的表面固定连接有第二弹簧(15)，所述第二弹簧(15)远离移动块(10)的一端与外框(1)内壁的一侧固定连接。

3.根据权利要求1所述的一种心血管介入术后护理舒缓装置，其特征在于：所述外框(1)的两侧均固定连接有支柱(16)，所述支柱(16)的底部固定连接有第二伸缩气缸(17)。

4.根据权利要求1所述的一种心血管介入术后护理舒缓装置，其特征在于：所述滑轨(42)的两侧且与移动杆(47)和喷气头(5)相对应的位置分别开设有与移动杆(47)和喷气头(5)相适配的通槽，所述固定箱(41)的顶部且与喷气头(5)相对应的位置开设有与喷气头(5)相适配的通孔。

一种心血管介入术后护理舒缓装置

技术领域

[0001] 本实用新型涉及医疗护理技术领域，具体为一种心血管介入术后护理舒缓装置。

背景技术

[0002] 心脏介入是一种新型诊断与治疗心血管疾病技术，经过穿刺体表血管，在数字减影的连续投照下，送入心脏导管，通过特定的心脏导管操作技术对心脏病进行确诊和治疗的诊治方法，它是目前较为先进的心脏病诊断方法，进展也非常迅速，它介于内科治疗与外科手术治疗之间，是一种有创的诊治方法，包括冠状动脉造影术、PTCA+支架术、二尖瓣球囊扩张术、射频消融术、起搏器植入术、先天性心脏病介入治疗和冠状动脉腔内溶栓术。

[0003] 在实际生活中，心血管介入手术后的护理是非常重要的，现在的护理装置对心血管手术护理不适合，人们一般都是通过手动按摩和饮食方面对病人进行护理，这样的护理效果不佳，护理不当，会加重病人的病情，增加了医护人员的负担。

实用新型内容

[0004] (一)解决的技术问题

[0005] 针对现有技术的不足，本实用新型提供了一种心血管介入术后护理舒缓装置，解决了现在的护理装置对心血管手术护理不适合和护理效果不佳的问题。

[0006] (二)技术方案

[0007] 为实现以上目的，本实用新型通过以下技术方案予以实现：一种心血管介入术后护理舒缓装置，包括外框，所述外框内壁的两侧均开设有滑槽，所述外框内壁的两侧之间固定连接有固定柱，所述固定柱的中部固定连接有控温装置，所述控温装置的底部连通有喷气头，所述外框内壁的顶部固定连接有第一伸缩气缸，所述第一伸缩气缸的底部固定连接有活动板，所述活动板的两侧均通过滑块与滑槽滑动连接，所述活动板的底部通过连接件转动连接有连杆，所述连杆相对的一侧之间固定连接有第一弹簧，所述连杆远离活动板的一端转动连接有移动块，所述固定柱的表面与移动块滑动连接，所述移动块的正面转动连接有活动杆，所述活动杆的中部通过支杆与外框内壁的一侧固定连接，所述活动杆远离移动块的一端固定连接有夹块，所述夹块的表面固定连接有按摩垫。

[0008] 所述控温装置包括固定箱和滑轨，所述固定箱的背面与固定柱的表面固定连接，所述滑轨的两侧均通过固定块与固定箱的内壁固定连接，所述固定箱内壁的一侧固定连接有马达，所述马达的输出轴通过联轴器固定连接有转轴，所述转轴的表面固定连接有滚轴，所述滚轴的表面通过滚槽传动连接有移动杆，所述移动杆的底端固定连接有控温箱，所述控温箱的底部与滑轨滑动连接，所述控温箱的底部与喷气头连通。

[0009] 优选的，所述移动块的一侧且位于固定柱的表面固定连接有第二弹簧，所述第二弹簧远离移动块的一端与外框内壁的一侧固定连接。

[0010] 优选的，所述外框的两侧均固定连接有支柱，所述支柱的底部固定连接有第二伸缩气缸。

[0011] 优选的，所述滑轨的两侧且与移动杆和喷气头相对应的位置分别开设有与移动杆和喷气头相适配的通槽，所述固定箱的顶部且与喷气头相对应的位置开设有与喷气头相适配的通孔。

[0012] (三)有益效果

[0013] 本实用新型提供了一种心血管介入术后护理舒缓装置。具备以下有益效果：

[0014] (1)、该心血管介入术后护理舒缓装置，通过连杆远离活动板的一端转动连接有移动块，固定柱的表面与移动块滑动连接，移动块的正面转动连接有活动杆，活动杆的中部通过支杆与外框内壁的一侧固定连接，活动杆远离移动块的一端固定连接有夹块，夹块的表面固定连接有按摩垫，转轴的表面固定连接有滚轴，滚轴的表面通过滚槽传动连接有移动杆，移动杆的底端固定连接有控温箱，控温箱的底部与滑轨滑动连接，控温箱的底部与喷气头连通，解决了现在的护理装置对心血管手术护理不适合的问题，增加了对病人护理的方式，提高了护理的效果，避免了因护理不当，增加病人的病情，减轻了医护人员的负担。

[0015] (2)、该心血管介入术后护理舒缓装置，通过固定柱的中部固定连接有控温装置，控温装置的底部连通有喷气头，固定箱内壁的一侧固定连接有马达，外框内壁的顶部固定连接有第一伸缩气缸，帮助人们减轻了痛苦，提高了手术的成功率，保证了病人的生命安全，此设备结构简单，操作方便。

附图说明

[0016] 图1为本实用新型结构示意图；

[0017] 图2为本实用新型控温装置的结构示意图。

[0018] 图中：1外框、2滑槽、3固定柱、4控温装置、41固定箱、42滑轨、43马达、44转轴、45滚轴、46滚槽、47移动杆、48控温箱、5喷气头、6第一伸缩气缸、7活动板、8连杆、9第一弹簧、10移动块、11活动杆、12支杆、13夹块、14按摩垫、15第二弹簧、16支柱、17第二伸缩气缸。

具体实施方式

[0019] 下面将结合本实用新型实施例中的附图，对本实用新型实施例中的技术方案进行清楚、完整地描述，显然，所描述的实施例仅仅是本实用新型一部分实施例，而不是全部的实施例。基于本实用新型中的实施例，本领域普通技术人员在没有做出创造性劳动前提下所获得的所有其他实施例，都属于本实用新型保护的范围。

[0020] 请参阅图1-2，本实用新型提供一种技术方案：一种心血管介入术后护理舒缓装置，包括外框1，外框1的两侧均固定连接有支柱16，支柱16的底部固定连接有第二伸缩气缸17，外框1内壁的两侧均开设有滑槽2，外框1内壁的两侧之间固定连接有固定柱3，固定柱3的中部固定连接有控温装置4，控温装置4的底部连通有喷气头5，外框1内壁的顶部固定连接有第一伸缩气缸6，第一伸缩气缸6的底部固定连接有活动板7，活动板7的两侧均通过滑块与滑槽2滑动连接，活动板7的底部通过连接件转动连接有连杆8，连杆8相对的一侧之间固定连接有第一弹簧9，连杆8远离活动板7的一端转动连接有移动块10，移动块10的一侧且位于固定柱3的表面固定连接有第二弹簧15，第二弹簧15远离移动块10的一端与外框1内壁的一侧固定连接，固定柱3的表面与移动块10滑动连接，移动块10的正面转动连接有活动杆11，活动杆11的中部通过支杆12与外框1内壁的一侧固定连接，活动杆11远离移动块10的一

端固定连接有夹块13，夹块13的表面固定连接有按摩垫14。

[0021] 控温装置4包括固定箱41和滑轨42，所述滑轨42的两侧且与移动杆47和喷气头5相对应的位置分别开设有与移动杆47和喷气头5相适配的通槽，所述固定箱41的顶部且与喷气头5相对应的位置开设有与喷气头5相适配的通孔，所述固定箱41的背面与固定柱3的表面固定连接，所述滑轨42的两侧均通过固定块与固定箱41的内壁固定连接，所述固定箱41内壁的一侧固定连接有马达43，马达43上设置有减速器，所述马达43的输出轴通过联轴器固定连接有转轴44，所述转轴44的表面固定连接有滚轴45，所述滚轴45的表面通过滚槽46传动连接有移动杆47，所述移动杆47的底端固定连接有控温箱48，控温箱48既可以制冷也可以制热，所述控温箱48的底部与滑轨42滑动连接，所述控温箱48的底部与喷气头5连通，解决了现在的护理装置对心血管手术护理不适合的问题，增加了对病人护理的方式，提高了护理的效果，避免了因护理不当，增加病人的病情，减轻了医护人员的负担。

[0022] 工作时，将护理装置放置在合适位置，通过第二伸缩气缸17调节外框1到合适位置，当病人感到疼痛时，通过启动第一伸缩气缸6，第一伸缩气缸6将活动板7下压，活动板7通过滑块在滑槽2上活动，活动板7通过连杆8带动移动块10向外移动挤压第二弹簧15，移动块10通过连杆8和支杆12使活动杆11转动，活动杆11带动夹块13和按摩垫14将需要护理的部位夹住，通过按摩垫14对该部位进行护理按摩，因病人手术后，手术部位需要保持温度，通过启动马达43，马达43通过转轴44带动滚轴45转动，滚轴45通过移动杆47带动控温箱48在滑轨42上滑动，控温箱48通过喷气头5对手术部位进行控温。

[0023] 需要说明的是，在本文中，诸如第一和第二等之类的关系术语仅仅用来将一个实体或者操作与另一个实体或操作区分开来，而不一定要求或者暗示这些实体或操作之间存在任何这种实际的关系或者顺序。而且，术语“包括”、“包含”或者其任何其他变体意在涵盖非排他性的包含，从而使得包括一系列要素的过程、方法、物品或者设备不仅包括那些要素，而且还包括没有明确列出的其他要素，或者是还包括为这种过程、方法、物品或者设备所固有的要素。在没有更多限制的情况下。由语句“包括一个.....限定的要素，并不排除在包括所述要素的过程、方法、物品或者设备中还存在另外的相同要素”。

[0024] 尽管已经示出和描述了本实用新型的实施例，对于本领域的普通技术人员而言，可以理解在不脱离本实用新型的原理和精神的情况下可以对这些实施例进行多种变化、修改、替换和变型，本实用新型的范围由所附权利要求及其等同物限定。

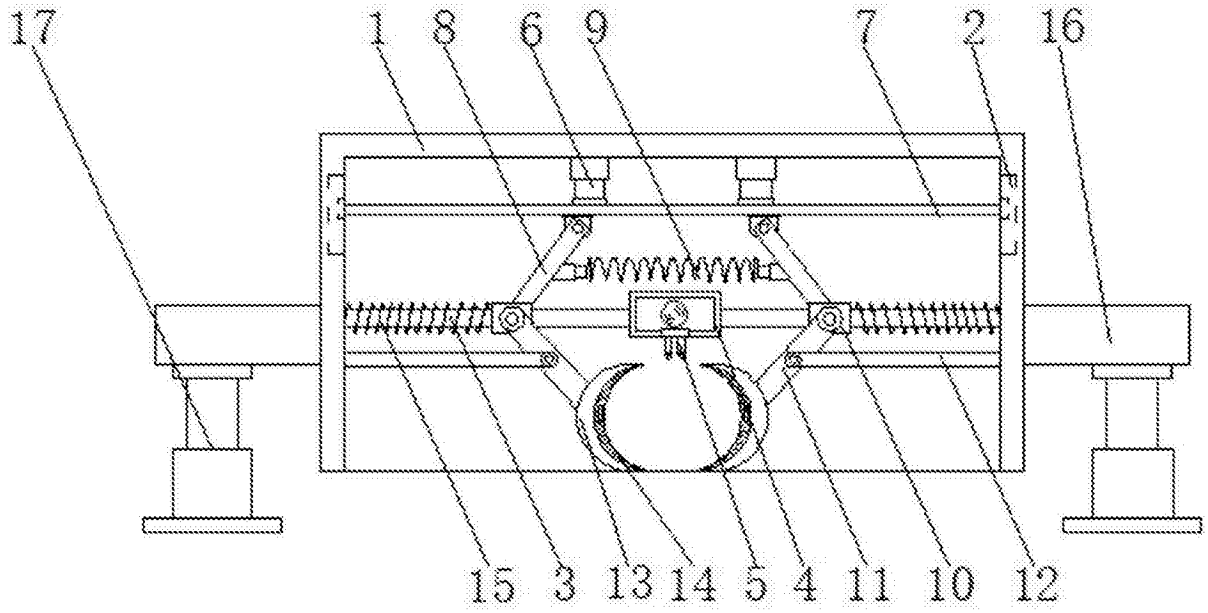

图1

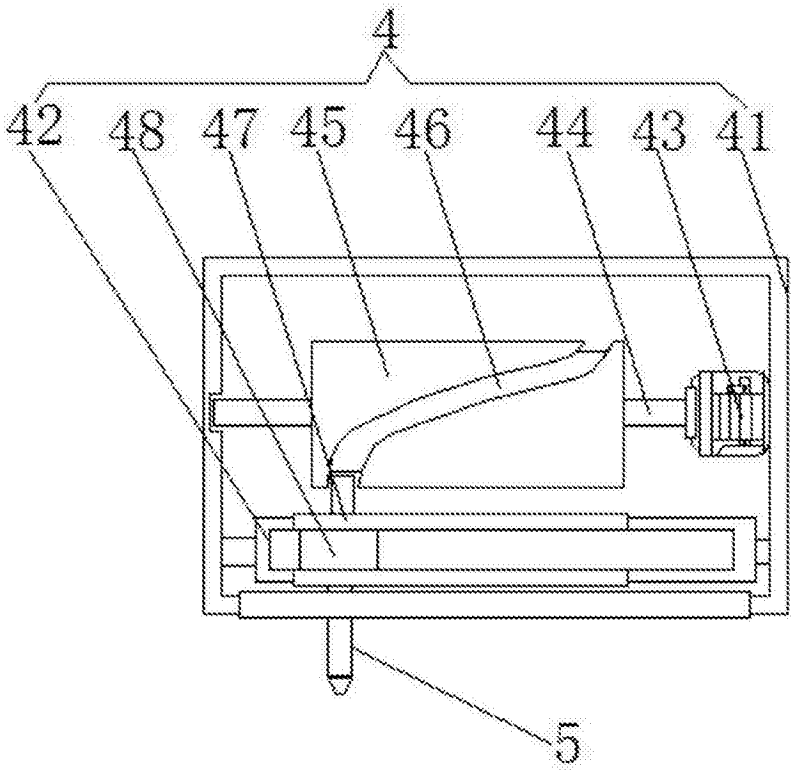

图2