(19)中华人民共和国国家知识产权局

(12)实用新型专利

(10)授权公告号 CN 214679402 U
(45)授权公告日 2021.11.12

(21)申请号 202023038138.0

(22)申请日 2020.12.16

(73)专利权人 四川省肿瘤医院
地址 610000 四川省成都市武侯区人民南路4段55号

(72)发明人 王天宝 谢燕达 唐建宁

(74)专利代理机构 成都环泰专利代理事务所(特殊普通合伙) 51242
代理人 李斌 李辉

(51)Int.Cl.
A61H 9/00(2006.01)
A61H 39/04(2006.01)
A61H 15/00(2006.01)
A61F 7/00(2006.01)

权利要求书1页 说明书3页 附图1页

(54)实用新型名称

可穿脱式空气波压力全身按摩仪

(57)摘要

本实用新型公开了一种可穿脱式空气波压力全身按摩仪，包括空气波压力气囊和控制结构，所述空气波压力气囊包括上肢压力气囊、背部压力气囊和下肢压力气囊，所述上肢压力气囊和下肢压力气囊分别有两个，两个所述上肢压力气囊分别连接背部压力气囊顶部的两侧，两个所述下肢压力气囊连接背部压力气囊的底部；所述上肢压力气囊、背部压力气囊和下肢压力气囊上分别设有连接结构。本实用新型的可穿脱式空气波压力全身按摩仪，仪器本身轻便，易于携带及收纳，穿脱方便，可进行全身的按摩治疗。

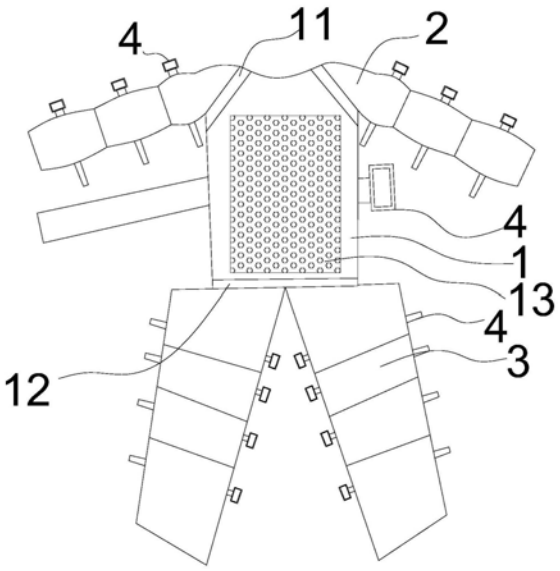

CN 214679402 U

1.一种可穿脱式空气波压力全身按摩仪,其特征在于,包括多个可独立进行充气放气的空气波压力气囊,所述空气波压力气囊包括两个上肢压力气囊、背部压力气囊和两个下肢压力气囊,两个所述上肢压力气囊分别连接背部压力气囊顶部的两侧,两个所述下肢压力气囊连接背部压力气囊的底部;所述上肢压力气囊、背部压力气囊和下肢压力气囊上分别设有连接结构。

2.根据权利要求1所述的可穿脱式空气波压力全身按摩仪,其特征在于,所述上肢压力气囊与背部压力气囊的连接处设有第一弹性带,所述下肢压力气囊与背部压力气囊的连接处设有第二弹性带。

3.根据权利要求1所述的可穿脱式空气波压力全身按摩仪,其特征在于,所述连接结构为可调节伸缩带。

4.根据权利要求2所述的可穿脱式空气波压力全身按摩仪,其特征在于,所述背部压力气囊上设有按摩磁珠。

可穿脱式空气波压力全身按摩仪

技术领域

[0001] 本实用新型涉及医疗器械领域，特别是涉及一种可穿脱式空气波压力全身按摩仪。

背景技术

[0002] 目前医院和市场已有下肢的空气压力波治疗仪，也有各种按摩椅、按摩床垫、局部按摩仪器等；但大多仪器存在应用部位局限，而按摩椅往往形体较大、较重，移动不便，整个按摩椅与人体接触的部位较硬，且价格昂贵，不易普及应用。

实用新型内容

[0003] 针对上述问题，本实用新型提供了一种可穿脱式空气波压力全身按摩仪，仪器本身轻便，易于携带及收纳，穿脱方便，可进行全身的按摩治疗。

[0004] 本实用新型的技术方案是：

[0005] 一种可穿脱式空气波压力全身按摩仪，包括多个空气波压力气囊，每个所述空气波压力气囊可独立进行充气放气，所述空气波压力气囊包括上肢压力气囊、背部压力气囊和下肢压力气囊，所述上肢压力气囊和下肢压力气囊分别有两个，两个所述上肢压力气囊分别连接背部压力气囊顶部的两侧，两个所述下肢压力气囊连接背部压力气囊的底部；所述上肢压力气囊、背部压力气囊和下肢压力气囊上分别设有用于将其与人体进行连接的连接结构。

[0006] 上述技术方案的工作原理如下：

[0007] 将背部压力气囊贴合人的背部，上肢压力气囊贴合人的手臂，下肢压力气囊贴合人的腿部，用连接结构将空气波压力气囊固定在人体上，类似一件衣服，分别对各独立的空气波压力气囊反复充气、放气，形成对肢体和组织的循环压力，对身体进行挤压，促进血液和淋巴的流动及改善微循环，同时可以加速肢体组织液回流，有助于预防血栓的形成，预防肢体水肿，能够直接或间接治疗与血液淋巴循环相关的疾病。

[0008] 本实用新型将四肢的空气压力波气囊与整个后背的背部压力气囊相连接，成为一款可穿脱式空气压力波全身按摩仪，仪器本身轻便，易于携带及收纳，穿脱方便，力度可调节，整个按摩仪依靠空气波压力气囊充放气形成柔性挤压，应用安全，年老体弱者均可接受。

[0009] 在进一步的技术方案中，所述上肢压力气囊与背部压力气囊的连接处设有第一弹性带，所述下肢压力气囊与背部压力气囊的连接处设有第二弹性带，第一弹性带和第二弹性带均可伸缩，适合不同体型的人使用。

[0010] 在进一步的技术方案中，所述连接结构为可调节伸缩带，可根据不同需求调节空气波压力气囊在人体上的贴合的松紧程度，同时也能根据不同体型的人来调节。

[0011] 在进一步的技术方案中，所述背部压力气囊上设有按摩磁珠，可结合背部压力气囊充分按摩全部背部腧穴。

[0012] 本实用新型的有益效果是：

[0013] 1、本实用新型将四肢的空气压力波与整个后背的背部压力气囊相连接，成为一款可穿脱式空气压力波全身按摩仪，仪器本身轻便，易于携带及收纳，穿脱方便，力度可调节，整个按摩仪无硬点挤压，应用安全，舒适性好，年老体弱者均可接受；

[0014] 2、上肢压力气囊与背部压力气囊的连接处设有第一弹性带，下肢压力气囊与背部压力气囊的连接处设有第二弹性带，第一弹性带和第二弹性带均可伸缩，适合不同体型的人使用；

[0015] 3、连接结构为可调节伸缩带，可根据不同需求调节空气波压力气囊在人体上的贴合的松紧程度，同时也能根据不同体型的人来调节；

[0016] 4、背部压力气囊上设有按摩磁珠，可结合背部压力气囊充分按摩全部背部腧穴。

附图说明

[0017] 图1是本实用新型实施例所述可穿脱式空气波压力全身按摩仪的整体结构示意图。

[0018] 附图标记说明：

[0019] 1、背部压力气囊；11、第一弹性带；12、第二弹性带；13、按摩磁珠；2、上肢压力气囊；3、下肢压力气囊；4、可调节伸缩带。

具体实施方式

[0020] 下面结合附图对本实用新型的实施例作进一步说明。

[0021] 实施例：

[0022] 如图1所示，一种可穿脱式空气波压力全身按摩仪，包括多个空气波压力气囊，每个所述空气波压力气囊可独立进行充气放气，空气波压力气囊包括上肢压力气囊2、背部压力气囊1和下肢压力气囊3，上肢压力气囊2和下肢压力气囊3分别有两个，两个上肢压力气囊2分别连接背部压力气囊1顶部的两侧，两个下肢压力气囊3连接背部压力气囊1的底部；上肢压力气囊2、背部压力气囊1和下肢压力气囊3上分别设有用于将其与人体进行连接的连接结构。

[0023] 上述技术方案的工作原理如下：

[0024] 将背部压力气囊1贴合人的背部，上肢压力气囊2贴合人的手臂，下肢压力气囊3贴合人的腿部，用连接结构将空气波压力气囊固定在人体上，类似一件衣服，分别对各独立的空气波压力气囊反复充气、放气，形成对肢体和组织的循环压力，对身体进行挤压，促进血液和淋巴的流动及改善微循环，同时可以加速肢体组织液回流，有助于预防血栓的形成，预防肢体水肿，能够直接或间接治疗与血液淋巴循环相关的疾病。

[0025] 本实用新型将四肢的空气压力波气囊与整个后背的背部压力气囊1相连接，成为一款可穿脱式空气压力波全身按摩仪，仪器本身轻便，易于携带及收纳，穿脱方便，力度可调节，整个按摩仪由空气压力波气囊组成，无硬点挤压，应用安全，年老体弱者均可接受，穿上时手部和脚部不被包裹，整个按摩仪透气。

[0026] 本设计可以在医院各科，尤其在重症科、老年病科、安宁病房及家庭、养老机构、社区医院中广泛应用，操作简单易培训，可由护理人员、治疗师、护工或家属等操作，多台仪器

可同时操作，节约劳动成本，提高工作效率；病人接受度高，容易长期坚持；可替代现有的局部按摩仪器、空气压力波治疗仪、大型按摩椅、防褥疮气垫床等设备，解决了照顾老年人的劳动力严重不足的问题。

[0027] 在另外一个实施例中，如图1所示，上肢压力气囊2与背部压力气囊1的连接处设有第一弹性带11，下肢压力气囊3与背部压力气囊1的连接处设有第二弹性带12，第一弹性带11和第二弹性带12均可伸缩，适合不同体型的人使用。

[0028] 在另外一个实施例中，如图1所示，连接结构为可调节伸缩带4，可根据不同需求调节空气波压力气囊在人体上的贴合的松紧程度，同时也能根据不同体型的人来调节。

[0029] 在另外一个实施例中，如图1所示，背部压力气囊1上设有按摩磁珠13，可结合背部压力气囊1充分按摩全部背部腧穴。

[0030] 在另外一个实施例中，空气波压力气囊设有发热模块，可通过发热模块来调节空气波压力气囊表面的温度，提高人体的舒适度。

[0031] 以上所述实施例仅表达了本实用新型的具体实施方式，其描述较为具体和详细，但并不能因此而理解为对本实用新型专利范围的限制。应当指出的是，对于本领域的普通技术人员来说，在不脱离本实用新型构思的前提下，还可以做出若干变形和改进，这些都属于本实用新型的保护范围。

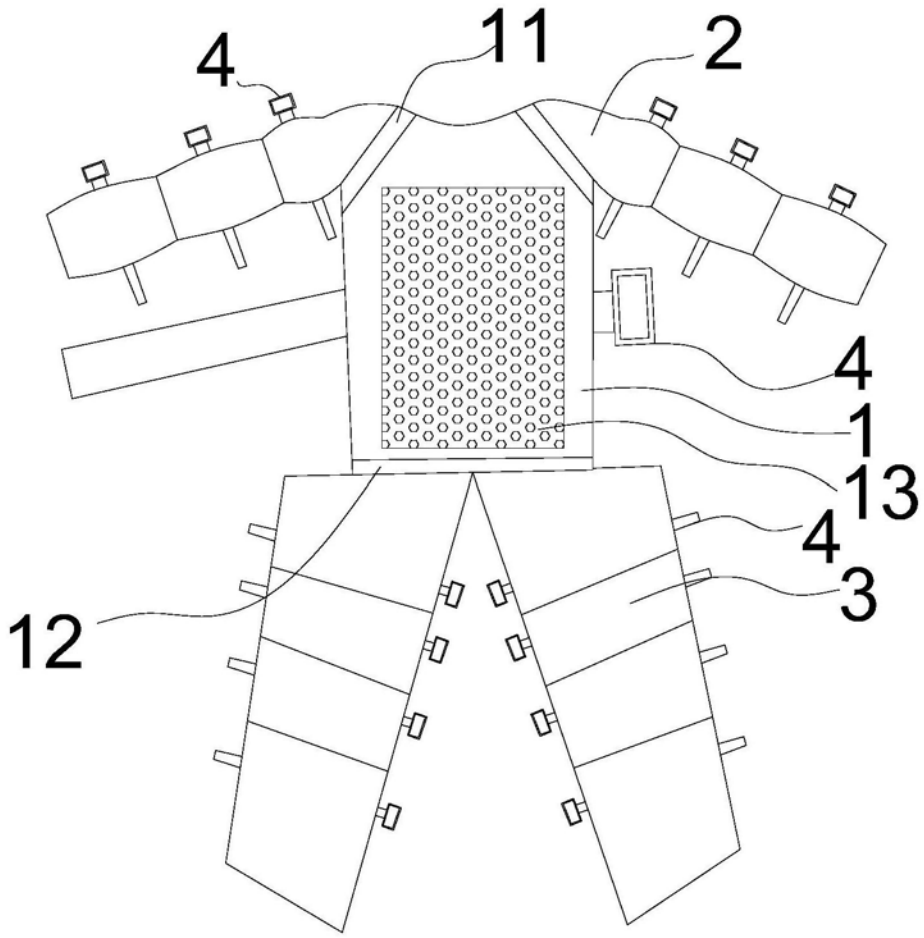

图1