(19)国家知识产权局

(12)实用新型专利

(10)授权公告号 CN 217801481 U
(45)授权公告日 2022.11.15

(21)申请号 202221947706.5

(22)申请日 2022.07.26

(73)专利权人 延长油田股份有限公司吴起采油厂
地址 717600 陕西省延安市吴起县城壕湾办公楼

(72)发明人 梁静 张发珠 韩立伟 齐琦 王宪洋 张明远 尚军全 梁袁生

(74)专利代理机构 西安弘理专利事务所 61214
专利代理师 燕肇琪

(51)Int.Cl.
B25B 27/02(2006.01)

权利要求书1页 说明书2页 附图2页

(54)实用新型名称

法兰盘拆卸装置

(57)摘要

本实用新型公开了一种法兰盘拆卸装置，包括推杆，推杆一端连接有一字螺刀口，一字螺刀口与推杆连接的一端开设有沉，沉腔内固接有轴承，推杆与轴承套接；推杆另一端固接有把手；推杆上套装有承载螺母，承载杆固接承载螺母与推杆垂直设置；承载杆两端分别套接有支撑杆，支撑杆的另一端分别固接有定位销，且两定位销相对设置。本实用新型法兰盘拆卸装置，通过螺纹连接的推杆带动一字螺刀口对法兰进行拆卸，避免了在拆卸过中法兰的损坏；并且本实用新型法兰盘拆卸装置，单人就可以进行操作，在实际工作过程中省时省力，提高了工作效率。

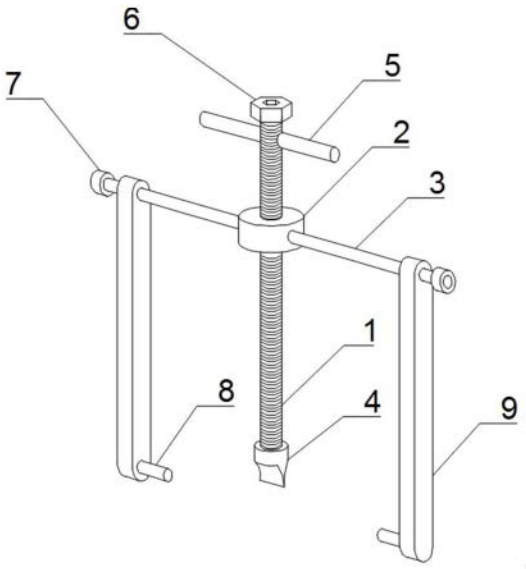

CN 217801481 U

1.法兰盘拆卸装置,其特征在于,包括推杆(1),所述推杆(1)一端连接有一字螺刀口(4),所述一字螺刀口(4)与推杆(1)连接的一端开设有沉腔(12),所述沉腔(12)内固接有轴承(13),所述推杆(1)与所述轴承(13)套接;所述推杆(1)另一端的位置固接有把手(5);

所述推杆(1)上套装有承载螺母(2),承载杆(3)固接承载螺母(2)与推杆(1)垂直设置;所述承载杆(3)两端分别套接有支撑杆(9),所述支撑杆(9)的另一端分别固接有定位销(8),且两定位销(8)相对设置。

2.根据权利要求1所述的法兰盘拆卸装置,其特征在于,所述推杆(1)上、把手(5)的上固接有旋转螺母(6)。

3.根据权利要求1或2任意一项所述的法兰盘拆卸装置,其特征在于,

所述承载杆(3)两端头分别固接有限位块(7)。

4.根据权利要求1或2任意一项所述的法兰盘拆卸装置,其特征在于,所述承载杆(3)两端头分别开设有限位孔,限位孔内设置有限位凸块(10),两个限位凸块(10)与承载杆(3)之间分别设置有弹簧(11)。

法兰盘拆卸装置

技术领域

[0001] 本实用新型属于拆卸工装技术领域,涉及一种法兰盘拆卸装置。

背景技术

[0002] 实际生产中法兰盘经常需要拆卸,目前一般采用人工敲打方式对法兰盘进行拆卸。人工敲打方式对法兰盘进行拆卸容易导致法兰因受力而出现损坏,并且存在安全隐患,费时费力。

实用新型内容

[0003] 本实用新型的目的是提供一种法兰盘拆卸装置,避免了法兰盘拆卸时容易损坏的问题。

[0004] 本实用新型所采用的技术方案是,包括推杆,推杆一端连接有一字螺刀口,一字螺刀口与推杆连接的一端开设有沉,沉腔内固接有轴承,推杆与轴承套接;推杆另一端固接有把手;

[0005] 推杆上套装有承载螺母,承载杆固接承载螺母与推杆垂直设置;承载杆两端分别套接有支撑杆,支撑杆的另一端分别固接有定位销,且两定位销相对设置。

[0006] 本实用新型的特点还在于:

[0007] 推杆上、把手的上端固接有旋转螺母。

[0008] 承载杆两端头分别固接有限位块。

[0009] 承载杆两端头分别开设有限位孔,限位孔内设置有限位凸块,两个限位凸块与承载杆之间分别设置有弹簧。

[0010] 本实用新型法兰盘拆卸装置,通过螺纹连接的推杆带动一字螺刀口对法兰进行拆卸,避免了在拆卸过中法兰的损坏;并且单人就可以进行操作,在实际工作过程中省时省力,提高了工作效率。

附图说明

[0011] 图1为本实用新型法兰盘拆卸装置实施例1的结构示意图;

[0012] 图2为本实用新型法兰盘拆卸装置实施例2的结构示意图;

[0013] 图3为本实用新型法兰盘拆卸装置一字螺刀口的结构示意图。

[0014] 其中,1.推杆;2.承载螺母;3.承载杆;4.一字螺刀口;5.把手;6.旋转螺母;7.限位块;8.定位销;9.支撑杆;10.限位凸块;11.弹簧;12.沉腔;13.轴承。

具体实施方式

[0015] 下面结合附图和具体实施方式对本实用新型进行详细说明。

[0016] 本实用新型法兰盘拆卸装置,如图1所示,包括推杆1,推杆1一端连接有一字螺刀口4,一字螺刀口4与推杆1连接的一端开设有沉腔12,如图3所示。沉腔12内固接有轴承13,

推杆1与轴承13套接;推杆1另一端固接有把手5;

[0017] 推杆1上套装有承载螺母2,承载杆3固接承载螺母2与推杆1垂直设置;承载杆3两端分别套接有支撑杆9,支撑杆9的另一端分别固接有定位销8,且两定位销8相对设置。

[0018] 推杆1上、把手5的上端固接有旋转螺母6。

[0019] 承载杆3两端头分别固接有限位块7,为实施例1,结构如图1所示。

[0020] 如图2为实施例2的结构,承载杆3两端头分别开设有限位孔,限位孔内设置有限位凸块10,两个限位凸块10与承载杆3之间分别设置有弹簧11。

[0021] 本实用新型法兰盘拆卸装置,其工作过程如下:

[0022] 在需要对法兰拆卸时,首先卸下连接法兰的螺栓,将相对设置的两个定位销8插入法兰上的螺栓孔内,通过把手5旋转推杆1,使一字螺刀口4接触法兰;调整一字螺刀口4,使一字螺刀口4对准法兰连接缝隙。转动把手5,通过推杆1带动一字螺刀口4嵌入法兰连接缝隙,从而对法兰进行分离;也可通过扳手与旋转螺母6的配合通过推杆1带动一字螺刀口4嵌入法兰连接缝隙,从而对法兰进行分离。

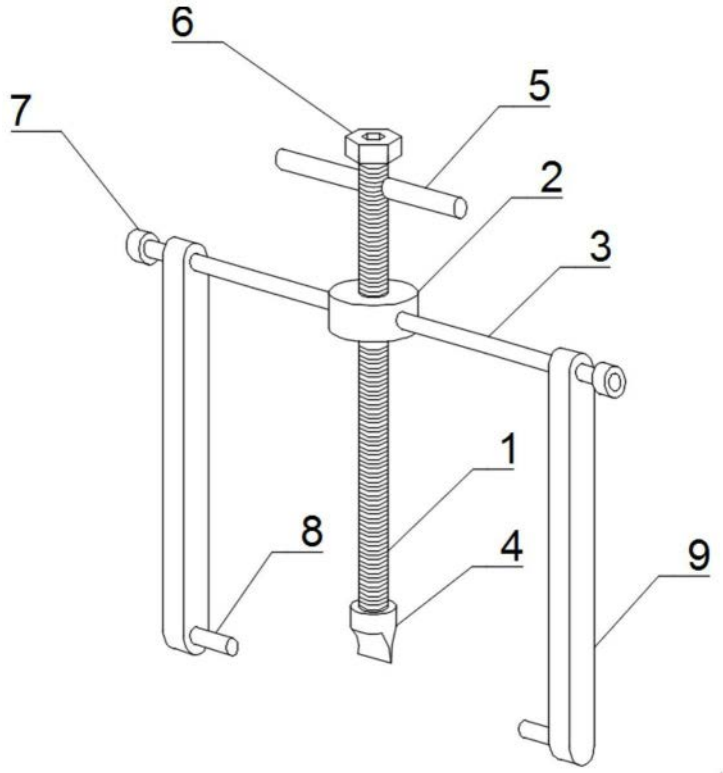

图1

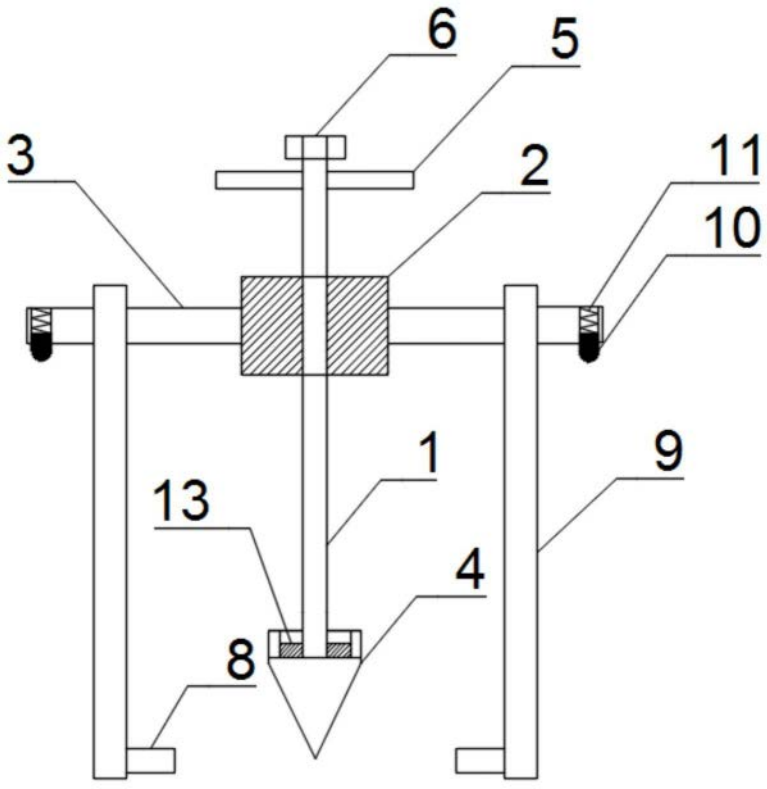

图2

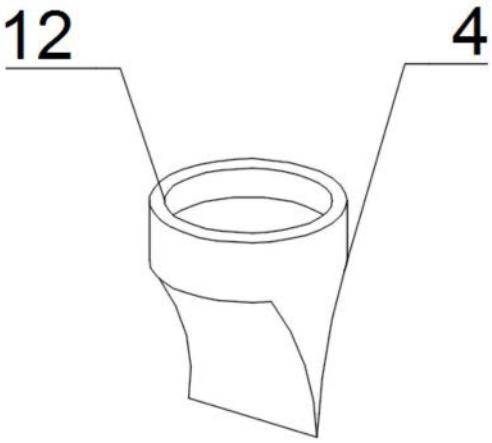

图3