(19)国家知识产权局

(12)实用新型专利

(10)授权公告号 CN 217736724 U
(45)授权公告日 2022.11.04

(21)申请号 202221354521.3

(22)申请日 2022.06.01

(73)专利权人 汤云霞
地址 211400 江苏省扬州市仪征市古运河路2号

(72)发明人 汤云霞

(51)Int.Cl.
F16M 11/04(2006.01)
F16M 11/18(2006.01)

权利要求书1页 说明书4页 附图3页

(54)实用新型名称

一种机电安装用滑式底座

(57)摘要

本实用新型公开了一种机电安装用滑式底座，包括安装板，所述安装板的左右两端均设置有支撑轴，且安装板的上表面安装有调动箱，所述调动箱的内部设置有转动杆，且转动杆的外侧设置有连接轮，所述调动箱的上端安装有调动杆；第一调动板，其设置于调动槽的上表面，所述第一调动板的内部设置有第一限位槽，所述第一限位块的上表面安装有第二调动板，所述第二调动板的中部设置有第三限位槽，所述定位板的内部设置有第一限位杆；第二限位块，其安装于第三限位槽的内侧，所述第二限位块的上表面安装有第三调动板。该机电安装用滑式底座，有利于将底座进行水平移动，有利于将底座进行升降，且提高了装置的实用效果。

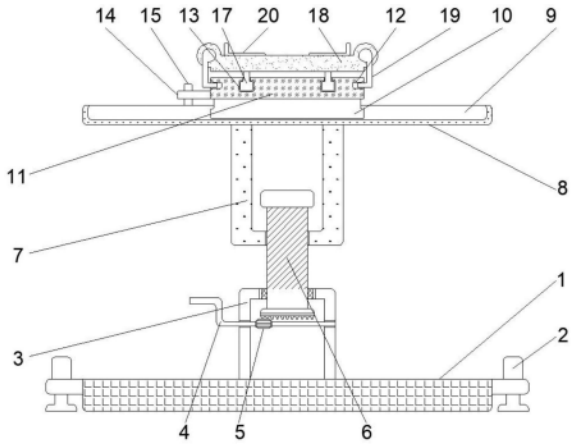

CN 217736724 U

1.一种机电安装用滑式底座,其特征在于,包括:

安装板,所述安装板的左右两端均设置有支撑轴,且安装板的上表面安装有调动箱,所述调动箱的内部设置有转动杆,且转动杆的外侧设置有连接轮,所述调动箱的上端安装有调动杆,且调动杆的外侧设置有调动槽;

第一调动板,其设置于调动槽的上表面,所述第一调动板的内部设置有第一限位槽,且第一限位槽的内侧安装有第一限位块,所述第一限位块的上表面安装有第二调动板,且第二调动板的左右两端均设置有第二限位槽,所述第二调动板的中部设置有第三限位槽,且第二调动板的左端安装有设置在第二限位槽下方的定位板,所述定位板的内部设置有第一限位杆,且第一限位杆的下端外侧安装有设置在第一调动板内部的定位槽;

第二限位块,其安装于第三限位槽的内侧,所述第二限位块的上表面安装有第三调动板,且第三调动板的左右两侧均设置有第二限位杆,并且第三调动板的上表面安装有卡槽。

2.根据权利要求1所述的一种机电安装用滑式底座,其特征在于:所述转动杆通过焊接与连接轮构成一体化结构,且连接轮与调动杆采用啮合的方式相连接,并且调动杆与调动槽采用螺纹的方式相连接。

3.根据权利要求1所述的一种机电安装用滑式底座,其特征在于:所述第二调动板与第一限位块之间呈固定连接,且第一限位块与第一限位槽之间呈滑动连接。

4.根据权利要求1所述的一种机电安装用滑式底座,其特征在于:所述第一限位杆与定位槽采用插接的方式相连接,且定位槽在第一调动板的左端呈左右等距设置。

5.根据权利要求1所述的一种机电安装用滑式底座,其特征在于:所述第二限位块与第三限位槽之间呈滑动连接,且第二限位块的纵截面呈“T”型结构。

6.根据权利要求1所述的一种机电安装用滑式底座,其特征在于:所述第二限位杆通过内置轴承在第三调动板上构成转动结构,且第二限位杆与第二限位槽采用插接的方式相连接,并且第二限位槽在第二调动板的左右两端中部均呈前后等距设置。

一种机电安装用滑式底座

技术领域

[0001] 本实用新型涉及机电安装相关技术领域，具体为一种机电安装用滑式底座。

背景技术

[0002] 在机电安装现场，因为很多机电装置和设备由于电子或者电路元件的敏感性和易受干扰的特性，如果直接搁置在地面，会受到地面潮湿状况、砂砾对其电子或者电路元件的敏感性和易受干扰的特性的影响，导致电子或者电路元件在通电使用后的不稳定或者损毁的事故发生，因此往往都要在这些机电装置和设备底表面加装底座，这样就能让机电装置和设备底表面悬空避免地面的侵蚀和干扰，但现有的大部分装置还存在一些缺陷，本实用新型提出一种新的方案用以解决其中的不足之处。

[0003] 中国专利授权公告号CN210567152U，公开了一种机电安装用滑式底座，包括固定底座，所述固定底座的侧壁设有两个滑杆，两个所述滑杆与固定底座之间通过滑动机构连接，两个所述滑杆上均安装有两个相对应的第二滑块，两个所述第二滑块之间设有螺杆锁紧机构，所述固定底座的中部设有方形开槽，所述方形开槽的内底部设有延伸至固定底座外侧壁的滑道，所述滑道内设有开口油盒。

[0004] 上述中的现有技术方案存在以下缺陷：不便于将底座进行水平移动，不便于将底座进行升降，且实用效果不佳，因此我们提出一种机电安装用滑式底座，以便于解决上述中提出的问题。

实用新型内容

[0005] 本实用新型的目的在于提供一种机电安装用滑式底座，以解决上述背景技术中提出的不便于将底座进行水平移动，不便于将底座进行升降，且实用效果不佳的问题。

[0006] 为实现上述目的，本实用新型提供如下技术方案：一种机电安装用滑式底座，包括安装板，所述安装板的左右两端均设置有支撑轴，且安装板的上表面安装有调动箱，所述调动箱的内部设置有转动杆，且转动杆的外侧设置有连接轮，所述调动箱的上端安装有调动杆，且调动杆的外侧设置有调动槽；

[0007] 第一调动板，其设置于调动槽的上表面，所述第一调动板的内部设置有第一限位槽，且第一限位槽的内侧安装有第一限位块，所述第一限位块的上表面安装有第二调动板，且第二调动板的左右两端均设置有第二限位槽，所述第二调动板的中部设置有第三限位槽，且第二调动板的左端安装有设置在第二限位槽下方的定位板，所述定位板的内部设置有第一限位杆，且第一限位杆的下端外侧安装有设置在第一调动板内部的定位槽；

[0008] 第二限位块，其安装于第三限位槽的内侧，所述第二限位块的上表面安装有第三调动板，且第三调动板的左右两侧均设置有第二限位杆，并且第三调动板的上表面安装有卡槽。

[0009] 采用上述技术方案，能够对机电装置进行稳定输送。

[0010] 作为本实用新型的优选技术方案，所述转动杆通过焊接与连接轮构成一体化结

构，且连接轮与调动杆采用啮合的方式相连接，并且调动杆与调动槽采用螺纹的方式相连接。

[0011] 采用上述技术方案，能够使底座进行稳定的升降。

[0012] 作为本实用新型的优选技术方案，所述第二调动板与第一限位块之间呈固定连接，且第一限位块与第一限位槽之间呈滑动连接。

[0013] 采用上述技术方案，能够使第二调动板进行左右移动。

[0014] 作为本实用新型的优选技术方案，所述第一限位杆与定位槽采用插接的方式相连接，且定位槽在第一调动板的左端呈左右等距设置。

[0015] 采用上述技术方案，能够对第二调动板移动完成后进行限位。

[0016] 作为本实用新型的优选技术方案，所述第二限位块与第三限位槽之间呈滑动连接，且第二限位块的纵截面呈“T”型结构。

[0017] 采用上述技术方案，能够使第三调动板进行前后移动，且不会脱出。

[0018] 作为本实用新型的优选技术方案，所述第二限位杆通过内置轴承在第三调动板上构成转动结构，且第二限位杆与第二限位槽采用插接的方式相连接，并且第二限位槽在第二调动板的左右两端中部均呈前后等距设置。

[0019] 采用上述技术方案，能够对第三调动板移动完成后进行限位。

[0020] 与现有技术相比，本实用新型的有益效果是：该机电安装用滑式底座，有利于将底座进行水平移动，有利于将底座进行升降，且提高了装置的实用效果；

[0021] 1、设置转动杆通过焊接与连接轮构成一体化结构，且连接轮与调动杆采用啮合的方式相连接，能够通过转动转动杆带动连接轮进行旋转，利用连接轮带动调动杆进行转动，配合调动杆与调动槽采用螺纹的方式相连接，有利于通过调动杆的旋转对第一调动板进行升降调节，有效的提高了该装置的使用效果；

[0022] 2、设置第二调动板与第一限位块之间呈固定连接，且第一限位块与第一限位槽之间呈滑动连接，能够在第二调动板进行左右滑动的时候带动底座整体进行左右移动，配合第一限位杆与定位槽采用插接的方式相连接，有利于在定位板贯穿第一限位杆时插接到定位槽内部，对第二调动板进行限位，防止左右晃动，有效的提高了该装置的可调性；

[0023] 3、设置第二限位块与第三限位槽之间呈滑动连接，能够在第二限位块进行前后移动时带动底座整体进行前后调节，且配合第二限位杆与第二限位槽采用插接的方式相连接，有利于通过第二限位杆转入第二限位槽内部，防止第三调动板产生前后晃动，有效的提高了该装置的实用性。

附图说明

[0024] 图1为本实用新型正视剖面结构示意图；

[0025] 图2为本实用新型侧视剖面结构示意图；

[0026] 图3为本实用新型俯视剖面结构示意图；

[0027] 图4为本实用新型第二限位杆与第二限位槽连接的俯视剖面结构示意图；

[0028] 图5为本实用新型第一限位杆与定位槽连接的侧视剖面结构示意图。

[0029] 图中：1、安装板，2、支撑轴，3、调动箱，4、转动杆，5、连接轮，6、调动杆，7、调动槽，8、第一调动板，9、第一限位槽，10、第一限位块，11、第二调动板，12、第二限位槽，13、第三限

位槽，14、定位板，15、第一限位杆，16、定位槽，17、第二限位块，18、第三调动板，19、第二限位杆，20、卡槽。

具体实施方式

[0030] 下面将结合本实用新型实施例中的附图，对本实用新型实施例中的技术方案进行清楚、完整地描述，显然，所描述的实施例仅仅是本实用新型一部分实施例，而不是全部的实施例。基于本实用新型中的实施例，本领域普通技术人员在没有做出创造性劳动前提下所获得的所有其他实施例，都属于本实用新型保护的范围。

[0031] 除非单独定义指出的方向外，本文涉及的上、下、左、右、前、后等方向均是以本实用新型所示的图中的上、下、左、右、前、后等方向为准，在此一并说明。

[0032] 请参阅图1-5，本实用新型提供一种技术方案：一种机电安装用滑式底座，包括安装板1的左右两端均设置有支撑轴2，且安装板1的上表面安装有调动箱3，调动箱3的内部设置有转动杆4，且转动杆4的外侧设置有连接轮5，调动箱3的上端安装有调动杆6，且调动杆6的外侧设置有调动槽7；

[0033] 第一调动板8设置于调动槽7的上表面，第一调动板8的内部设置有第一限位槽9，且第一限位槽9的内侧安装有第一限位块10，第一限位块10的上表面安装有第二调动板11，且第二调动板11的左右两端均设置有第二限位槽12，第二调动板11的中部设置有第三限位槽13，且第二调动板11的左端安装有设置在第二限位槽12下方的定位板14，定位板14的内部设置有第一限位杆15，且第一限位杆15的下端外侧安装有设置在第一调动板8内部的定位槽16；

[0034] 第二限位块17安装于第三限位槽13的内侧，第二限位块17的上表面安装有第三调动板18，且第三调动板18的左右两侧均设置有第二限位杆19，并且第三调动板18的上表面安装有卡槽20。

[0035] 在使用该机电安装用滑式底座时，首先将各个零件组装完成，然后将机电装置放置于卡槽20上，具体的如图1、图3和图4中，通过支撑轴2将安装板1固定在地面，然后通过第二限位块17与第三限位槽13之间呈滑动连接，可将第三调动板18在第二调动板11上进行前后移动，由于第二限位块17的纵截面呈“T”型结构，第三调动板18移动时不会脱出，在调节到所需的前后位置后，通过第二限位杆19与第二限位槽12采用插接的方式相连接，可将第二限位杆19转动后与第二限位槽12进行插接，以防止第三调动板18产生前后晃动。

[0036] 具体的如图2和图5中，通过第二调动板11与第一限位块10之间呈固定连接，且第一限位块10与第一限位槽9之间呈滑动连接，可将第二调动板11在第一调动板8上进行左右滑动来带动机电装置进行左右移动，通过第一限位杆15与定位槽16之间呈滑动连接，在调节到所需的左右位置后，将定位板14贯穿第一限位杆15后插接到定位槽16内部，以防止第二调动板11产生左右晃动。

[0037] 具体的如图1和图2中，由于转动杆4通过焊接与连接轮5构成一体化结构，且连接轮5与调动杆6采用啮合的方式相连接，能够通过转动调动箱3左侧的转动杆4带动连接轮5进行旋转，利用连接轮5带动调动杆6进行转动，配合调动杆6与调动槽7采用螺纹的方式相连接，有利于通过调动杆6的旋转对第三调动板18进行升降调节。

[0038] 最后应说明的是：以上所述仅为本实用新型的优选实施例而已，并不用于限制本

实用新型,尽管参照前述实施例对本实用新型进行了详细的说明,对于本领域的技术人员来说,其依然可以对前述各实施例所记载的技术方案进行修改,或者对其中部分技术特征进行等同替换,凡在本实用新型的精神和原则之内,所作的任何修改、等同替换、改进等,均应包含在本实用新型的保护范围之内。

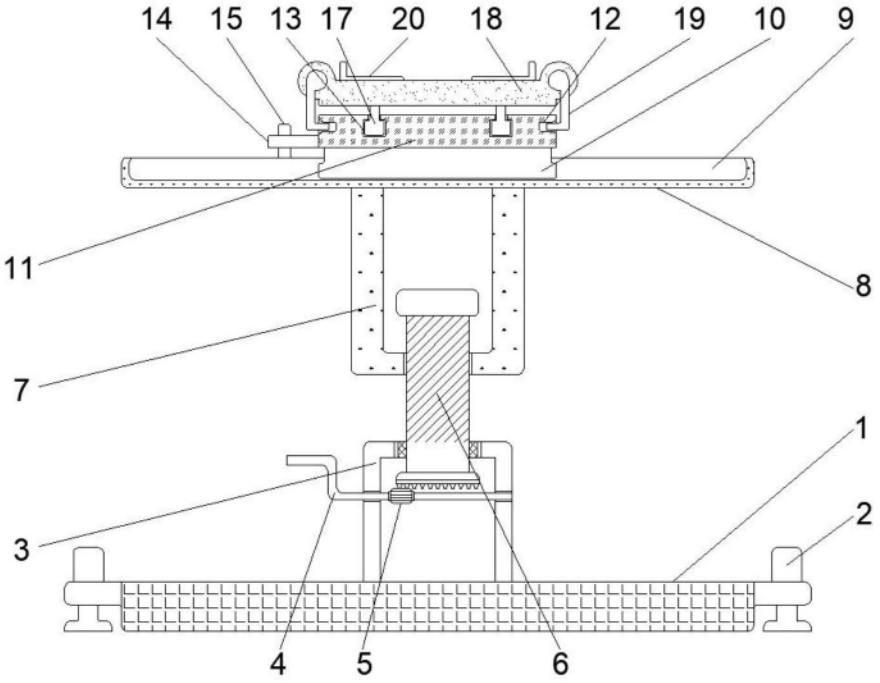
14
15
13
17
20
18
12
19
10
9
11
8
7
1
2
3
4
5
6

图1

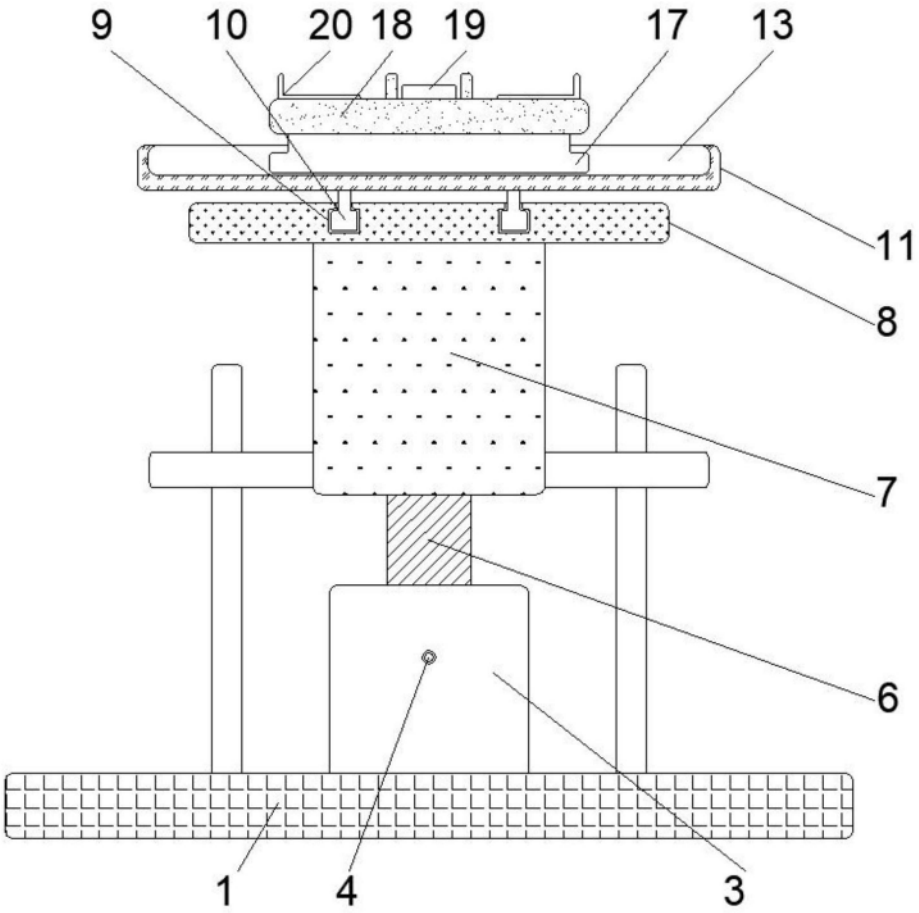
9
10
20
18
19
17
13
11
8
7
6
1
4
3

图2

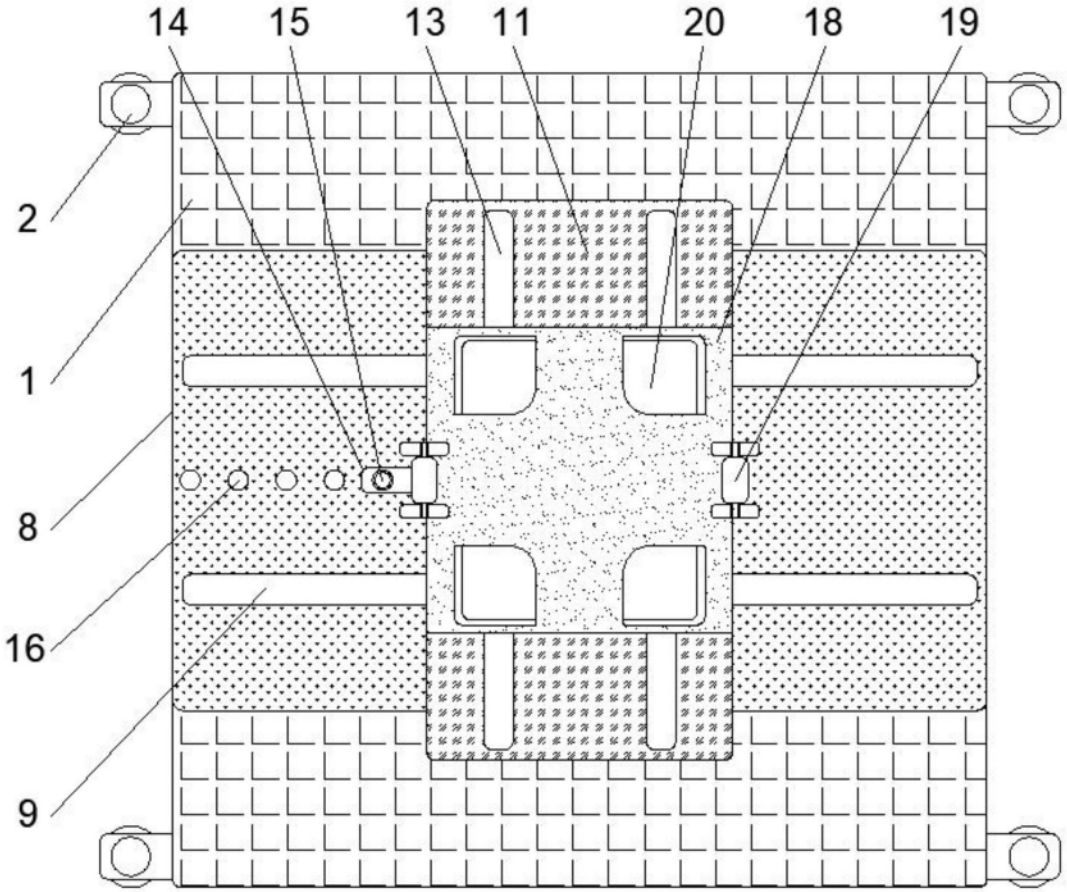

图3

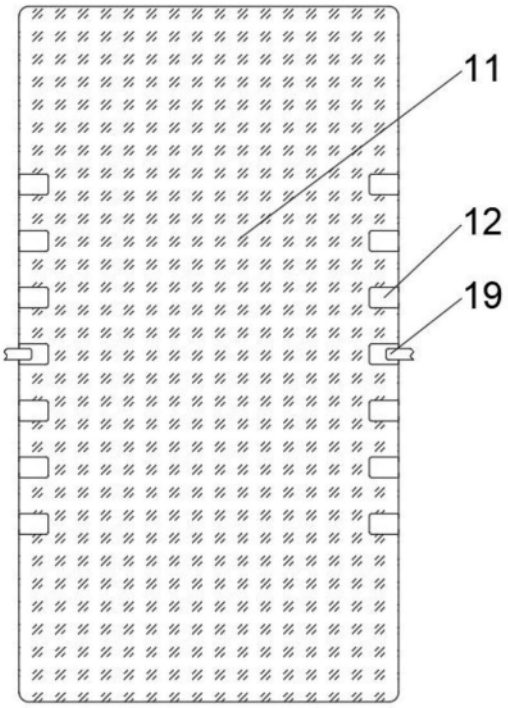

图4

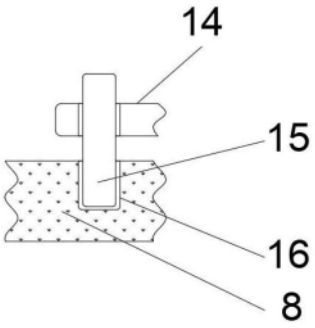

图5