(19)中华人民共和国国家知识产权局

(12)实用新型专利

(10)授权公告号 CN 211024361 U
(45)授权公告日 2020.07.17

(21)申请号 201921670106.7

(22)申请日 2019.10.08

(73)专利权人 汤茜莎
地址 610000 四川省成都市高新区南三环路五段188号67栋8单元8号

(72)发明人 汤茜莎

(74)专利代理机构 北京市领专知识产权代理有限公司 11590
代理人 王茜 任君

(51)Int.Cl.
A61M 1/00(2006.01)

权利要求书1页 说明书6页 附图5页

(54)实用新型名称

一种用于引流口腔分泌物的装置

(57)摘要

本实用新型涉及一种用于引流口腔分泌物的装置，包括用于引流口腔分泌物的引流部、用于储存口腔分泌物的容纳部以及固定部，所述引流部的一端用于放置在嘴角处引流，另一端与所述容纳部相连通，容纳部和/或引流部固定于所述固定部，所述固定部用于固定在患者的头部；本实用新型所提供的用于引流口腔分泌物的装置，设计合理，结构简单，成本低廉，既可以引流并储存嘴角流出的口腔分泌物，避免分泌物四溢所带来的问题，而且在使用过程中佩戴和拆卸非常的方便，尤其适用于临床中设置有气管插管或口咽通气管等器械的患者及手术中处于麻醉状态的患者。

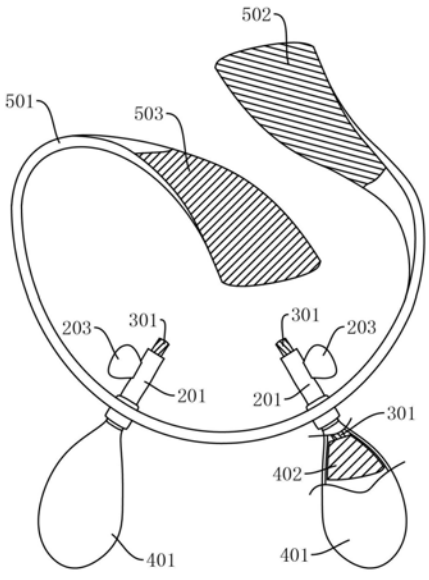

CN 211024361 U

1.一种用于引流口腔分泌物的装置,其特征在于,包括用于引流口腔分泌物的引流部、用于储存口腔分泌物的容纳部以及固定部,所述引流部的一端用于放置在嘴角处引流,另一端与所述容纳部相连通,容纳部和/或引流部固定于所述固定部,所述固定部用于固定在患者的头部。

2.根据权利要求1所述的用于引流口腔分泌物的装置,其特征在于,所述引流部包括引流管和设置于引流管内的引流条,所述引流管的一端与所述容纳部相连通,所述引流条的一端延伸进引流管,另一端延伸进所述容纳部,所述引流条用于将口腔分泌物导流进所述容纳部,且所述引流管为软管。

3.根据权利要求2所述的用于引流口腔分泌物的装置,其特征在于,所述引流管内设置有若干凸起,各凸起分别沿引流管的圆周方向均匀分布,且相邻两凸起之间具有间隙,凸起用于支撑设置于引流管中间位置处的引流条。

4.根据权利要求2所述的用于引流口腔分泌物的装置,其特征在于,所述引流条为条状海绵或棉线或砂条。

5.根据权利要求2所述的用于引流口腔分泌物的装置,其特征在于,还包括片状结构的翼片,所述翼片固定于所述引流管。

6.根据权利要求2-5任一所述的用于引流口腔分泌物的装置,其特征在于,所述容纳部包括采用橡胶或塑料制成的软质囊状体,所述囊状体设置有开口,所述开口与所述引流管固定相连或可拆卸的相连。

7.根据权利要求6所述的用于引流口腔分泌物的装置,其特征在于,所述囊状体内还填充有海绵,且海绵填充于囊状体的上部,并与所述引流条相接触。

8.根据权利要求6所述的用于引流口腔分泌物的装置,其特征在于,所述固定部包括固定带,所述固定带的两端分别设置有魔术贴或按扣,用于实现固定带两端的可拆卸连接。

9.根据权利要求8所述的用于引流口腔分泌物的装置,其特征在于,还包括单向阀,所述单向阀设置于所述囊状体,并与所述囊状体相连通,单向阀用于排放囊状体内的空气。

10.根据权利要求9所述的用于引流口腔分泌物的装置,其特征在于,包括两个囊状体和两根引流管,所述两根引流管分别固定于所述固定带,引流管的一端分别与所述囊状体相连通,两根引流管内分别设置有所述引流条,且两根引流条分别用于设置于患者的两个嘴角处或分别用于从患者的两个嘴角延伸进口腔中。

一种用于引流口腔分泌物的装置

技术领域

[0001] 本实用新型涉及化疗设备技术领域，具体涉及一种用于引流口腔分泌物的装置。

背景技术

[0002] 在临床中，或手术过程中，患者需要安置气管插管或口咽通气管等器械，气管插管及口咽通气管均通过患者的口腔延伸到患者体内，导致患者的嘴不能闭合，长时间处于开启状态，如附图1所示(气管插管及口咽通气管通常通过胶布固定于患者的口腔处)，口腔分泌大量分泌物(如口水、唾液等)，而且吞咽非常不方便，使得口腔内分泌物会在重力的作用下沿一侧或两侧的嘴角向外流出，此外，对于设置有气管插管并处于麻醉状态的患者而言，也存在口腔分泌物沿着嘴角流出的问题，不仅容易弄脏病服、床单，有碍观瞻，而且需要医护人员或家属不定时的进行清理，增加了医护人员及家属的工作量。

实用新型内容

[0003] 本实用新型的目的在于改善现有技术中所存在的不足，提供一种用于引流口腔分泌物的装置，结构简单，成本低廉，既可以引流并暂时的储存嘴角流出的分泌物，又便于佩戴和拆卸，使用非常方便。

[0004] 本实用新型所采用的技术方案是：

[0005] 一种用于引流口腔分泌物的装置，包括用于引流口腔分泌物的引流部、用于储存口腔分泌物的容纳部以及固定部，所述引流部的一端用于放置在嘴角处引流，另一端与所述容纳部相连通，容纳部和/或引流部固定于所述固定部，所述固定部用于固定在患者的头部。在本方案中，通过固定部可以将本装置固定在患者的头部，并使得容纳部位于患者头部的下方(通常为下颚的下方)，以便口腔分泌物可以在重力的作用下自动向容纳部中汇聚，并存储在容纳部中；而引流部的上端可以放置在患者的嘴角处或延伸进患者的口腔内，以便自动引导口腔分泌物沿着引流部流动，从而顺利的流入容纳部中，可以有效避免分泌物四溢的问题，此外，本装置，结构简单，成本低廉，而且在使用过程中佩戴方便，尤其适用于临床中设置有气管插管或口咽通气管等器械的患者及手术中处于麻醉状态的患者。

[0006] 优选的，所述引流部包括引流管和设置于引流管内的引流条，所述引流管的一端与所述容纳部相连通，所述引流条的一端延伸进引流管，另一端延伸进所述容纳部，所述引流条用于将口腔分泌物导流进所述容纳部。引流条可以优先采用吸水材料制成，以便引导口腔分泌物沿着引流管流动，并在重力的作用下顺利的进入容纳部中，引流管用于对引流条进行隔离，可以达到输送口腔分泌物的目的，避免分泌物污染患者的皮肤、衣服、床单等。

[0007] 优选的，所述引流管为软管。可以弯曲，从而便于医护人员将引流条的一端设置在患者的嘴角处或从嘴角延伸进患者的口腔中。

[0008] 优选的，所述引流管为方管或圆管或椭圆管。引流管可以优先采用方管，更便于实现稳定安装，避免在使用过程中，引流管的位置发生大幅度的变动。

[0009] 进一步的，所述引流条的横截面形状与所述引流管的横截面形状相适配。即当引

流管的横截面形状为矩形时，引流条的横截面形状也为矩形，以便拥有更大的接触面积，更有利于拦截口腔分泌物。

[0010] 进一步的，所述引流管内设置有若干凸起，各凸起分别沿引流管的圆周方向均匀分布，且相邻两凸起之间具有间隙，凸起用于支撑设置于引流管中间位置处的引流条。凸起的设置，一方面，可以保证引流条设置于引流管的中间，且不与引流管相接触，更有利于引流，另一方面，各凸起之间的间隙可以构成供空气流通的通道，以便保持固定部内的气压平衡，使得口腔分泌物可以在顺利的流入固定部中。

[0011] 优选的，所述引流条为条状海绵或棉线或砂条。海绵、棉线或砂条都具有良好的吸水性能，可以有效拦截并引导口腔分泌物进入容纳部中。

[0012] 进一步的，还包括吸引头，所述吸引头与所述引流条相连，吸引头的材质与引流条相同，且吸引头为弧形结构。弧形结构的吸引头有利于增加拦截面积，使得口腔分泌物的拦截效果更好，尤其适用于拦截从嘴角溢流出来的口腔分泌物。

[0013] 为便于固定引流管，优选的，还包括片状结构的翼片，所述翼片固定于所述引流管。在使用本装置时，医护人员可以通过握持翼片方便的设置引流管的位置，当引流管的位置设置好之后，利用胶布绕过引流管和翼片，可以方便的将引流管固定在对应位置处的皮肤上，而翼片可以增大与胶布的接触面积，可以有效避免发生松动导致引流管的位置发生变动。

[0014] 优选的，所述容纳部包括采用橡胶或塑料制成的软质囊状体，所述囊状体设置有开口，所述开口与所述引流管固定相连或可拆卸的相连。囊状体的内部具有容纳口腔分泌物的空腔，通过开口实现引流管与囊状体的连通，既可以实现对囊状体的固定，又可以是口腔分泌物顺利的进入所述空腔中。

[0015] 进一步，所述囊状体内还填充有海绵，且海绵填充于囊状体的上部，并与所述引流条相接触。海绵具有较好的吸水性能，更有利于对口腔分泌物提供吸力，并引导口腔分泌物进入囊状体内，而且，当使用一段时间后，可以手动挤压海绵，使得海绵所吸收的口腔分泌物可以被挤压到囊状体的下部，使得囊状体的含水量降低，便于继续引流口腔分泌物。

[0016] 优选的，所述固定部包括固定带，所述固定带的两端分别设置有魔术贴或按扣，用于实现固定带两端的可拆卸连接。既便于将本装置佩戴在患者的头部，又便于拆除，有利于使用更方便。

[0017] 优选的方案中，包括两个囊状体和两根引流管，所述两根引流管分别固定于所述固定带，引流管的一端分别与所述囊状体相连通，两根引流管内分别设置有所述引流条，且两根引流条分别用于设置于患者的两个嘴角处或分别用于从患者的两个嘴角延伸进口腔中。本方案中，通过设置两根引流条分别对患者两个嘴角处的口腔分泌物进行引流，使得无论患者往哪个方向侧躺，都可以实现较好的引流效果，有利于本装置适用于更多的场合。尤其适用于并非处于平躺状态的患者。

[0018] 进一步的，还包括单向阀，所述单向阀设置于所述囊状体，并与所述囊状体相连通，单向阀用于排放囊状体内的空气。在本方案中，通过设置单向阀，以便在挤压囊状体时，囊状体内的空气可以从单向阀中排出，松手之后，囊状体产生负压，从而在引流管的上端产生持续且比较稳定的吸力，以实现更好的引流效果。

[0019] 与现有技术相比，使用本实用新型提供的一种用于引流口腔分泌物的装置，结构

简单，成本低廉，既可以引流并储存嘴角流出的口腔分泌物，避免口腔分泌物四溢所带来的问题，而且在使用过程中佩戴和拆卸非常的方便，尤其适用于临床中安置有气管插管或口咽通气管等器械的患者及手术中处于麻醉状态的患者。

附图说明

[0020] 为了更清楚地说明本实用新型实施例的技术方案，下面将对实施例中所需要使用的附图作简单地介绍，应当理解，以下附图仅示出了本实用新型的某些实施例，因此不应被看作是对范围的限定，对于本领域普通技术人员来讲，在不付出创造性劳动的前提下，还可以根据这些附图获得其他相关的附图。

[0021] 图1为患者设置气管插管或口咽通气管后的面部示意图。

[0022] 图2为本实用新型实施例1中提供的一种用于引流口腔分泌物的装置的结构示意图。

[0023] 图3为本实用新型实施例1中提供的一种用于引流口腔分泌物的装置中，一种引流管的横截面示意图。

[0024] 图4为本实用新型实施例1中提供的一种用于引流口腔分泌物的装置中，另一种引流管的横截面示意图。

[0025] 图5为本实用新型实施例1中提供的一种用于引流口腔分泌物的装置中，引流条端部的局部示意图。

[0026] 图6为本实用新型实施例1中提供的一种用于引流口腔分泌物的装置，设置于患者头部后的示意图。

[0027] 图中标记说明

[0028] 嘴101、气管插管或口咽通气管102、胶带103、

[0029] 引流管201、凸起202、翼片203、

[0030] 引流条301、吸引头302、

[0031] 囊状体401、海绵402、

[0032] 固定带501、A面502、B面503。

具体实施方式

[0033] 下面将结合本实用新型实施例中附图，对本实用新型实施例中的技术方案进行清楚、完整地描述，显然，所描述的实施例仅仅是本实用新型一部分实施例，而不是全部的实施例。通常在此处附图中描述和示出的本实用新型实施例的组件可以以各种不同的配置来布置和设计。因此，以下对在附图中提供的本实用新型的实施例的详细描述并非旨在限制要求保护的本实用新型的范围，而是仅仅表示本实用新型的选定实施例。基于本实用新型的实施例，本领域技术人员在没有做出创造性劳动的前提下所获得的所有其他实施例，都属于本实用新型保护的范围。

[0034] 实施例1

[0035] 请参阅图2及图6，本实施例中提供了一种用于引流口腔分泌物的装置，包括用于引流口腔分泌物的引流部、用于储存口腔分泌物的容纳部以及用于安装本装置的固定部，所述引流部的一端用于放置在嘴角处引流，另一端与所述容纳部相连通，容纳部和/或引流

部可以固定于所述固定部，所述固定部用于固定在患者的头部，从而可以实现本装置的安装，避免使用过程中脱落或松动。在本实施例中，通过固定部可以将本装置固定在患者的头部，并使得容纳部位于患者头部的下方(通常为下颚的下方)，以便口腔分泌物可以在重力的作用下自动向容纳部中汇聚，并存储在容纳部中；而引流部的上端可以放置在患者的嘴角处或延伸进患者的口腔内，以便自动引导口腔分泌物沿着引流部流动，从而顺利的流入容纳部中，可以有效避免口腔分泌物四溢的问题，此外，本装置，结构简单，成本低廉，而且在使用过程中佩戴方便，尤其适用于临床中设置有气管插管或口咽通气管等器械的患者及手术中处于麻醉状态的患者。

[0036] 如图2及图6所示，在本实施例中，所述引流部包括引流管201和设置于引流管201内的引流条301，所述引流管201的一端与所述容纳部相连通，所述引流条301的一端延伸进引流管201，另一端延伸进所述容纳部，所述引流条301用于将口腔分泌物导流进所述容纳部。在本实施例中，引流条301可以优先采用吸水材料制成，作为举例，所述引流条301可以为条状海绵402、棉线或砂条；海绵402、棉线或砂条都具有良好的吸水性能，可以有效拦截并引导口腔分泌物在重力的作用下顺利的进入容纳部中，引流管201用于对引流条301进行隔离，可以达到输送口腔分泌物的目的，避免口腔分泌物污染患者的皮肤、衣服、床单等。

[0037] 为便于设置引流条301端部的位置，在优选的方案中，所述引流管201可以采用软管，如图塑料软管等，以便可以弯曲，从而便于医护人员将引流条301的一端设置在患者的嘴角处或从嘴角延伸进患者的口腔中。

[0038] 在优选的方案中，所述引流管201为方管或圆管(如图3及图4所示)或椭圆管。如图4所示，作为举例，在本实施例中，引流管201优先采用的是方管，更便于实现稳定安装，避免在使用过程中，引流管201的位置发生大幅度的变动。

[0039] 在进一步的方案中，所述引流条301的横截面形状与所述引流管201的横截面形状相适配，如图3及图4所示，即当引流管201的横截面形状为矩形时，引流条301的横截面形状也为矩形，以便拥有更大的接触面积，更有利于拦截口腔分泌物。

[0040] 如图3及图4所示，在更进一步的方案中，所述引流管201内设置有若干凸起202，各凸起202分别沿引流管201的圆周方向均匀分布，且相邻两凸起202之间具有间隙，凸起202用于支撑设置于引流管201中间位置处的引流条301。在本实施例中，凸起202的设置，一方面，可以保证引流条301设置于引流管201的中间，且不与引流管201相接触，更有利于口腔分泌物沿引流条301下流，另一方面，各凸起202之间的间隙可以构成供空气流通的通道，以便保持固定部内的气压平衡，即当口腔分泌物沿引流条301下流时，容纳部内的空气可以通过所述间隙排出，从而使得口腔分泌物可以在顺利的流入固定部中。

[0041] 在更进一步的方案中，还包括吸引头302，所述吸引头302与所述引流条301相连，吸引头302的材质与引流条301相同，且吸引头302为弧形结构，如图5所示，弧形结构的吸引头302有利于增加拦截面积，使得口腔分泌物的拦截效果更好，尤其适用于拦截从嘴角溢流出来的口腔分泌物。

[0042] 为便于固定引流管201，在优选的方案中，还包括片状结构的翼片203，所述翼片203固定于所述引流管201，如图2或图6所示。在使用本装置时，医护人员可以通过握持翼片203方便的设置引流管201的位置，当引流管201的位置设置好之后，利用胶布103绕过引流管201和翼片203，可以方便的将引流管201固定在对应位置处的皮肤上，而翼片203可以增

大与胶布103的接触面积，从而可以有效避免发生松动导致引流管201的位置发生变动。

[0043] 如图2或图6所示，在优选的方案中，所述容纳部为采用橡胶或塑料制成的软质囊状体401，所述囊状体401设置有开口，所述开口与所述引流管201固定相连。囊状体401的内部具有容纳口腔分泌物的空腔，通过开口实现引流管201与囊状体401的连通，既可以实现对囊状体401的固定，即囊状体401挂在引流管201的下端，又可以是口腔分泌物顺利的进入所述空腔中。

[0044] 可以理解，所述开口还可以与所述引流管201可拆卸的相连。故在进一步的方案中，所述引流管201的下端设置有第一连接头，所述囊状体401开口处设置有与所述第一连接头相适配的第二连接头，通过第一连接头与第二连接头的配合，可以实现囊状体401与引流管201的可拆卸连接，便于倾倒囊状体401内所收集的口腔分泌物，从而使得本实施例所提供的用于引流口腔分泌物的装置可以长期使用，可以大大降低使用成本。作为举例，在本实施例中，所述第一连接头为设置有外螺纹的圆筒，该圆筒与引流管201的下端相连通，所述第二连接头为设置有内螺纹的圆筒，该圆筒与囊状体401相连通，第一连接头与第二连接头可以实现可拆卸的螺纹连接。

[0045] 在优选的方案中，所述固定部为固定带501，所述固定带501的两端分别设置有魔术贴或按扣，用于实现固定带501两端的可拆卸连接，如图2及图6所示，作为举例，在本实施例中，所述固定带501的两端分别设置有魔术贴的A面502和B面503，通过A面502与B面503的配合实现可拆卸连接。

[0046] 既便于将本装置佩戴在患者的头部，又便于拆除，有利于使用更方便。如图2及图6所示，在本实施例中，引流管201固定于固定带501，固定带501具有一定的宽度，以便佩戴更舒适，此外，固定带501还可以具有一定的弹性，以便固定带501可以佩戴的更紧，更不容易自动脱落或松动。

[0047] 作为举例，如图2及图6所示，在本实施例中，本装置包括两个囊状体401和两根引流管201，所述两根引流管201分别固定于所述固定带501，引流管201的一端分别与所述囊状体401相连通，两根引流管201内分别设置有所述引流条301，且两根引流条301分别用于设置于患者的两个嘴角处或分别用于从患者的两个嘴角延伸进口腔中，如图6所示，在本实施例中，通过设置两根引流条301分别对患者两个嘴角处的口腔分泌物进行引流，使得无论患者往哪个方向侧躺(因为通常情况下患者并非处于平躺状态)，都可以实现较好的引流效果，从而有利于本装置适用于更多的场合。

[0048] 实施例2

[0049] 本实施例2与上述实施例1的主要区别在于，本实施例所提供的用于引流口腔分泌物的装置中，还可以在囊状体401内产生负压，以便提供更大抽吸力，更有利于引流口腔分泌物。

[0050] 在本实施例所提供的一中方案中，所述囊状体401内还填充有海绵402，且海绵402填充于囊状体401的上部，并与所述引流条301相接触，如图2所示，海绵402具有较好的吸水性能，更有利于对口腔分泌物提供吸力，并引导口腔分泌物进入囊状体401内，而且，当使用一段时间后，可以手动挤压海绵402，使得海绵402所吸收的口腔分泌物可以被挤压到囊状体401的下部，松开手后，囊状体401内可以产生一定的负压，更有利于引流口腔分泌物，此外，可以降低囊状体401的含水量，更便于继续引流口腔分泌物。可以理解，在本方案中，所

述引流条301可以填充满所述引流管201(即引流管201无需设置所述凸起202),以便囊状体401内的负压可以缓慢释放,以便在引流管201的上端产生持续且比较稳定的吸力。

[0051] 在进一步方案中,还设置有单向阀,所述单向阀设置于所述囊状体401,并与所述囊状体401相连通,单向阀用于排放囊状体401内的空气。在本方案中,通过设置单向阀,以便在挤压囊状体401时,囊状体401内的空气可以从单向阀中排出,松手之后,囊状体401产生负压,从而在引流管201的上端产生持续且比较稳定的吸力,以便吸引口腔分泌物和部分空气进入囊状体401内,实现更好的引流效果。

[0052] 以上所述,仅为本实用新型的具体实施方式,但本实用新型的保护范围并不局限于此,任何熟悉本技术领域的技术人员在本实用新型揭露的技术范围内,可轻易想到变化或替换,都应涵盖在本实用新型的保护范围之内。

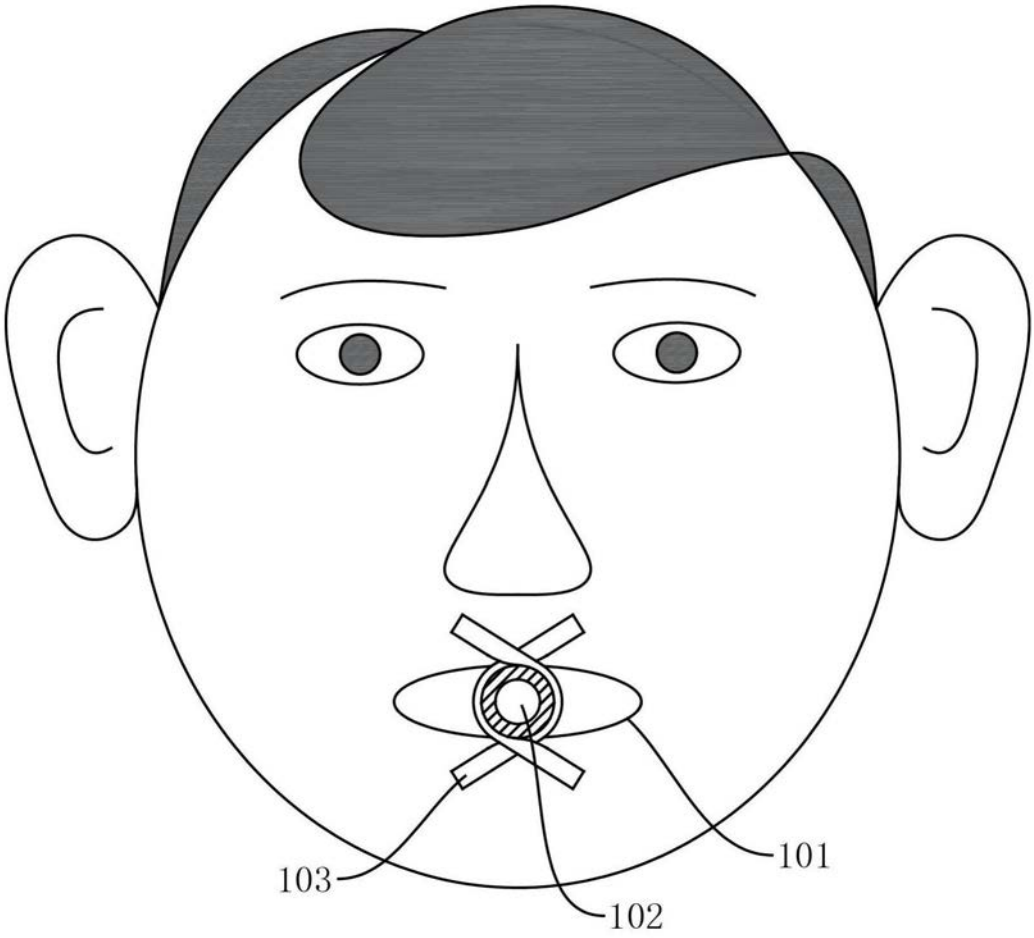

图1

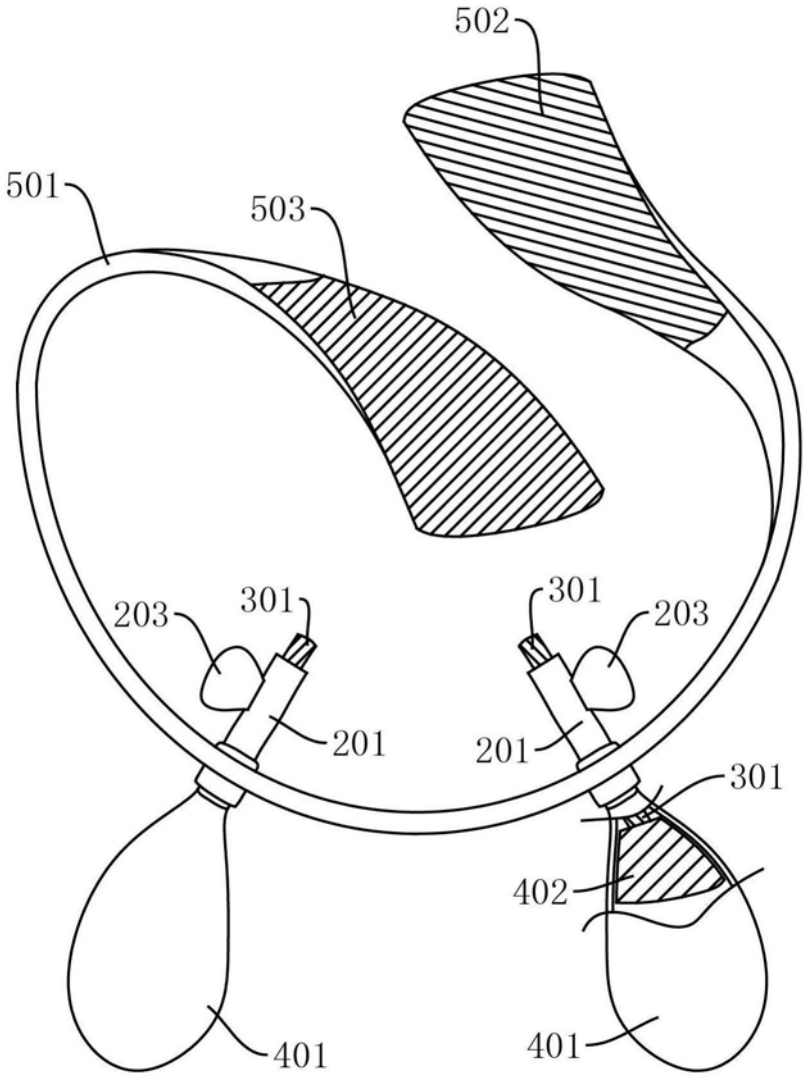

图2

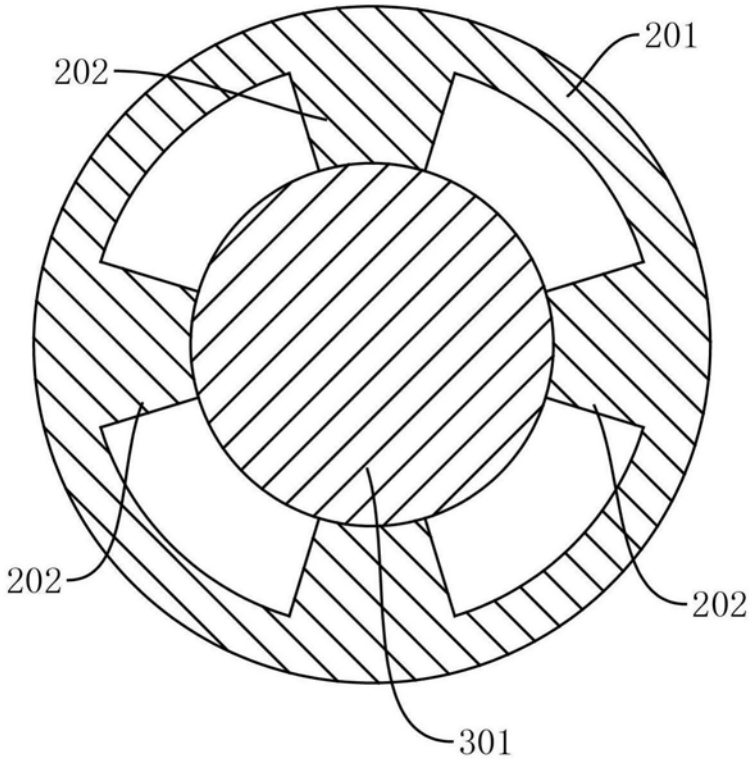

图3

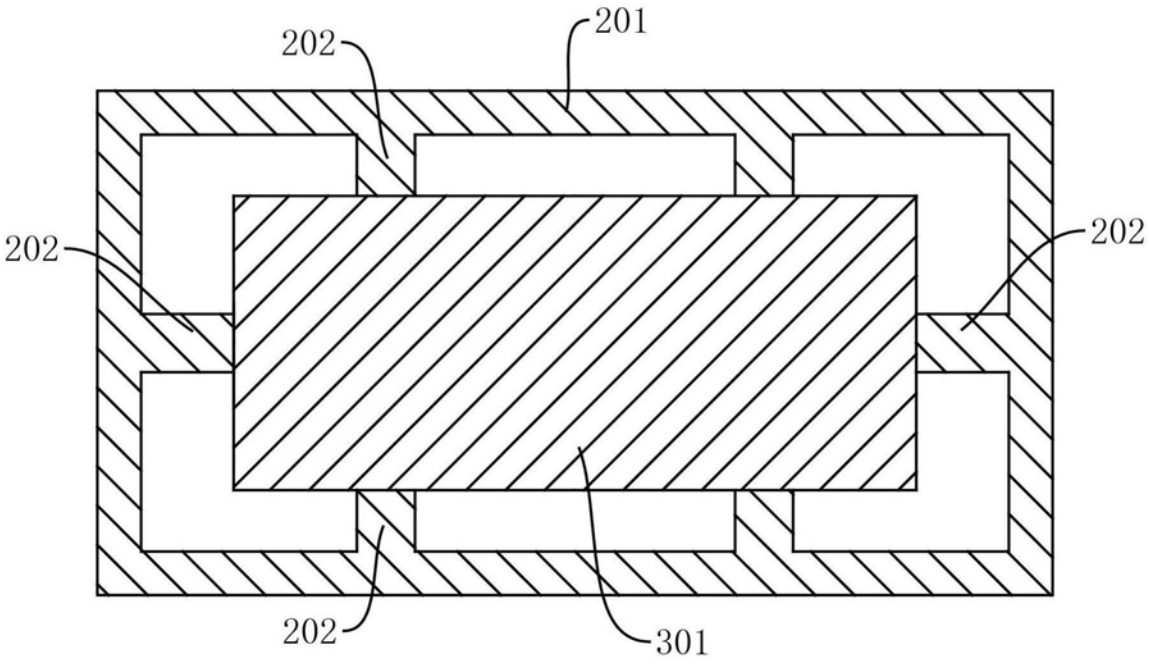

图4

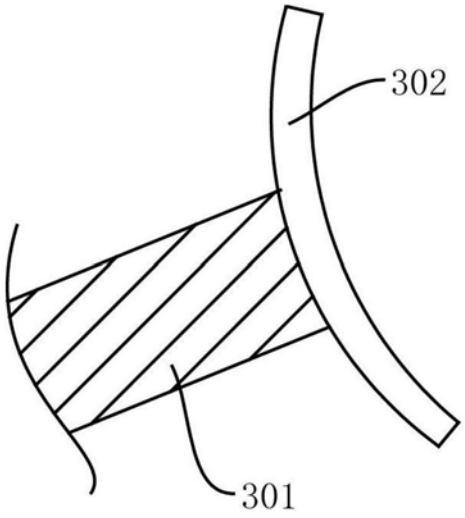

图5

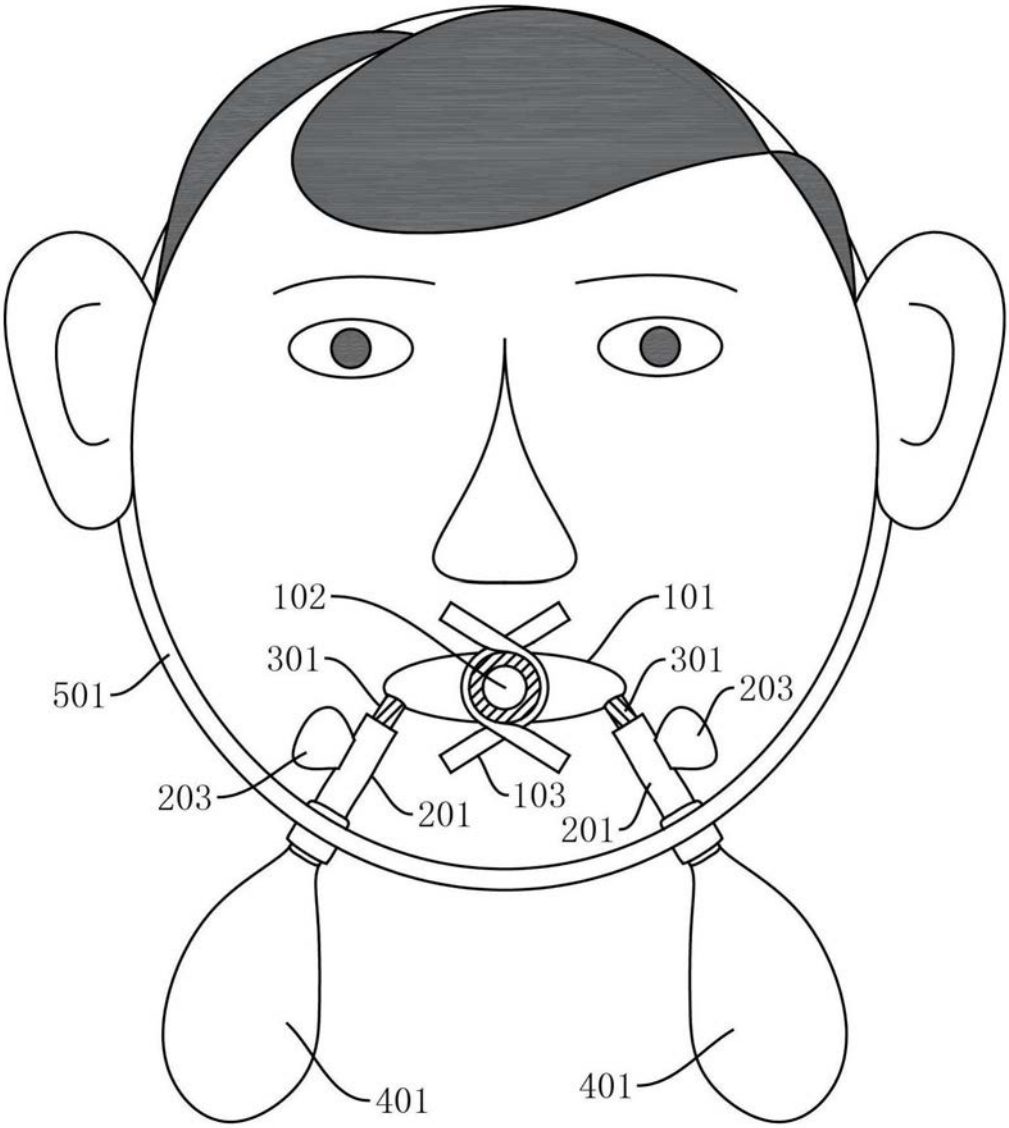

图6