República Federativa do Brasil
Ministério do Desenvolvimento, Indústria e do Comércio Exterior
Instituto Nacional da Propriedade Industrial

(21) PI 1001714-3 A2

* B R P I 1 0 0 1 7 1 4 A 2 *

(22) Data de Depósito: 18/05/2010
(43) Data da Publicação: 17/12/2013
(RPI 2241)

(51) Int.Cl.:
A45C 7/00

(54) Título: SISTEMA PARA ACONDICIONAMENTO DE SACOLA DOBRÁVEL

(73) Titular(es): Camila da Silva Fonseca

(72) Inventor(es): Camila da Silva Fonseca

(57) Resumo: SISTEMA PARA ACONDICIONAMENTO DE SACOLA DOBRÁVEL, a presente patente é compreendida por um compartimento, tipo bolsa, de tamanho e formato e variados preso ao corpo de uma sacola, sendo que este compartimento, após fechado pela ação de um elástico roliço redondo ou retangular (1.1) assume os formatos triangular, oval ou redondo, e em função da cor do tecido ou de pintura aplicada ao tecido, assume a aparência de morango, abacaxi, laranja, limão ou bola, mantendo a sacola dobrada e guardada em seu interior.

SISTEMA PARA ACONDICIONAMENTO DE SACOLA DOBRÁVEL

A presente patente tem por objetivo um sistema para acondicionamento de sacola dobrável, de tamanho e formato variados, tendo em vista a possibilidade de se ter uma prática sacola sempre consigo, permitindo-lhe dispensar a oferta de sacolas plásticas, normalmente oferecidas pelo comércio em geral, que são extremamente agressivas ao meio ambiente.

Além de ser uma das formas mais eficazes de contribuição ao meio ambiente, a sacola é ideal para o acondicionamento e transporte de compras feitas em supermercados, para uso na praia, piscina, clube, entre muitas outras utilizações, sendo, além de muito resistente e confortável, ecologicamente correta ao permitir sua reutilização, evitando-se o consumo de sacolas plásticas de uso único, sabidamente nocivas ao meio ambiente.

O mundo produz 500 bilhões de sacolas plásticas por ano, quase 1,5 bilhão por dia. Não usar sacola de plástico é bom para o meio ambiente. Porém o difícil é tornar o uso delas um hábito. Muitos consumidores não se lembram de tê-las sempre a disposição em suas compras.

Tendo em vista esse problema e no propósito de superá-lo foi desenvolvido um sistema para acondicionamento de sacola dobrável, objeto da presente patente, a qual consiste em permitir que o consumidor tenha a sua disposição uma sacola retornável e reutilizável, prática, alternativa e elegante, sempre a mão, afim de os consumidores se habituarem ao seu uso.

Essa forma de construção do sistema para acondicionamento de sacola dobrável soluciona o inconveniente aventado, uma vez que o compartimento, tipo bolsa, onde a sacola depois de dobrada é guardada, torna-se fácil de carregar dentro da bolsa, na mochila, porta-luvas do carro e ate no bolso, projetadas para uso diário, estimulando os consumidores a tornarem um hábito seu uso.

Os desenhos anexos mostram a disposição os diversos formatos do compartimento, objeto da presente patente, nos quais.

A fig, 1 mostra o compartimento em formato triangular, onde, após fechado pela ação de um elástico-roliço redondo ou retangular 1.1 que tem preso a uma de suas extremidades um regulador 1.2, assume a aparência de morango em função da cor do tecido ou de pintura aplicada ao tecido.

A fig. 2 mostra a sacola aberta com o compartimento em formato triangular preso a seu corpo na extremidade inferior direita.

A fig, 3 mostra o compartimento em formato oval, onde, após fechado pela ação de um elástico-roliço redondo ou retangular 1.1 que tem preso a uma de suas extremidades um regulador 1.2, assume a aparência de abacaxi em função da cor do tecido ou de pintura aplicada ao tecido.

A fig. 4 mostra a sacola aberta com o compartimento em formato oval preso a seu corpo na parte superior entre as alças da sacola.

A fig. 5 mostra o compartimento em formato redondo, onde, após fechado pela ação de um elástico-roliço redondo ou retangular 1.1 que tem preso a uma de suas extremidades um regulador 1.2, assume a aparência de bola, laranja ou limão em função da cor do tecido ou de pintura aplicada ao tecido.

A fig. 6 mostra a sacola aberta com o compartimento em formato redondo preso a seu corpo na parte superior entre as alças da sacola.

De conformidade com o quanto ilustram as figuras acima relacionadas, o sistema para acondicionamento de sacola dobrável, objeto da presente patente, consiste em um compartimento, podendo este ser de formato triangular, oval e redondo, tendo um sistema formado por um elástico-roliço redondo ou retangular 1.1 que tem preso a uma de suas extremidades um regulador 1.2, que quando puxado para a extremidade oposta em que se encontra, o regulador 1.2 mantém o elástico-roliço redondo ou retangular tensionado, resultando no fechamento do compartimento onde está guardada a sacola.

Assim, esse sistema exclusivo garante conforto e praticidade de uso da sacola dobrável a qualquer momento do dia, ideal para compras programadas de supermercado ou para àquelas compras de conveniência, em que o uso de sacolas plásticas é mais freqüente.

REIVINDICAÇÃO

1) **"SISTEMA PARA ACONDICIONAMENTO DE SACOLA DOBRÁVEL"**, compreendido por compartimento, tipo bolsa, de tamanho e formato variados, caracterizado por estar preso ao corpo de uma sacola, sendo que este compartimento, após fechado pela ação de um elástico-roliço redondo ou retangular (1.1) que tem preso a uma de suas extremidades um regulador (1.2), assume a forma de triângulo.

2) **"SISTEMA PARA ACONDICIONAMENTO DE SACOLA DOBRÁVEL"**, compreendido por compartimento, tipo bolsa, de acordo com a reivindicação 1, de tamanho e formato variados, caracterizado por estar preso ao corpo de uma sacola, sendo que este compartimento, após fechado pela ação de um elástico-roliço redondo ou retangular (1.1) que tem preso a uma de suas extremidades um regulador (1.2), assume formato triangular e, em função da cor do tecido ou de pintura aplicada ao tecido, assume, neste formato, a aparência de morango.

3) **"SISTEMA PARA ACONDICIONAMENTO DE SACOLA DOBRÁVEL"**, compreendido por compartimento, bolsa, de acordo com a reivindicação 1, de tamanho e formato variados, caracterizado por estar preso ao corpo de uma sacola, sendo que este compartimento, após fechado pela ação de um elástico-roliço redondo ou retangular (1.1) que tem preso a uma de suas extremidades um regulador (1.2), assume formato ovóide.

4) **"SISTEMA PARA ACONDICIONAMENTO DE SACOLA DOBRÁVEL"**, compreendido por compartimento, tipo bolsa, de acordo com a reivindicação 1, de tamanho e formato variados, caracterizado por estar preso ao corpo de uma sacola, sendo que este compartimento, após fechado pela ação de um elástico-roliço redondo ou retangular (1.1) que tem preso a uma de suas extremidades um regulador (1.2), assume formato oval e, em função da cor do tecido ou de pintura aplicada ao tecido, assume, neste formato, a aparência de abacaxi.

5) **"SISTEMA PARA ACONDICIONAMENTO DE SACOLA DOBRÁVEL"**, compreendido por compartimento, bolsa, de acordo com a reivindicação 1, de tamanho e formato variados, caracterizado por estar preso ao corpo de uma sacola, sendo que este compartimento, após fechado pela ação de um elástico-roliço redondo ou retangular (1.1) que tem preso a uma de suas extremidades um regulador (1.2), assume formato redonda.

6) **"SISTEMA PARA ACONDICIONAMENTO DE SACOLA DOBRÁVEL"**, compreendido por compartimento, tipo bolsa, de acordo com a reivindicação 1, de tamanho e formato variados, caracterizado por estar preso ao corpo de uma sacola, sendo que este compartimento, após fechado pela ação de um elástico-roliço redondo ou retangular (1.1) que tem preso a uma de suas extremidades um regulador (1.2), assume formato redondo e, em função da cor do tecido ou de pintura aplicada ao tecido, assume, neste formato, a aparência de limão.

7) **"SISTEMA PARA ACONDICIONAMENTO DE SACOLA DOBRÁVEL"**, compreendido por compartimento, tipo bolsa, de acordo com a reivindicação 1, de tamanho e formato variados, caracterizado por estar preso ao corpo de uma sacola, sendo que este compartimento, após fechado pela ação de um elástico-roliço redondo ou retangular (1.1) que tem preso a uma de suas extremidades um regulador (1.2), assume formato redondo e, em função da cor do tecido ou de pintura aplicada ao tecido, assume, neste formato, a aparência de laranja.

8) **"SISTEMA PARA ACONDICIONAMENTO DE SACOLA DOBRÁVEL"**, compreendido por compartimento, tipo bolsa, de acordo com a reivindicação 1, de tamanho e formato variados, caracterizado por estar preso ao corpo de uma sacola, sendo que este compartimento, após fechado pela ação de um elástico-roliço redondo ou retangular (1.1) que tem preso a uma de suas extremidades um regulador (1.2), assume formato redondo e, em função da cor do tecido ou de pintura aplicada ao tecido, assume, neste formato, a aparência de bola.

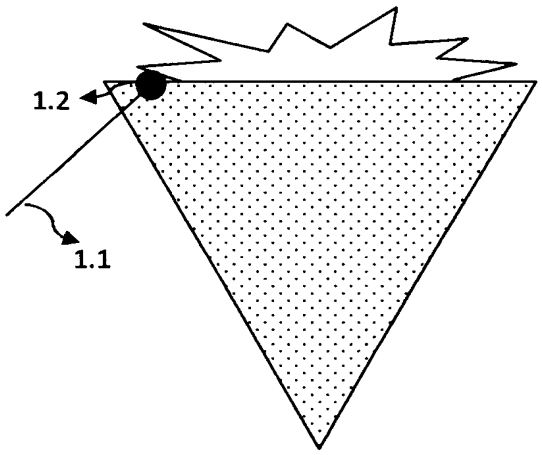

FIG. 1

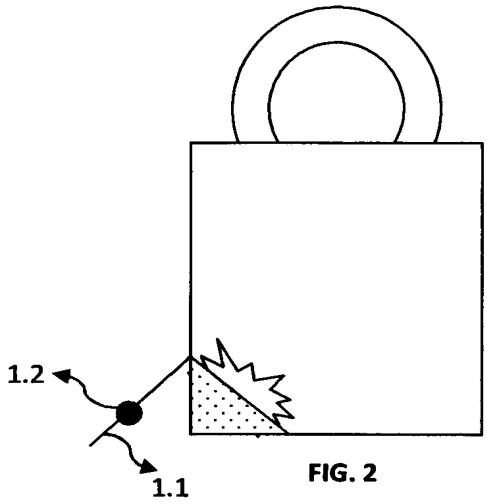

FIG. 2

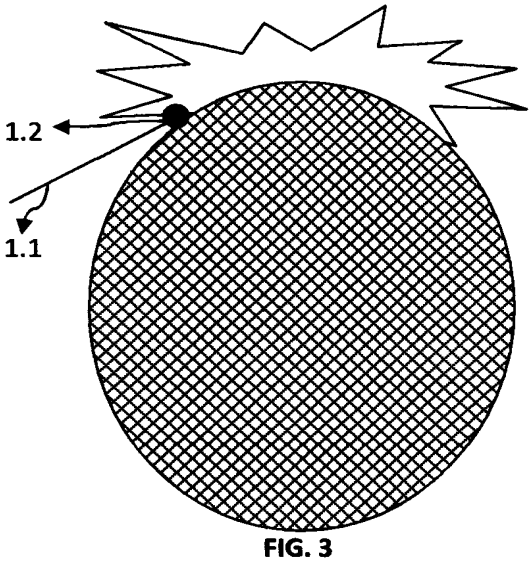

FIG. 3

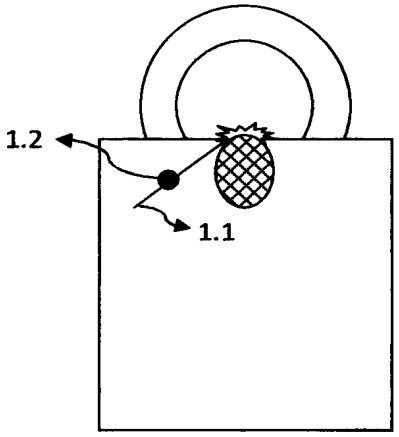

FIG. 4

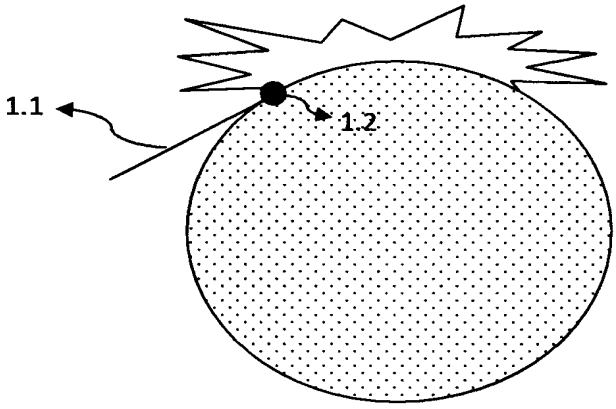

FIG. 5

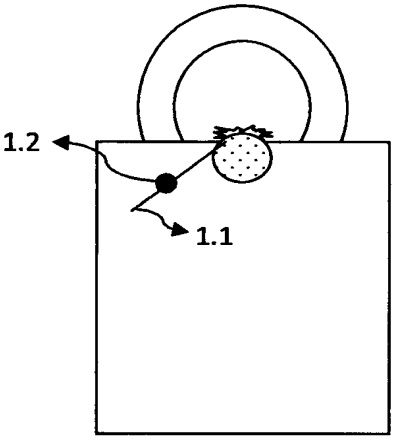

FIG. 6

RESUMO

"SISTEMA PARA ACONDICIONAMENTO DE SACOLA DOBRÁVEL". A presente patente é compreendida por um compartimento, tipo bolsa, de tamanho e formato variados preso ao corpo de uma sacola, sendo que este compartimento, após fechado pela ação de um elástico-roliço redondo ou retangular (1.1) assume os formatos triangular, oval ou redondo, e em função da cor do tecido ou de pintura aplicada ao tecido, assume a aparência de morango, abacaxi, laranja, limão ou bola, mantendo a sacola dobrada e guardada em seu interior.