(19)中华人民共和国国家知识产权局

(12)发明专利申请

(10)申请公布号 CN 103807573 A
(43)申请公布日 2014.05.21

(21)申请号 201410075494.X

(22)申请日 2014.03.04

(71)申请人 太仓云联信息科技有限公司
地址 215400 江苏省苏州市太仓市沙溪镇岳鹿公路长富工业园区

(72)发明人 周美娟 徐永佳

(74)专利代理机构 苏州广正知识产权代理有限公司 32234
代理人 张汉钦

(51)Int.Cl.
F16M 5/00(2006.01)

权利要求书1页 说明书2页 附图1页

(54)发明名称

一种气缸支架

(57)摘要

本发明公开了一种气缸支架，包括相对设置的左侧板(1)和右侧板(2)，所述左侧板(1)和右侧板(2)的顶部共同连接有顶板(3)，所述左侧板(1)的外侧底部还连接有左底板(4)，所述顶板(1)的中心设有一个气缸定位孔(5)，所述一个气缸定位孔(5)的两侧均设有辅助定位孔(6)，所述左底板(4)上设有两个左底板固定孔(7)。通过上述方式，本发明通过设置加强结构强度的板和定位孔，具有结构强度好、固定效果好等优点。

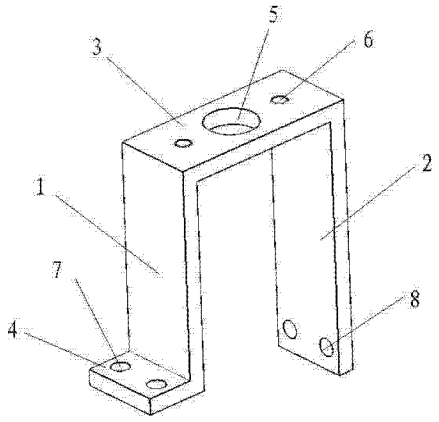

CN 103807573 A

1. 一种气缸支架，其特征在于，包括相对设置的左侧板（1）和右侧板（2），所述左侧板（1）和右侧板（2）的顶部共同连接有顶板（3），所述左侧板（1）的外侧底部还连接有左底板（4），所述顶板（1）的中心设有一个气缸定位孔（5），所述一个气缸定位孔（5）的两侧均设有辅助定位孔（6），所述左底板（4）上设有两个左底板固定孔（7）。

2. 根据权利要求 1 所述的气缸支架，其特征在于，所述右侧板的底部设有两个右侧板定位孔（8）。

3. 根据权利要求 1 所述的气缸支架，其特征在于，所述左侧板的长度小于右侧板。

一种气缸支架

技术领域

[0001] 本发明涉及计算机领域，特别是涉及一种气缸支架。

背景技术

[0002] 随着社会的发展和经济的增长，信息科技行业的发展也越来越快，计算机的应用越来越广泛。因此，就需要一种计算机生产设备。气缸支架是计算机生产设备中的重要部件，现有的气缸支架结构强度差、固定效果不好。

发明内容

[0003] 本发明主要解决的技术问题是提供一种气缸支架，通过设置加强结构强度的板和定位孔，具有结构强度好、固定效果好等优点。

[0004] 为解决上述技术问题，本发明采用的一个技术方案是：提供一种气缸支架，包括相对设置的左侧板和右侧板，所述左侧板和右侧板的顶部共同连接有顶板，所述左侧板的外侧底部还连接有左底板，所述顶板的中心设有一个气缸定位孔，所述一个气缸定位孔的两侧均设有辅助定位孔，所述左底板上设有两个左底板固定孔。

[0005] 在本发明一个较佳实施例中，所述右侧板的底部设有两个右侧板定位孔。

[0006] 在本发明一个较佳实施例中，所述左侧板的长度小于右侧板。

[0007] 本发明的有益效果是：本发明气缸支架通过设置加强结构强度的板和定位孔，具有结构强度好、固定效果好等优点。

附图说明

[0008] 为了更清楚地说明本发明实施例中的技术方案，下面将对实施例描述中所需要使用的附图作简单地介绍，显而易见地，下面描述中的附图仅仅是本发明的一些实施例，对于本领域普通技术人员来讲，在不付出创造性劳动的前提下，还可以根据这些附图获得其它的附图，其中：

图 1 是本发明一种气缸支架一较佳实施例的结构示意图。

[0009] 附图中各部件的标记如下：1、左侧板，2、右侧板，3、顶板，4、左底板，5、气缸定位孔，6、辅助定位孔，7、左底板固定孔，8、右侧板固定孔。

具体实施方式

[0010] 下面将对本发明实施例中的技术方案进行清楚、完整地描述，显然，所描述的实施例仅是本发明的一部分实施例，而不是全部的实施例。基于本发明中的实施例，本领域普通技术人员在没有做出创造性劳动前提下所获得的所有其它实施例，都属于本发明保护的范围。

[0011] 请参阅图 1，本发明实施例包括：

一种气缸支架，包括相对设置的左侧板 1 和右侧板 2，所述左侧板 1 和右侧板 2 的顶部

共同连接有顶板 3，所述左侧板 1 的外侧底部还连接有左底板 4，所述顶板 1 的中心设有一个气缸定位孔 5，所述一个气缸定位孔 5 的两侧均设有辅助定位孔 6，所述左底板 4 上设有两个左底板固定孔 7。

[0012] 所述右侧板的底部设有两个右侧板定位孔 8。

[0013] 所述左侧板的长度小于右侧板。

[0014] 本发明气缸支架的有益效果是：

通过设置加强结构强度的板和定位孔，具有结构强度好、固定效果好等优点。

[0015] 以上所述仅为本发明的实施例，并非因此限制本发明的专利范围，凡是利用本发明说明书内容所作的等效结构或等效流程变换，或直接或间接运用在其它相关的技术领域，均同理包括在本发明的专利保护范围内。

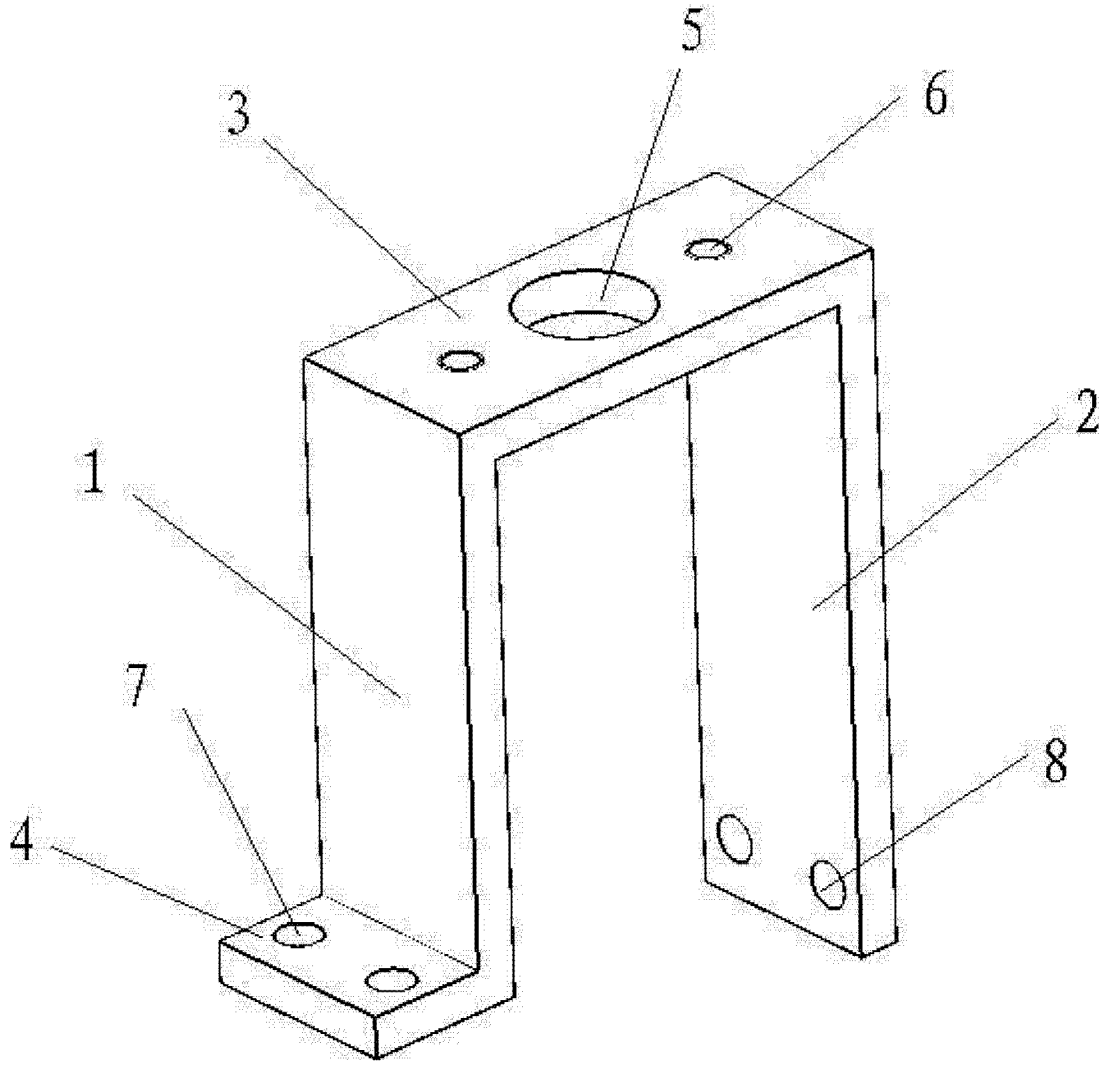

图 1