(19)中华人民共和国国家知识产权局

(12)实用新型专利

(10)授权公告号 CN 202820490 U
(45)授权公告日 2013.03.27

(21)申请号 201220472044.0

(22)申请日 2012.09.14

(73)专利权人 黄盛华
地址 213104 江苏省常州市武进区洛阳镇东序村

(72)发明人 黄盛华

(74)专利代理机构 常州市维益专利事务所 32211
代理人 王凌霄

(51)Int.Cl.
A47C 29/00(2006.01)
F21V 33/00(2006.01)
F21Y 101/02(2006.01)

权利要求书 1 页 说明书 2 页 附图 3 页

(54)实用新型名称

带照明功能的蚊帐

(57)摘要

本实用新型涉及生活用品技术领域，尤其是一种带照明功能的蚊帐，包括蚊帐架和帐帘，蚊帐架上设置有LED灯，LED灯通过遥控器控制开关。本实用新型的带照明功能的蚊帐能够有效解决开关灯需打开帐帘招致蚊虫，影响睡眠的问题，并且自带的LED灯耗电小，节约能源，可通过遥控器控制开关，使用方便。

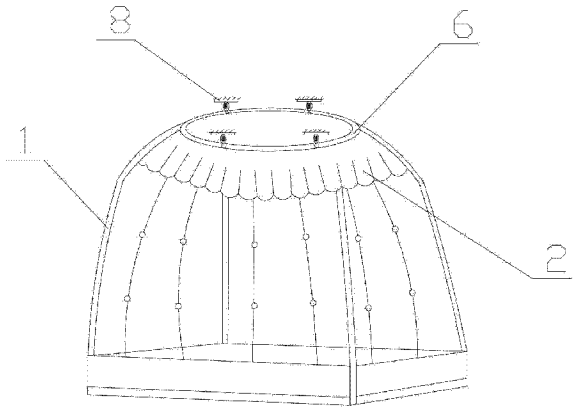

CN 202820490 U

1. 一种带照明功能的蚊帐，包括蚊帐架（1）和帐帘（2），其特征是：所述的蚊帐架（1）上设置有 LED 灯（3），所述的 LED 灯（3）通过遥控器控制开关。

2. 根据权利要求 1 所述的带照明功能的蚊帐，其特征是：所述的蚊帐架（1）由 8 根不锈钢管（4）通过 4 个三通连接头（5）组合而成，所述的 LED 灯（3）设置在三通连接头（5）中心处。

3. 根据权利要求 1 所述的带照明功能的蚊帐，其特征是：所述的蚊帐架（1）具有帐顶（6），所述的帐顶（6）通过吸顶盘（8）吸附在天花板上，所述的吸顶盘（8）下方设置有挂钩（9），帐顶（6）固定在挂钩（9）上，所述的吸顶盘（8）内设置有 LED 灯（3）。

4. 根据权利要求 1 所述的带照明功能的蚊帐，其特征是：所述的蚊帐架（1）由帐顶（6）和复数根透光管（7）组合而成，透光管（7）内设置有至少一个 LED 灯（3）。

5. 根据权利要求 3 或 4 所述的带照明功能的蚊帐，其特征是：所述的帐顶（6）为方形、圆形或椭圆形。

带照明功能的蚊帐

技术领域

[0001] 本实用新型涉及生活用品技术领域，尤其是一种带照明功能的蚊帐。

背景技术

[0002] 人们在夏季睡眠时，为了免除蚊虫滋扰，常常要在床上起蚊帐。蚊帐是人们睡觉时，防止蚊虫叮咬必不可少的用品之一。随着人们生活水平的提高，蚊子的款式也各式各样，但是这些蚊帐基本不具备照明功能。当人钻进蚊帐后，又要打开帐慢去关灯，往往是留有缝隙被蚊子侵入，夜里起身打开帐帘开灯又会招来蚊子，影响睡眠。另外，而现有蚊帐内安装灯具不方便，也不安全。

实用新型内容

[0003] 本实用新型要解决的技术问题是：为克服上述存在的问题，提供一种带有照明功能的蚊帐，并且能够通过遥控器控制照明灯的开关。

[0004] 本实用新型解决其技术问题所采用的技术方案是：一种带照明功能的蚊帐，包括蚊帐架和帐帘，所述的蚊帐架上设置有 LED 灯，所述的 LED 灯通过遥控器控制开关。

[0005] 所述的蚊帐架由 8 根不锈钢管通过 4 个三通连接头组合而成，所述的 LED 灯设置在三通连接头中心处。

[0006] 所述的蚊帐架具有帐顶，所述的帐顶通过吸顶盘吸附在天花板上，所述的吸顶盘下方设置有挂钩，帐顶固定在挂钩上，所述的吸顶盘内设置有 LED 灯。

[0007] 所述的蚊帐架由帐顶和复数根透光管组合而成，透光管内设置有至少一个 LED 灯。

[0008] 进一步地，所述的帐顶为方形、圆形或椭圆形。

[0009] 本实用新型的有益效果是，本实用新型的带照明功能的蚊帐能够有效解决开关灯需打开帐帘招致蚊虫，影响睡眠的问题，并且自带的 LED 灯耗电小，节约能源，可通过遥控器控制开关，使用方便。

附图说明

[0010] 下面结合附图和实施例对本实用新型进一步说明。

[0011] 图 1 是实施例一结构示意图。

[0012] 图 2 是图 1 中三通连接头结构示意图。

[0013] 图 3 是实施例二结构示意图。

[0014] 图 4 是图 3 中吸顶盘结构示意图。

[0015] 图 5 是实施例三中透光管结构示意图。

[0016] 图中 1. 蚊帐架，2. 帐帘，3. LED 灯，4. 不锈钢管，5. 三通连接头，6. 帐顶，7. 透光管，8. 吸顶盘，9. 挂钩。

具体实施方式

[0017] 现在结合附图对本实用新型作进一步详细的说明。这些附图均为简化的示意图，仅以示意方式说明本实用新型的基本结构，因此其仅显示与本实用新型有关的构成。

[0018] 如图 1 所示的带照明功能的蚊帐，包括蚊帐架 1 和帐帘 2，蚊帐架 1 上设置有 LED 灯 3，LED 灯 3 通过遥控器控制开关。

[0019] 实施例一：蚊帐架 1 由 8 根不锈钢管 4 通过 4 个三通连接头 5 组合而成，LED 灯 3 设置在三通连接头 5 中心处。

[0020] 实施例二：蚊帐架 1 具有帐顶 6，帐顶 6 通过吸顶盘 8 吸附在天花板上，吸顶盘 8 下方设置有挂钩 9，帐顶 6 固定在挂钩 9 上，吸顶盘 8 内设置有 LED 灯 3。其中，帐顶 6 为方形、圆形或椭圆形。

[0021] 实施例三：蚊帐架 1 由帐顶 6 和复数根透光管 7 组合而成，透光管 7 内设置有至少一个 LED 灯 3。帐顶 6 为方形、圆形或椭圆形。

[0022] 以上述依据本实用新型的理想实施例为启示，通过上述的说明内容，相关工作人员完全可以在不偏离本项实用新型技术思想的范围内，进行多样的变更以及修改。本项实用新型的技术性范围并不局限于说明书上的内容，必须要根据权利要求范围来确定其技术性范围。

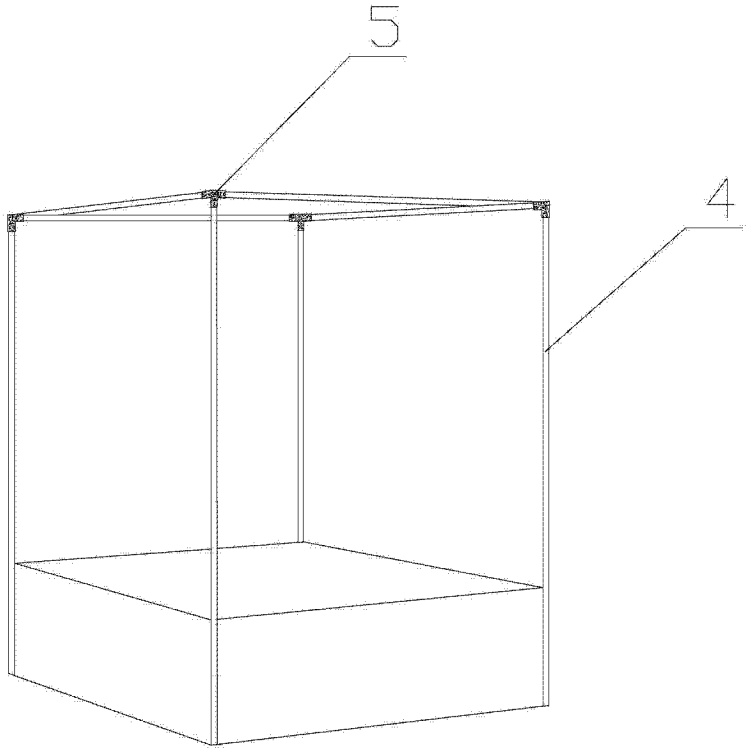

图 1

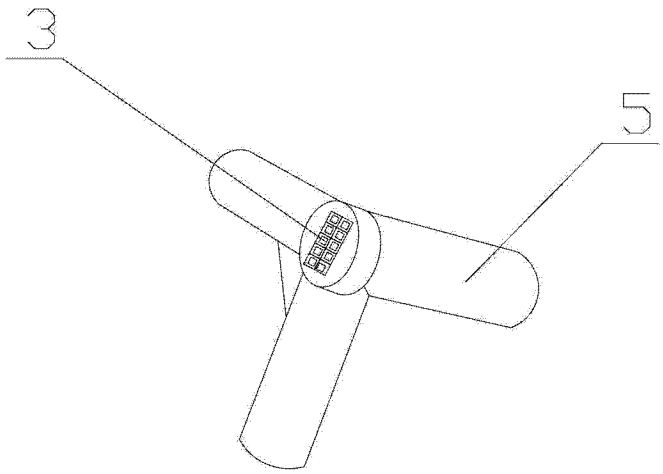

图 2

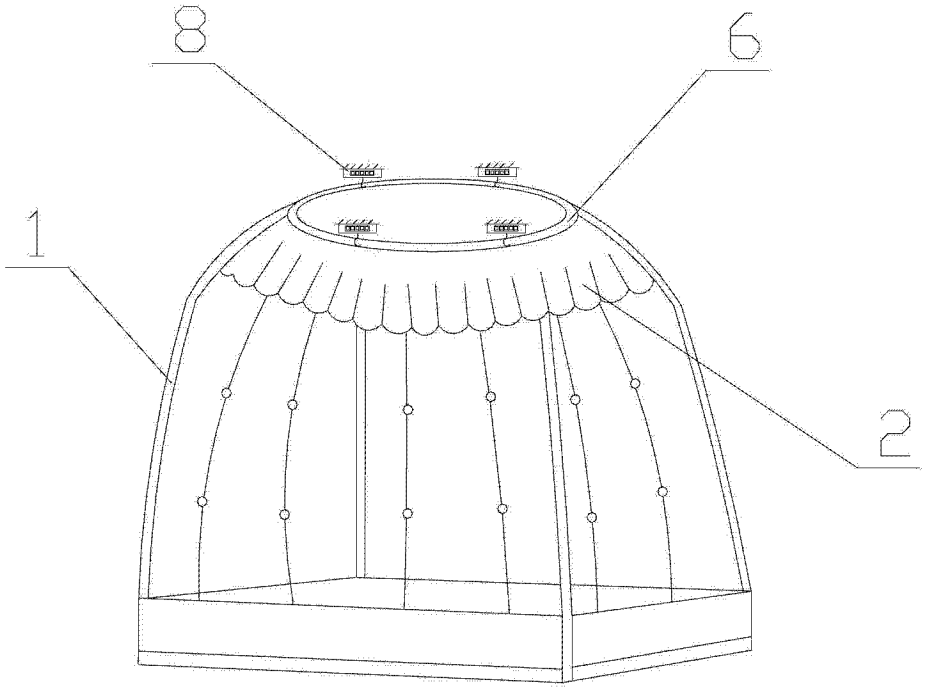

图 3

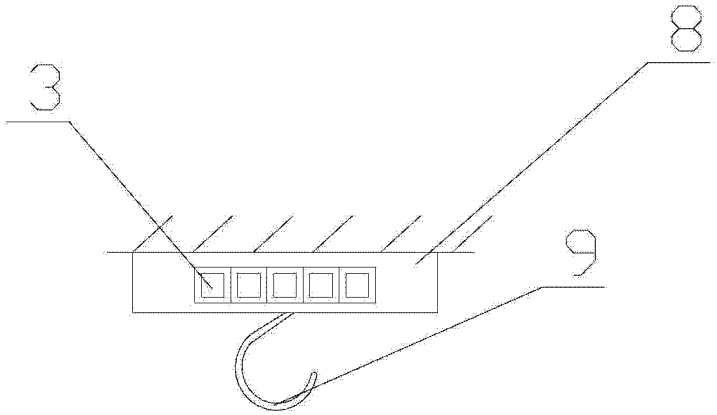

图 4

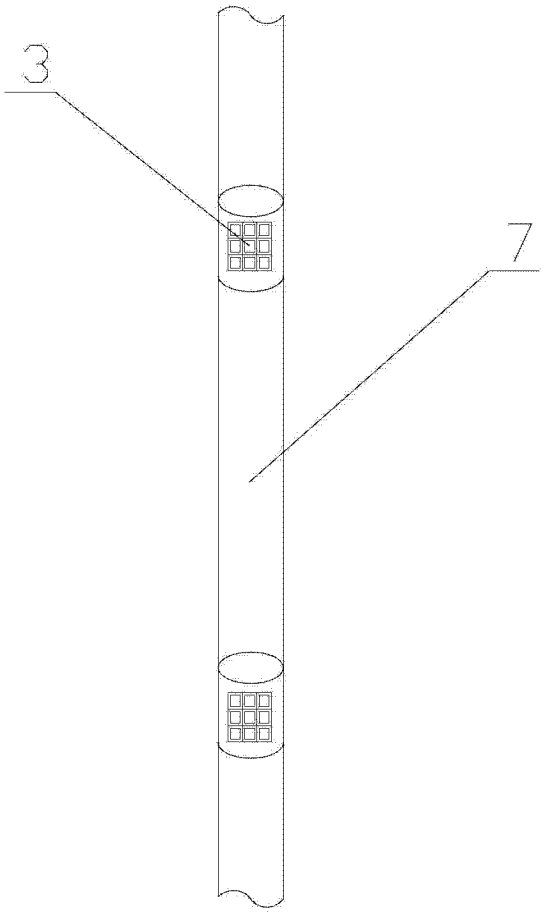

图 5