(19)国家知识产权局

(12)实用新型专利

(10)授权公告号 CN 221563840 U
(45)授权公告日 2024.08.20

(21)申请号 202420306769.5

(22)申请日 2024.02.19

(73)专利权人 延边阿里郎包装有限责任公司
地址 133000 吉林省延边朝鲜族自治州延吉市旺盛路299号

(72)发明人 李仁范 吴哲 赵喜军 冯捍东

(74)专利代理机构 合肥彦谦知识产权代理事务所(普通合伙) 34255
专利代理师 朱亚娜

(51)Int.Cl.
B65D 13/00(2006.01)
B65D 25/06(2006.01)
B65D 25/10(2006.01)
B65D 6/36(2006.01)
B65D 55/02(2006.01)
B65D 53/06(2006.01)
B65D 81/18(2006.01)
B65D 25/28(2006.01)
B65D 21/032(2006.01)

权利要求书1页 说明书4页 附图4页

(54)实用新型名称

一种抗压环保纸质食品包装箱

(57)摘要

本实用新型涉及食品包装技术领域,且公开了一种抗压环保纸质食品包装箱,包括主体机构,所述主体机构左右两侧设置有辅助机构;所述主体机构包括箱体,所述箱体内底壁固定连接有防护框,所述防护框左右两侧固定连接有防护板,所述防护框前后两侧固定连接有支撑板,所述防护框内部放置有第一挡板,所述第一挡板上方卡合连接有第二挡板,所述箱体上方卡合连接有箱盖,所述箱盖下方固定连接有软垫。该一种抗压环保纸质食品包装箱,达到了提高了整个结构的整体性,进一步提高了抗压能力,抗压能力较强的纸质食品包装箱不易变形损坏,能够较好的在使用后保持原状,便于重复利用,也比较环保的效果。

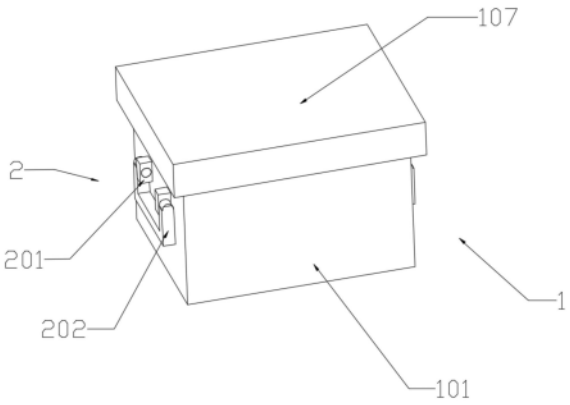

CN 221563840 U

1.一种抗压环保纸质食品包装箱,包括主体机构(1),其特征在于:所述主体机构(1)左右两侧设置有辅助机构(2);

所述主体机构(1)包括箱体(101),所述箱体(101)内底壁固定连接有防护框(102),所述防护框(102)左右两侧固定连接有防护板(103),所述防护框(102)前后两侧固定连接有支撑板(104),所述防护框(102)内部放置有第一挡板(105),所述第一挡板(105)上方卡合连接有第二挡板(106),所述箱体(101)上方卡合连接有箱盖(107),所述箱盖(107)下方固定连接有软垫(108)。

2.根据权利要求1所述的一种抗压环保纸质食品包装箱,其特征在于:所述支撑板(104)一侧固定连接在箱体(101)前后两侧内壁。

3.根据权利要求1所述的一种抗压环保纸质食品包装箱,其特征在于:所述第一挡板(105)与第二挡板(106)均设置有多个。

4.根据权利要求1所述的一种抗压环保纸质食品包装箱,其特征在于:多个所述第一挡板(105)上方与多个所述第二挡板(106)下方均开设有多个卡槽,多个所述第二挡板(106)分别卡合连接在第一挡板(105)上方开设的多个卡槽内。

5.根据权利要求1所述的一种抗压环保纸质食品包装箱,其特征在于:所述防护板(103)一侧固定连接在箱体(101)左右两侧内壁。

6.根据权利要求1所述的一种抗压环保纸质食品包装箱,其特征在于:所述辅助机构(2)包括连接块(201),所述连接块(201)前后两侧中部转动连接有把手(202)。

7.根据权利要求6所述的一种抗压环保纸质食品包装箱,其特征在于:所述连接块(201)设置有四个,四个所述连接块(201)分别固定连接在箱体(101)左右两侧,所述连接块(201)中部开设有安装孔,所述把手(202)转动连接在连接块(201)中部开设的安装孔内。

一种抗压环保纸质食品包装箱

技术领域

[0001] 本实用新型涉及食品包装技术领域,具体为一种抗压环保纸质食品包装箱。

背景技术

[0002] 食品包装是食品商品的组成部分。食品工业过程中的主要工程之一。它保护食品,使食品在离开工厂到消费者手中的流通过程中,防止生物的、化学的、物理的外来因素的损害,它也可以有保持食品本身稳定质量的功能,它方便食品的食用,又是首先表现食品外观,吸引消费的形象,具有物质成本以外的价值。因此,食品包装制程也是食品制造系统工程的不可分的部分。但食品包装制程的通用性又使它有相对独立的自我体系,在食品打包完成后需要将其放置在包装箱内部方便运输与存放。

[0003] 根据中国专利公开号CN 210311339 U公开了一种纸质包装箱,包括箱体,所述箱体上连接有外箱盖、内箱盖及箱底面,所述箱体、外箱盖、内箱盖及箱底面围成容纳空间,在所述容纳空间内部设置有加强支撑部,所述加强支撑部包括上支撑部和侧支撑部,上支撑部与所述箱体的侧面上边缘相连接,上支撑部的上表面与所述箱底面平行设置,用于加强所述纸质包装箱上侧的强度;所述侧支撑部的顶部与所述上支撑部垂直设置,所述侧支撑部的底部与所述箱底面相抵接,所述侧支撑部与所述纸质包装箱的侧面平行接触,所述侧支撑部用于加强所述纸质包装箱侧面的强度,本实用新型的纸质包装箱可以在不增加材料成本的情况下提供更高的承载压力的能力。

[0004] 但是,上述装置存在,包装箱结构整体性较差,在堆放时容易变形损坏,不能够在使用后保持原状,后续不能够重复利用,造成浪费,不够环保的问题

实用新型内容

[0005] 本实用新型的目的在于提供一种抗压环保纸质食品包装箱,以解决上述背景技术中提出的问题。

[0006] 为了解决上述技术问题,本实用新型提供如下技术方案:一种抗压环保纸质食品包装箱,包括主体机构,所述主体机构左右两侧设置有辅助机构;

[0007] 所述主体机构包括箱体,所述箱体内底壁固定连接有防护框,所述防护框左右两侧固定连接有防护板,所述防护框前后两侧固定连接有支撑板,所述防护框内部放置有第一挡板,所述第一挡板上方卡合连接有第二挡板,所述箱体上方卡合连接有箱盖,所述箱盖下方固定连接有软垫。

[0008] 进一步的,通过根据食品大小多少调节第一挡板与第二挡板在防护框内部的位置,调节到相应位置后将第二挡板卡合在第一挡板上方,然后再将食品放入固定在箱体内底壁上的防护框内部第一挡板与第二挡板隔离出来的空间内,第一挡板与第二挡板将食品分开存放并对食品进行固定限位,并且第一挡板与第二挡板能够对箱体内部进行支撑,让食品包装箱承重效果更好,支撑板两侧分别固定连接在箱体前后两侧内壁与防护框前后两侧,防护板两侧分别固定连接在箱体左右两侧内壁与防护框左右两侧,能够相互配合提高

箱体整体结构稳定性,然后将箱盖卡合在箱体上方,箱体下方固定连接的软垫贴合在箱体上方,让箱体内部密封性更好,避免箱体内部的食品受潮,达到了提高了整个结构的整体性,进一步提高了抗压能力,抗压能力较强的纸质食品包装箱不易变形损坏,能够较好的在使用后保持原状,便于重复利用,也比较环保的效果。

[0009] 优选的,所述支撑板一侧固定连接在箱体前后两侧内壁。

[0010] 进一步的,支撑板两端分别固定连接在箱体前后两侧内壁与防护框外部前后两侧能够方便支撑板将防护框与箱体固定连接在一起,起到稳固支撑的作用。

[0011] 优选的,所述第一挡板与第二挡板均设置有多个。

[0012] 进一步的,第一挡板与第二挡板均设置有多个能够在食品包装箱在堆放时对箱体内部进行支撑,让食品包装箱承重效果更好,避免上方食品包装箱压坏下方食品包装箱。

[0013] 优选的,多个所述第一挡板上方与多个所述第二挡板下方均开设有多个卡槽,多个所述第二挡板分别卡合连接在第一挡板上方开设的多个卡槽内。

[0014] 进一步的,第一挡板上方与第二挡板下方均开设的卡槽方便工作人员根据食品大小多少调节第一挡板与第二挡板在防护框内部的位置,调节到相应位置后将第二挡板卡合在第一挡板上方,然后再将食品放入防护框内部第一挡板与第二挡板隔离出来的空间内,第一挡板与第二挡板将食品分开存放并对食品进行固定限位,避免食品在运输的过程中因晃动产生的碰撞造成食品的损坏。

[0015] 优选的,所述防护板一侧固定连接在箱体左右两侧内壁。

[0016] 进一步的,防护板两侧分别固定连接在箱体左右两侧内壁与防护框左右两侧外部,能够配合箱体内壁前后两侧的防护板对防护框内部的食品进行保护,避免因外部碰撞造成食品损坏的情况。

[0017] 优选的,所述辅助机构包括连接块,所述连接块前后两侧中部转动连接有把手。

[0018] 进一步的,当将食品放置到箱体内部后,工作人员抓住箱体左右两侧把手,把手两端在连接块中部开设的安装孔内转动,方便工作人员向上翻动把手将箱体抬起,当箱体放置到相应位置后,将箱体左右两侧的把手恢复原位,避免箱体堆放时把手占用位置,达到了方便移动箱体的效果。

[0019] 优选的,所述连接块设置有四个,四个所述连接块分别固定连接在箱体左右两侧,所述连接块中部开设有安装孔,所述把手转动连接在连接块中部开设的安装孔内。

[0020] 进一步的,连接块设置有四个分别固定连接在箱体左右两侧,能够方便连接块支撑住把手,方便工作人员抓住箱体左右两侧把手,把手两端在连接块中部开设的安装孔内转动,方便工作人员向上翻动把手将箱体抬起。

[0021] 与现有技术相比,本实用新型所达到的有益效果是:

[0022] 第一、本实用新型通过根据食品大小多少调节第一挡板与第二挡板在防护框内部的位置,调节到相应位置后将第二挡板卡合在第一挡板上方,然后再将食品放入固定在箱体内底壁上的防护框内部第一挡板与第二挡板隔离出来的空间内,第一挡板与第二挡板将食品分开存放并对食品进行固定限位,并且第一挡板与第二挡板能够对箱体内部进行支撑,让食品包装箱承重效果更好,支撑板两侧分别固定连接在箱体前后两侧内壁与防护框前后两侧,防护板两侧分别固定连接在箱体左右两侧内壁与防护框左右两侧,能够相互配合提高箱体整体结构稳定性,然后将箱盖卡合在箱体上方,箱体下方固定连接的软垫贴合

在箱体上方,让箱体内部密封性更好,避免箱体内部的食品受潮,达到了提高了整个结构的整体性,进一步提高了抗压能力,抗压能力较强的纸质食品包装箱不易变形损坏,能够较好的在使用后保持原状,便于重复利用,也比较环保的效果。

[0023] 第二、本实用新型当将食品放置到箱体内部后,工作人员抓住箱体左右两侧把手,把手两端在连接块中部开设的安装孔内转动,方便工作人员向上翻动把手将箱体抬起,当箱体放置到相应位置后,将箱体左右两侧的把手恢复原位,避免箱体堆放时把手占用位置,达到了方便移动箱体的效果。

附图说明

[0024] 图1为本实用新型整体结构示意图;

[0025] 图2为本实用新型开盖结构示意图;

[0026] 图3为本实用新型局部结构示意图;

[0027] 图4为本实用新型剖面结构示意图。

[0028] 其中:1、主体机构;101、箱体;102、防护框;103、防护板;104、支撑板;105、第一挡板;106、第二挡板;107、箱盖;108、软垫;2、辅助机构;201、连接块;202、把手。

具体实施方式

[0029] 下面将结合本实用新型实施例中的附图,对本实用新型实施例中的技术方案进行清楚、完整地描述,显然,所描述的实施例仅仅是本实用新型一部分实施例,而不是全部的实施例。基于本实用新型中的实施例,本领域普通技术人员在没有做出创造性劳动前提下所获得的所有其他实施例,都属于本实用新型保护的范围。

[0030] 本实用新型提供以下技术方案:

[0031] 实施例一

[0032] 请参阅图1、图2、图3、图4,一种抗压环保纸质食品包装箱,包括主体机构1,主体机构1左右两侧设置有辅助机构2;

[0033] 主体机构1包括箱体101,箱体101内底壁固定连接有防护框102,防护框102左右两侧固定连接有防护板103,防护框102前后两侧固定连接有支撑板104,防护框102内部放置有第一挡板105,第一挡板105上方卡合连接有第二挡板106,箱体101上方卡合连接有箱盖107,箱盖107下方固定连接有软垫108。

[0034] 具体的,支撑板104一侧固定连接在箱体101前后两侧内壁。

[0035] 具体的,第一挡板105与第二挡板106均设置有多个。

[0036] 具体的,多个第一挡板105上方与多个第二挡板106下方均开设有多个卡槽,多个第二挡板106分别卡合连接在第一挡板105上方开设的多个卡槽内。

[0037] 具体的,防护板103一侧固定连接在箱体101左右两侧内壁。

[0038] 通过上述技术方案,通过根据食品大小多少调节第一挡板105与第二挡板106在防护框102内部的位置,调节到相应位置后将第二挡板106卡合在第一挡板105上方,然后再将食品放入固定在箱体101内底壁上的防护框102内部第一挡板105与第二挡板106隔离出来的空间内,第一挡板105与第二挡板106将食品分开存放并对食品进行固定限位,并且第一挡板105与第二挡板106能够对箱体101内部进行支撑,让食品包装箱承重效果更好,支撑板

104两侧分别固定连接在箱体101前后两侧内壁与防护框102前后两侧,防护板103两侧分别固定连接在箱体101左右两侧内壁与防护框102左右两侧,能够相互配合提高箱体101整体结构稳定性,然后将箱盖107卡合在箱体101上方,箱体101下方固定连接的软垫108贴合在箱体101上方,让箱体101内部密封性更好,避免箱体101内部的食品受潮,达到了提高了整个结构的整体性,进一步提高了抗压能力,抗压能力较强的纸质食品包装箱不易变形损坏,能够较好的在使用后保持原状,便于重复利用,也比较环保的效果。

[0039] 实施例二

[0040] 请参阅图1、图2、图3、图4,并在实施例一的基础上,进一步得到:辅助机构2包括连接块201,连接块201前后两侧中部转动连接有把手202。

[0041] 具体的,连接块201设置有四个,四个连接块201分别固定连接在箱体101左右两侧,连接块201中部开设有安装孔,把手202转动连接在连接块201中部开设的安装孔内。

[0042] 通过上述技术方案,当将食品放置到箱体101内部后,工作人员抓住箱体101左右两侧把手202,把手202两端在连接块201中部开设的安装孔内转动,方便工作人员向上翻动把手202将箱体101抬起,当箱体101放置到相应位置后,将箱体101左右两侧的把手202恢复原位,避免箱体101堆放时把手202占用位置,达到了方便移动箱体101的效果。

[0043] 尽管已经示出和描述了本实用新型的实施例,对于本领域的普通技术人员而言,可以理解在不脱离的原理和精神的情况下可以对这些实施例进行多种变化、修改、替换和变型的范围由所附权利要求及其等同物限定。

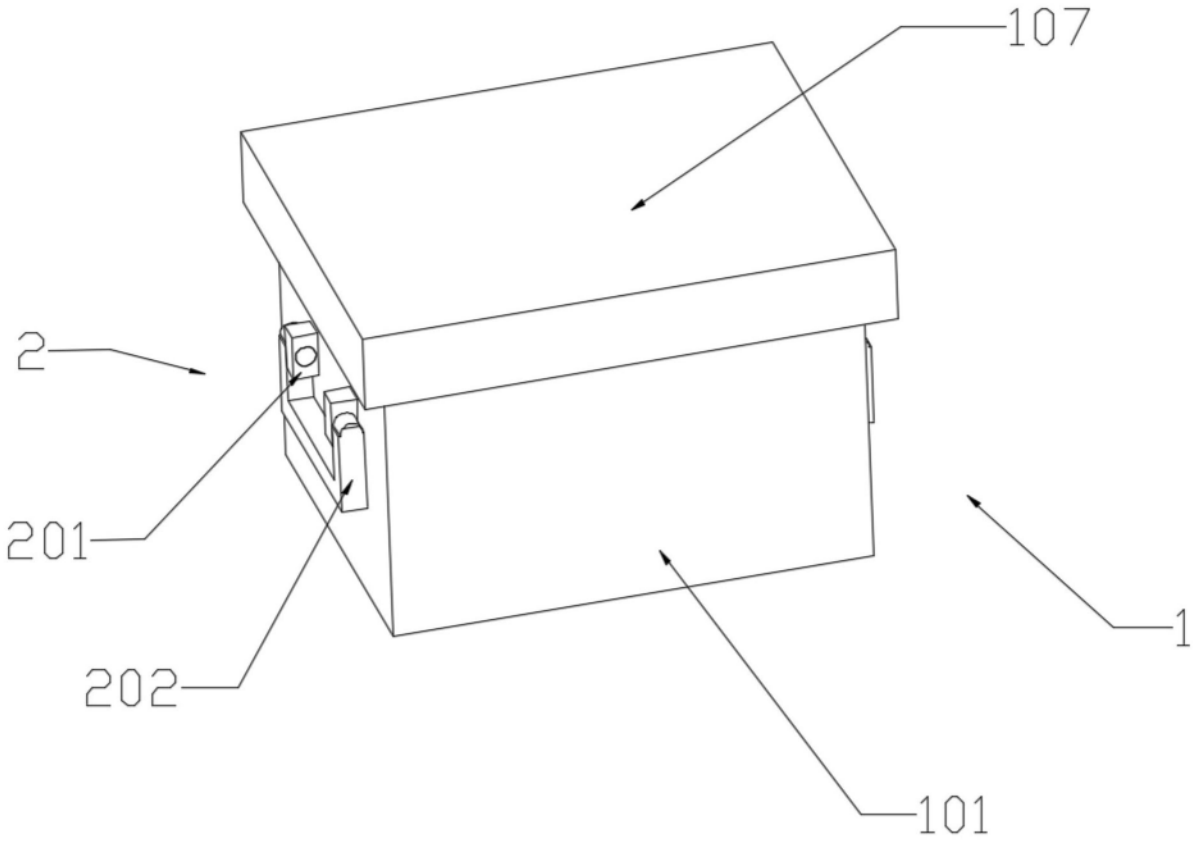

图1

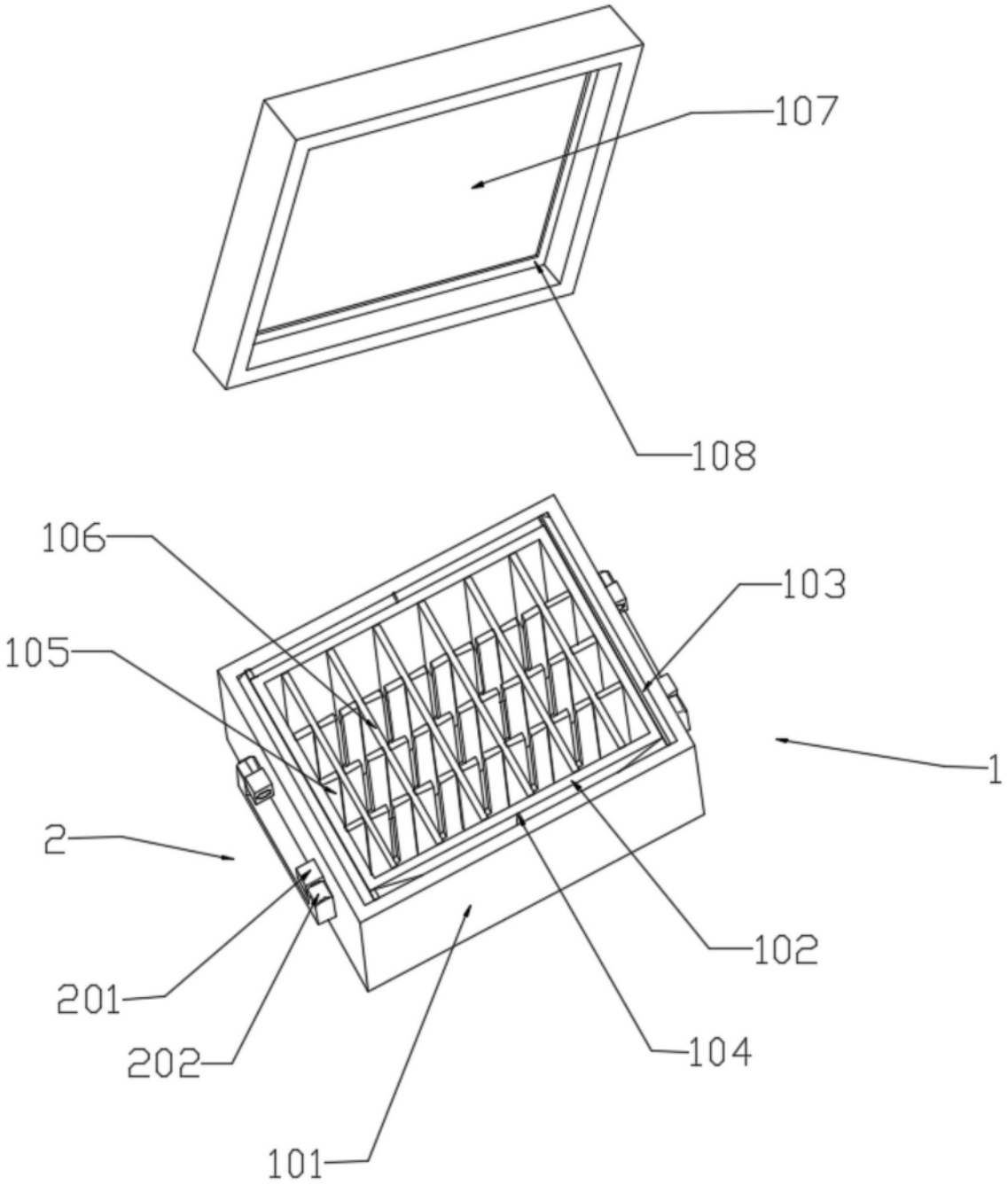

图2

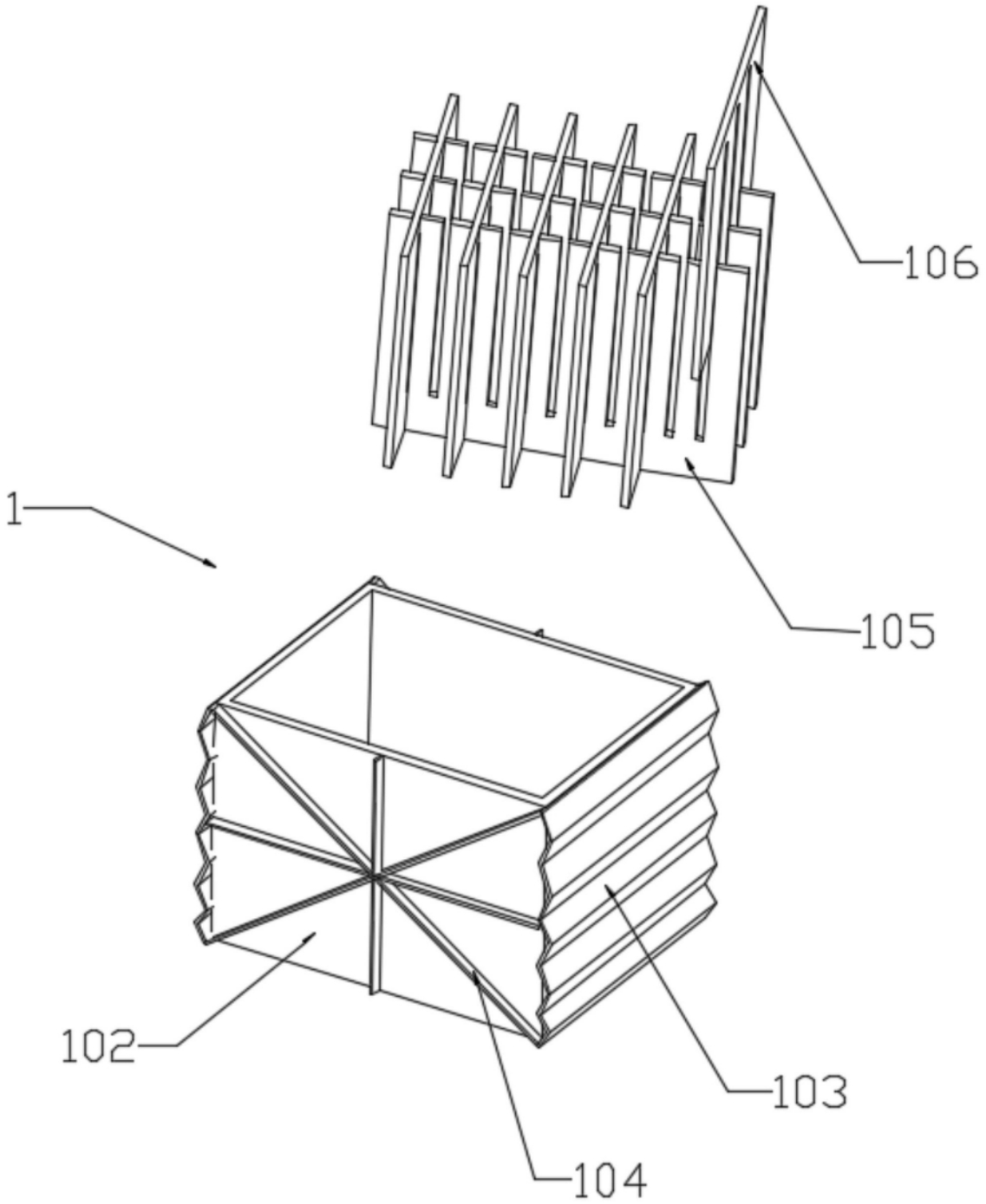

图3

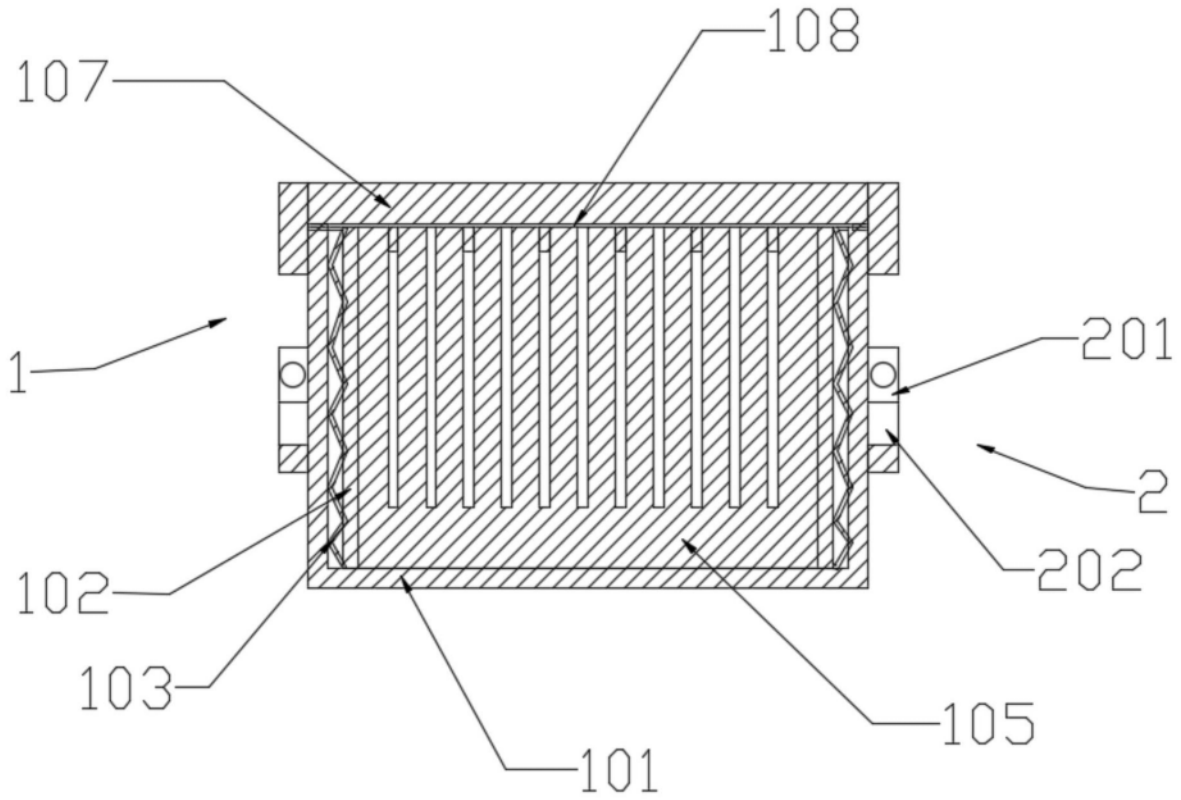

图4