(19)中华人民共和国国家知识产权局

(12)实用新型专利

(10)授权公告号 CN 212650448 U
(45)授权公告日 2021.03.05

(21)申请号 202021164224.3

(22)申请日 2020.06.22

(73)专利权人 华中科技大学同济医学院附属协和医院
地址 430022 湖北省武汉市江汉区解放大道1277号

(72)发明人 谢昕芳 汪振星 孙家明 牟珊 齐钰涵 陈雳风 周牧冉 刘绍恺 罗超 曾宇阳 侯金飞 方慧敏 刘剑 张郭 王冰倩 倪若飘 孙谛

(51)Int.Cl.
A41D 13/11(2006.01)
A41D 27/00(2006.01)

权利要求书1页 说明书3页 附图1页

(54)实用新型名称

一种医用口罩

(57)摘要

本实用新型公开了一种医用口罩，包括口罩主体；第一固定带；第二固定带；鼻梁条通道设置在口罩主体上部外表面上；条状鼻梁条轴向贯穿鼻梁条通道；条状鼻托固定条平行设置在鼻梁条通道外表面上，并与鼻梁条通道固定一体连接；周边贴合条通道设置在口罩主体周边内表面上；条状吸湿层轴向设置在周边贴合条通道中，并与周边贴合条通道上表面固定一体连接；条状周边贴合条轴向设置在周边贴合条通道中，并与周边贴合条下表面固定一体连接。本实用新型解决了医护人员在使用现有医用口罩时，呼出的含有水蒸气的空气从口罩的上部边缘排出，导致镜片起雾，严重影响医护人员的视线的问题。

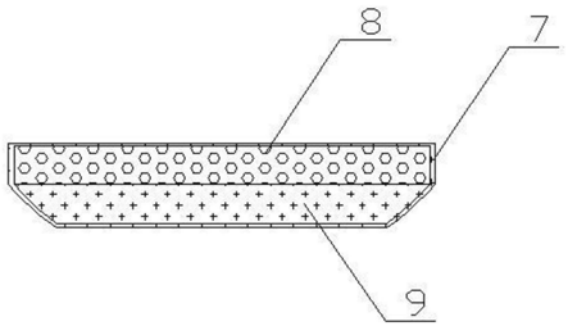

CN 212650448 U

1.一种医用口罩,其特征在于,包括:

口罩主体;以及

第一固定带,其为条状,且设置在所述口罩主体一侧边缘上,并与所述口罩主体固定一体连接;

第二固定带,其为条状,且设置在所述口罩主体另一侧边缘上,并与所述口罩主体固定一体连接;

鼻梁条通道,其设置在所述口罩主体上部外表面上;

鼻梁条,其为条状,且轴向贯穿所述鼻梁条通道;

鼻托固定条,其为条状,且平行设置在所述鼻梁条通道外表面上,并与所述鼻梁条通道固定一体连接;

周边贴合条通道,其设置在所述口罩主体周边内表面上;

吸湿层,其为条状,且轴向设置在所述周边贴合条通道中,并与所述周边贴合条通道上表面固定一体连接;

周边贴合条,其为条状,且轴向设置在所述周边贴合条通道中,并与所述周边贴合条下表面固定一体连接。

2.根据权利要求1所述医用口罩,其特征在于,

所述第一固定带及所述第二固定带为无纺布材质。

3.根据权利要求1或2所述医用口罩,其特征在于,还包括:

粘结层,其平行设置在所述鼻托固定条上表面上;

外贴片,其平行设置在所述粘结层上表面上;

其中:所述外贴片贴合在所述粘结层上,用于打开和关闭所述粘结层。

4.根据权利要求3所述医用口罩,其特征在于,

所述吸湿层材质为变色细孔硅胶。

5.根据权利要求4所述医用口罩,其特征在于,

所述周边贴合条为海绵材质。

6.根据权利要求1、2、4或5所述医用口罩,其特征在于,还包括:

呼吸阀,其设置在所述口罩主体一侧表面上。

一种医用口罩

技术领域

[0001] 本实用新型涉及医疗器械领域，直接涉及一种医用口罩。

背景技术

[0002] 医护人员在对患者进行诊疗过程中，往往需要佩戴口罩，以防止交叉感染，但是现有的医用口罩在佩戴过程中由于边缘较硬，容易造成使用者脸部压痕，对身体造成伤害。

[0003] 中国发明专利201710301819.5公开了一种口罩，包括一个呼吸区域过滤空气；一个在呼吸区域外包裹层形成的可压缩衬垫，以贴合佩戴者面部轮廓；该可压缩衬垫具有三维立体和气密构造。该发明专利设置可压缩衬垫，很好的缓解了口罩在使用过程中压迫面部皮肤的问题，但是，在口罩的使用过程中，有部分气体从口罩上部排出，由于使用者呼出的气体中含有大量水蒸气，会在使用者佩戴眼镜镜片上凝结，导致使用者佩戴的眼镜镜片起雾，严重影响医护人员的视线，干扰对于疾病的诊断和治疗。

实用新型内容

[0004] 本实用新型的目的在于克服上述现有技术的不足，提供一种医用口罩，解决了医护人员在使用现有医用口罩时，呼出的含有水蒸气的空气从口罩的上部边缘排出，导致镜片起雾，严重影响医护人员的视线的问题。

[0005] 本实用新型采用的技术方案为：

[0006] 一种医用口罩，包括：

[0007] 口罩主体；以及

[0008] 第一固定带，其为条状，且设置在口罩主体一侧边缘上，并与口罩主体固定一体连接；

[0009] 第二固定带，其为条状，且设置在口罩主体另一侧边缘上，并与口罩主体固定一体连接；

[0010] 鼻梁条通道，其设置在口罩主体上部外表面上；

[0011] 鼻梁条，其为条状，且轴向贯穿鼻梁条通道；

[0012] 鼻托固定条，其为条状，且平行设置在鼻梁条通道外表面上，并与鼻梁条通道固定一体连接；

[0013] 周边贴合条通道，其设置在口罩主体周边内表面上；

[0014] 吸湿层，其为条状，且轴向设置在周边贴合条通道中，并与周边贴合条通道上表面固定一体连接；

[0015] 周边贴合条，其为条状，且轴向设置在周边贴合条通道中，并与周边贴合条下表面固定一体连接。

[0016] 优选的是，第一固定带及第二固定带为无纺布材质。

[0017] 优选的是，医用口罩还包括：

[0018] 粘结层，其平行设置在鼻托固定条上表面上；

[0019] 外贴片，其平行设置在粘结层上表面上；

[0020] 其中：外贴片贴合在粘结层上，用于打开和关闭粘结层。

[0021] 优选的是，吸湿层材质为变色细孔硅胶。

[0022] 优选的是，周边贴合条为海绵材质。

[0023] 优选的是，医用口罩还包括：

[0024] 呼吸阀，其设置在口罩主体一侧表面上。

[0025] 本实用新型具有以下有益效果：

[0026] 本实用新型提供的一种医用口罩，解决了医护人员在使用现有医用口罩时，呼出的含有水蒸气的空气从口罩的上部边缘排出，导致镜片起雾，严重影响医护人员的视线的问题。

附图说明

[0027] 图1为本实用新型所述吸湿层横向截面结构示意图。

[0028] 图2为本实用新型所述医用口罩结构示意图。

[0029] 图3为本实用新型所述鼻托固定条横向截面结构示意图。

[0030] 附图标记说明

[0031] 1.口罩主体；2.第一固定带；3.第二固定带；4.鼻梁条通道；5.鼻梁条；6.鼻托固定条；7.周边贴合条通道；8.吸湿层；9.周边贴合条；10.粘结层；11.外贴片；12.呼吸阀。

具体实施方式

[0032] 下面结合图1至图3，对本实用新型的技术方案作进一步具体的说明。

[0033] 本实用新型可以有许多不同的形式实施，而不应该理解为限于再此阐述的实施例，相反，提供这些实施例，使得本公开将是彻底和完整的。在附图中，为了清晰起见，会夸大结构和区域的尺寸和相对尺寸。

[0034] 如图1至图3所示，本实用新型提供一种医用口罩，包括口罩主体1，条状第一固定带2设置在口罩主体1一侧边缘上，并与口罩主体1固定一体连接；条状第二固定带3设置在口罩主体1另一侧边缘上，并与口罩主体1固定一体连接；鼻梁条通道4设置在口罩主体1上部外表面上；条状鼻梁条5轴向贯穿鼻梁条通道4；条状鼻托固定条6平行设置在鼻梁条通道4外表面上，并与鼻梁条通道4固定一体连接；周边贴合条通道7设置在口罩主体1周边内表面上；条状吸湿层8轴向设置在周边贴合条通道7中，并与周边贴合条通道7上表面固定一体连接；条状周边贴合条9轴向设置在周边贴合条通道7中，并与周边贴合条9下表面固定一体连接。本实用新型在使用时，医护人员根据鼻子形状挤压鼻梁条5，使其贴合到鼻梁上，医护人员呼出的含有大量的水蒸汽的气体，到达口罩边缘时，吸湿层8将呼出气体中的水蒸汽吸收干燥，避免了医护人员佩戴的眼镜镜片起雾问题的发生，方便佩戴眼镜的医护人员操作治疗，设置周边贴合条9使口罩与医护人员面部贴合更加紧密，同时减少对医护人员脸部皮肤的压迫，避免产生压痕，安全舒适。

[0035] 第一固定带2及第二固定带3为无纺布材质，对皮肤刺激小，舒适，医用口罩还包括粘结层10，其平行设置在鼻托固定条6上表面上，外贴片11平行设置在粘结层10上表面上，外贴片11贴合在粘结层10上，用于打开和关闭粘结层10，初始状态时，外贴片11贴合在粘结

层10的外表面上，保护粘结层10不被污染，使用时，撕掉外贴片11，打开粘结层10与医护人员眼镜上的鼻托粘合在一起，鼻托进一步压实鼻梁条5，使口罩与医护人员的鼻子贴合更加紧密，进一步减少呼出空气由口罩上部排出，避免医护人员镜片起雾。

[0036] 吸湿层8材质为变色细孔硅胶，细孔硅胶无毒、相比其他吸湿剂更适宜医护人员使用，同时吸收蒸汽之后具有变色功能，可以很直观的观察产品吸湿情况，更容易更换，变色细孔硅胶吸收蒸汽之后，还可以进行再生，重复利用，成本低，周边贴合条9为海绵材质，材质柔软，更易吸收汗液，医护人员在使用时更加舒适；医用口罩还包括呼吸阀12，其设置在口罩主体1一侧表面上。设置呼吸阀12，使医护人员在呼吸时能够更加容易，避免了口罩长时间使用后，透气性差，医护人员呼吸困难的问题。

[0037] 本实用新型提供的一种医用口罩，克服了现有技术的不足，解决了医护人员在使用现有医用口罩时，呼出的含有水蒸气的空气从口罩的上部边缘排出，导致镜片起雾，严重影响医护人员的视线的问题。

[0038] 尽管本实用新型的实施方案已公开如上，但其并不仅仅限于说明书和实施方式中所列运用，它完全可以被适用于各种适合本实用新型的领域，对于熟悉本领域的人员而言，可容易地实现另外的修改，因此在不背离权利要求及等同范围所限定的一般概念下，本实用新型并不限于特定的细节和这里示出与描述的图例。

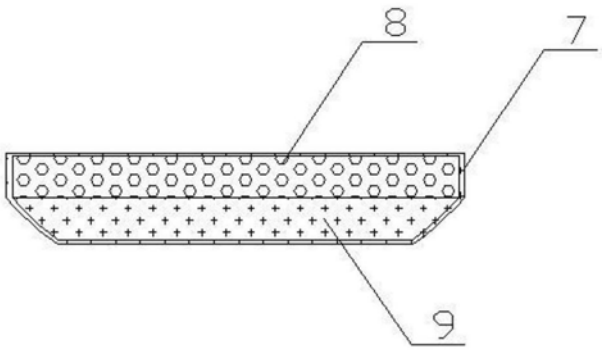

图1

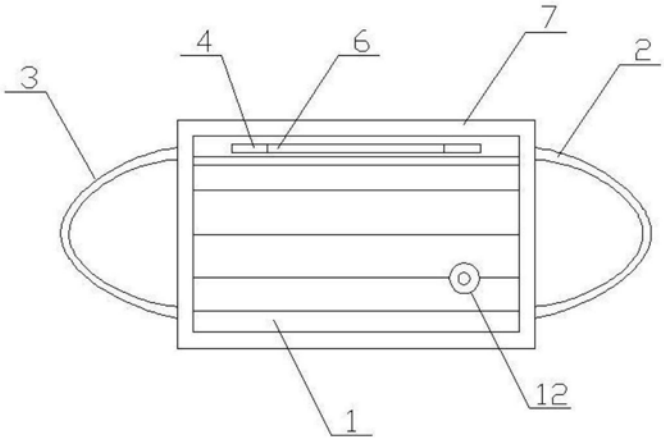

图2

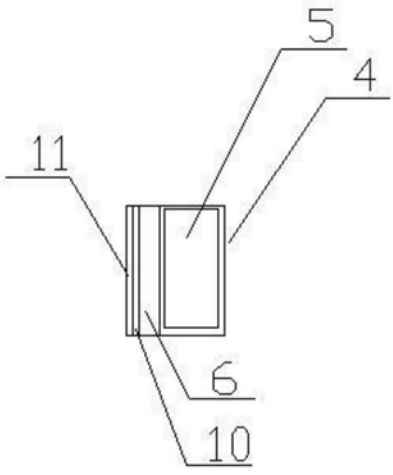

图3