(19)中华人民共和国国家知识产权局

(12)实用新型专利

(10)授权公告号 CN 204994917 U
(45)授权公告日 2016.01.27

(21)申请号 201520755207.X

(22)申请日 2015.09.19

(73)专利权人 金珊米
地址 322000 浙江省义乌市稠城街道绣湖西路13号2幢203室

(72)发明人 金珊米

(51)Int.Cl.
A47B 61/04(2006.01)

权利要求书1页 说明书2页 附图2页

(54)实用新型名称

一种双面斜挂式鞋架

(57)摘要

本实用新型公开了一种双面斜挂式鞋架，包括一底架，所述底架上垂直设置有一对平行布置的支撑杆，两所述支撑杆之间由下至上平行布置有若干横杆，每根所述横杆的两自由端均分别伸入一支撑杆内侧的榫槽中，每个所述榫槽均向上延伸有一段供横杆自由端移位的借位槽，每个所述借位槽均向水平侧方延伸有一段供横杆出入的缺口槽，每根所述横杆上均分别向两侧设置有若干斜向上伸出呈U形的鞋托。本实用新型将承托鞋子的鞋托倾斜布置，大大缩窄了鞋架的厚度，减小了占地空间，鞋子倾斜挂设，可以缩进鞋子间间距，大大提高空间利用率，增加了存储量。更重要的是鞋子倾斜了，空气流动大了，鞋内湿气能够得到清除，不容易滋生细菌，鞋子也更加干净卫生。

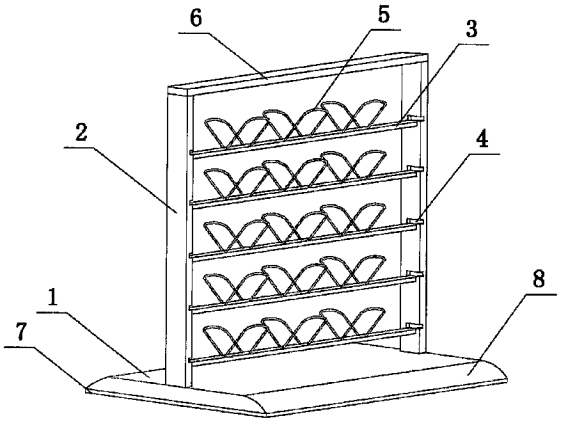

CN 204994917 U

1. 一种双面斜挂式鞋架，其特征在于，包括一底架，所述底架上垂直设置有一对平行布置的支撑杆，两所述支撑杆之间由下至上平行布置有若干横杆，每根所述横杆的两自由端均分别伸入一支撑杆内侧的榫槽中，每个所述榫槽均向上延伸有一段供横杆自由端移位的借位槽，每个所述借位槽均向水平侧方延伸有一段供横杆出入的缺口槽，每根所述横杆上均分别向两侧设置有若干斜向上伸出呈 U 形的鞋托。

2. 根据权利要求 1 所述的双面斜挂式鞋架，其特征在于，两所述支撑杆的顶端之间连接有一横梁。

3. 根据权利要求 1 或 2 所述的双面斜挂式鞋架，其特征在于，底架的底面四边上各粘结有一条硅胶骨条。

4. 根据权利要求 3 所述的双面斜挂式鞋架，其特征在于，底架的顶面侧缘上设置有防磕碰的 R 角。

一种双面斜挂式鞋架

技术领域

[0001] 本实用新型涉及鞋架技术领域，更具体地说是一种双面斜挂式鞋架。

背景技术

[0002] 随着人们生活水平越来越高，每个家庭中鞋子也越来越多，因此，几乎在每个家庭当中都能找到一个鞋架，然而对于这样一个不可或缺的家具，其占地空间多，但实际存储量却不大。

实用新型内容

[0003] 本实用新型的目的在于克服现有技术以上缺陷，提供一种结构简单、制造方便、占地空间小、但存储量大的双面斜挂式鞋架。

[0004] 为了达到以上目的，本实用新型是通过以下技术方案实现的：一种双面斜挂式鞋架，其特征在于，包括一底架，所述底架上垂直设置有一对平行布置的支撑杆，两所述支撑杆之间由下至上平行布置有若干横杆，每根所述横杆的两自由端均分别伸入一支撑杆内侧的榫槽中，每个所述榫槽均向上延伸有一段供横杆自由端移位的借位槽，每个所述借位槽均向水平侧方延伸有一段供横杆出入的缺口槽，每根所述横杆上均分别向两侧设置有若干斜向上伸出呈U形的鞋托。

[0005] 作为优选，两所述支撑杆的顶端之间连接有一横梁。

[0006] 作为优选，底架的底面四边上各粘结有一条硅胶骨条。

[0007] 作为优选，底架的顶面侧缘上设置有防磕碰的R角。

[0008] 有益效果：(1) 本实用新型将承托鞋子的鞋托倾斜布置，大大缩窄了鞋架的厚度，减小了占地空间，鞋子倾斜挂设，可以缩进鞋子间间距，大大提高空间利用率，增加了存储量。更重要的是鞋子倾斜了，空气流动大了，鞋内湿气能够得到清除，不容易滋生细菌，鞋子也更加干净卫生。

[0009] (2) 本实用新型承托鞋托的横杆可以随意取出与放入，很方便的清除鞋架的积灰，保持日常卫生良好。

[0010] (3) 底架底面上的硅胶骨条的布置，使得本实用新型站的更稳固，而底架顶面边缘上的R角防止尖锐角磕碰伤害到人。

附图说明

[0011] 图1为本实用新型的结构示意图；

[0012] 图2为图1的侧视图。

[0013] 图中：1-底架，2-支撑杆，3-横杆，4-榫槽，5-鞋托，6-横梁，7-硅胶骨条，8-R角。

具体实施方式

[0014] 为了使本实用新型的技术手段、创作特征与达成目的易于明白理解，以下结合具

体实施例进一步阐述本实用新型。

[0015] 实施例：如图 1 和图 2 所示，一种双面斜挂式鞋架，包括一底架 1，底架 1 上垂直设置有一对平行布置的支撑杆 2，两支撑杆 2 之间由下至上平行布置有五根横杆 3，每根横杆 3 的两自由端均分别伸入一支撑杆 2 内侧的榫槽 4 中，每个榫槽 4 均向上延伸有一段供横杆自由端移位的借位槽，每个借位槽均向水平侧方延伸有一段供横杆出入的缺口槽，每根横杆 3 上均分别向两侧设置有各三根斜向上伸出呈 U 形的鞋托 5。

[0016] 两支撑杆 2 的顶端之间连接有一横梁 6，底架 1 的底面四边上各粘结有一条硅胶骨条 7，底架 1 的顶面侧缘上设置有防磕碰的 R 角 8。

[0017] 实用：鞋子从开口处套入鞋托上即可。

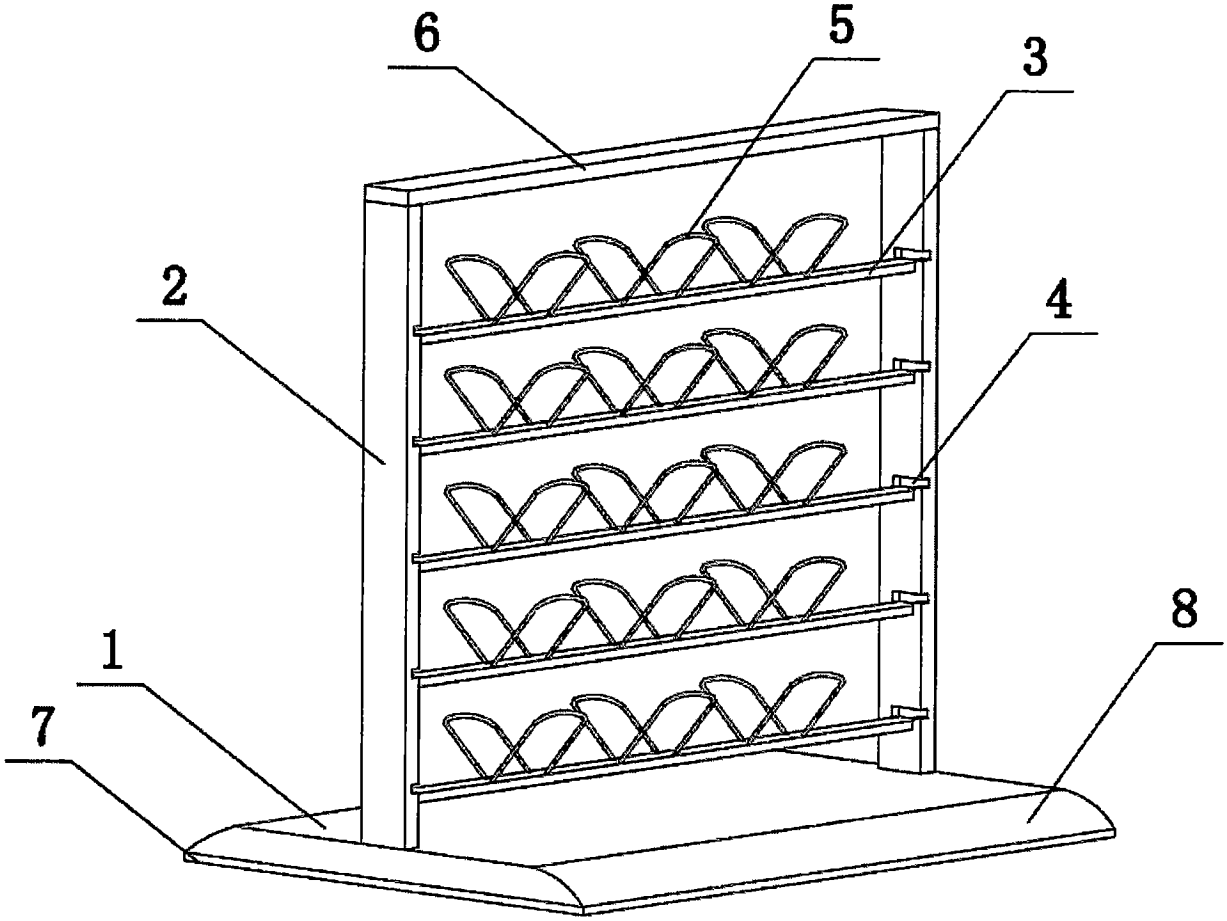

图 1

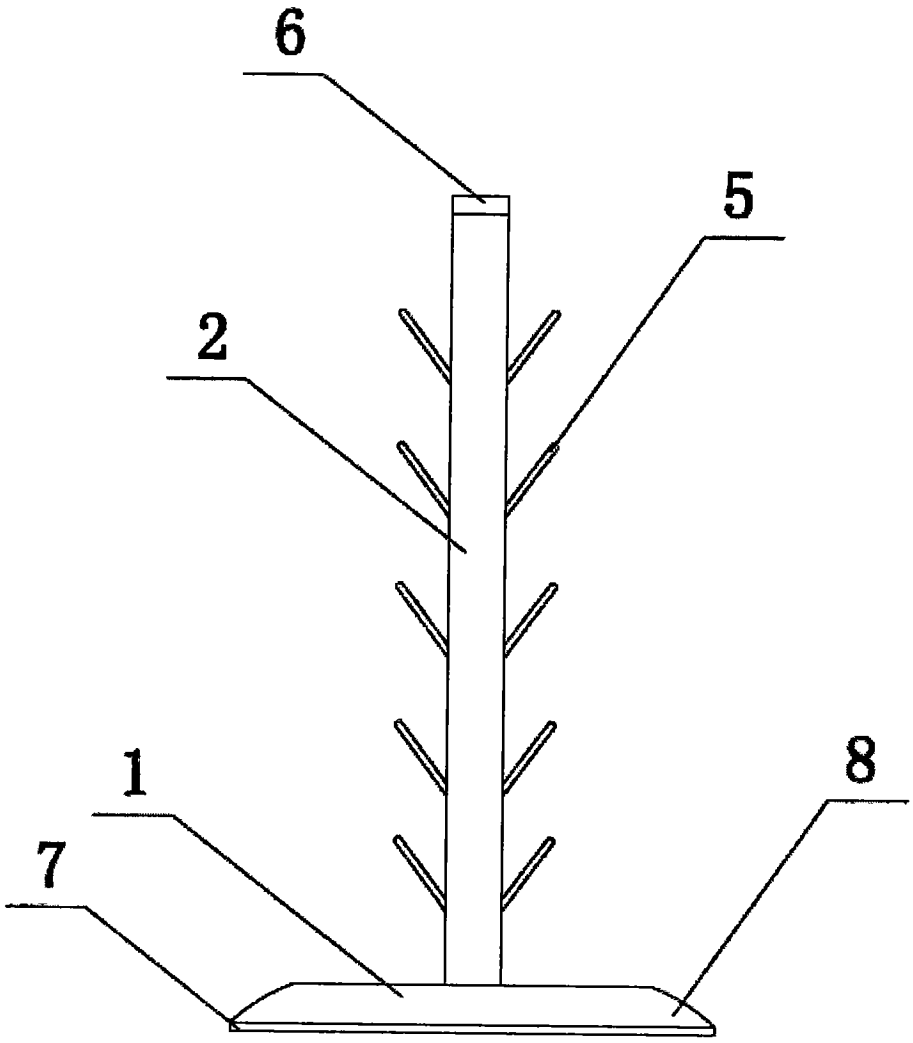

图 2