(19)中华人民共和国国家知识产权局

(12)实用新型专利

(10)授权公告号 CN 202979051 U
(45)授权公告日 2013.06.05

(21)申请号 201220657522.5

(22)申请日 2012.12.03

(73)专利权人 广东欧珀移动通信有限公司
地址 523841 广东省东莞市安镇乌沙海滨路18号

(72)发明人 李婕 王嘉蒙

(74)专利代理机构 深圳中一专利商标事务所 44237
代理人 张全文

(51)Int.Cl.
H04M 1/02(2006.01)

权利要求书1页 说明书2页 附图3页

(54)实用新型名称

一种触屏手机

(57)摘要

本实用新型适用于手机领域，提供了一种触屏手机，包括手机本体及位于所述手机本体正面的触控主柔性屏，还包括位于手机本体的两侧的触控侧柔性屏，所述侧柔性屏与所述主柔性屏为一体结构，本实用新型提供的触屏手机，还可在手机本体的背面亦设置触控柔性屏，从而手机本体的侧身全部为柔性屏所包裹。本实用新型提供的触屏手机，其相比现有技术，因触控柔性屏的显示屏幕增大，因而其显示功能更强大，用户可在同一界面上进行多项操作，大大减小了用户翻屏的频数，同时，因其显示功能强大，因而可显示更多与主柔性屏所显示的主题相关的信息，用户使用起来将更为便利，更具人性化。

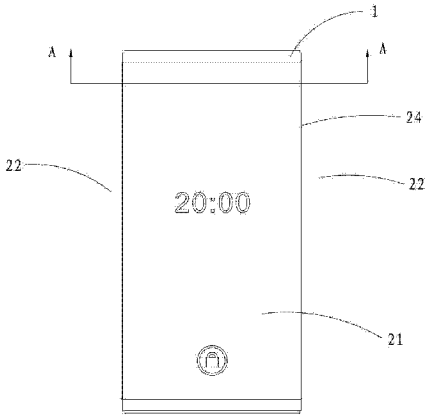

CN 202979051 U

1. 一种触屏手机，包括手机本体及位于所述手机本体正面的触控主柔性屏，其特征在于：还包括位于所述手机本体的两侧的触控侧柔性屏，所述侧柔性屏与所述主柔性屏为一体结构。

2. 如权利要求 1 所述的触屏手机，其特征在于：还包括位于所述手机本体背面的触控背面柔性屏，所述主柔性屏、侧柔性屏、背面柔性屏为一体结构。

3. 如权利要求 1 所述的触屏手机，其特征在于：所述主柔性屏、侧柔性屏由用于防止各柔性屏受损的透明或半透明外包裹层包裹。

4. 如权利要求 2 所述的触屏手机，其特征在于：所述主柔性屏、侧柔性屏、背面柔性屏由用于防止各柔性屏受损的透明或半透明外包裹层包裹。

5. 如权利要求 1 或 2 所述的触屏手机，其特征在于：所述侧柔性屏为向外凸起的弧形结构。

6. 如权利要求 1 或 2 所述的触屏手机，其特征在于：所述手机本体的上、下端设有用于接插外部设备或配件的接口。

7. 如权利要求 1 或 2 所述的触屏手机，其特征在于：所述手机本体的上、下端设有控制按键。

一种触屏手机

技术领域

[0001] 本实用新型属于手机领域，尤其涉及一种触屏手机。

背景技术

[0002] 目前，市面上现有的智能触屏手机，一般都只是正面为触控显示屏，但手机的正面大小有限，其显示的信息量及操控空间有限，用户若想得到更多的相关信息，需多次触摸操控不断转换访问页面，使用起来不够便利和人性化。

实用新型内容

[0003] 本实用新型的目的在于克服上述现有技术的不足，提供了一种可扩展手机显示屏显示功能及空间的触屏手机。

[0004] 本实用新型是这样实现的：一种触屏手机，包括手机本体及位于所述手机本体正面的触控主柔性屏，还包括位于所述手机本体的两侧的触控侧柔性屏，所述侧柔性屏与所述主柔性屏为一体结构。

[0005] 具体地，还包括位于所述手机本体背面的触控背面柔性屏，所述主柔性屏、侧柔性屏、背面柔性屏为一体结构。

[0006] 具体地，所述主柔性屏、侧柔性屏由用于防止各柔性屏受损的透明或半透明外包裹层包裹。

[0007] 具体地，所述主柔性屏、侧柔性屏、背面柔性屏由用于防止各柔性屏受损的透明或半透明外包裹层包裹。

[0008] 具体地，所述侧柔性屏为向外凸起的弧形结构。

[0009] 更具体地，所述手机本体的上、下端设有用于接插外部设备或配件的接口。

[0010] 具体地，所述手机本体的上、下端设有控制按键。

[0011] 本实用新型提供的触屏手机，其在现有技术的基础之上，将手机本体的两侧亦设置为触屏显示结构，且与设于手机本体正面的主柔性屏为一体结构，其扩展了触屏手机的显示功能及画面，可减少用户翻页操作等次数，更便于用户使用。

[0012] 进一步地，本实用新型提供的触屏手机，可在手机本体的背面亦设置触控柔性屏，从而手机本体除上、下端外被柔性屏全部包裹，使得用户可获得双倍于现有技术触屏手机显示屏的显示画面，画面更大，相应地，其显示功能可更强大，侧柔性屏及背面柔性屏可显示与主柔性屏显示的主题相关的标题、菜单等信息，亦或可用于调节音量、翻页等等，用户可在同一界面进行多项操作选择，可大大减少用户的翻屏频数，从而为客户提供便利，更具人性化。

附图说明

[0013] 图 1 是本实用新型实施例提供的触屏手机的正视图；

[0014] 图 2 是本实用新型实施例提供的触屏手机的侧视图；

[0015] 图 3 是本实用新型实施例提供的触屏手机的后视图；

[0016] 图 4 是本实用新型实施例提供的针对图 1 中的 A-A 的剖视图；

[0017] 图 5 是本实用新型实施例提供的触屏手机的俯视图。

具体实施方式

[0018] 为了使本实用新型的目的、技术方案及优点更加清楚明白，以下结合附图及实施例，对本实用新型进行进一步详细说明。应当理解，此处所描述的具体实施例仅仅用以解释本实用新型，并不用于限定本实用新型。

[0019] 如图 1-3 所示，为本实用新型实施例提供的一较佳实施例的触屏手机，其包括手机本体 1 及位于手机本体 1 正面的触控主柔性屏 21，还包括位于手机本体 1 的两侧的触控侧柔性屏 22 及位于手机本体 1 背面的触控背面柔性屏 23，主柔性屏 21、侧柔性屏 22、背面柔性屏 23 为一体结构。即本实施例所提供的触屏手机其除了上端与下端之外，其各个侧面均被柔性屏所包裹，从而成为真正意义上的“全屏手机”，其侧柔性屏可用于辅助主显示屏的操控，例如调节音量大小、翻页等，而背面柔性屏可用于显示与主柔性屏上的主题相关的信息，例如在玩游戏的时候用于显示菜单、宣传动画等相关信息，从而弥补了现有技术中的智能触屏手机只有正面为触控显示屏的不足。

[0020] 进一步地，如图 4 所示，主柔性屏 21、侧柔性屏 22、背面柔性屏 23 均被用于防止各柔性屏受损的透明或半透明外包裹层 24 所包裹，透明或半透明外包裹层 24 可用具有耐磨、高强度的透明或半透明材料制成，从而既可以高清显示柔性屏上的信息，又可以使耐受性差、易磨损的柔性屏免受外界的磨擦、冲击等。

[0021] 进一步地，侧柔性屏 22 为向外凸起的弧形结构，以使主柔性屏 21、侧柔性屏 22、背面柔性屏 23 上的显示画面看起来更连贯、逼真，同时，使人们拿起手机的时候手感更为舒适。

[0022] 进一步地，如图 5 所示，手机本体 1 的上、下端设有用于接插外部设备或配件的接口 11，例如电源充电接口、麦克风接口、耳机接口、USB 接口等等。

[0023] 进一步地，手机本体的上、下端还可设置控制按键 12，例如锁屏键、电源键等等。

[0024] 上述实施例给出了本实用新型的一较佳实施例，作为本实用新型的另一保护结构，可只在手机本体的两侧端设置与主柔性屏连成一体的侧柔性屏，而手机本体的背面结构和现有技术的触屏手机相同，为普通的外壳结构。此种结构设计相比现有技术的触屏手机，同样可达到扩展手机显示屏的显示功能及显示画面的目的，虽显示功能不及上述实施例的强大，但本结构其在制造工艺、产品加工难度以及产品成本上比上述实施例的结构更具优势。

[0025] 由于现有触屏手机的应用技术已较成熟，本实用新型相对于现有技术的改进对于手机内部构造的影响不会太大，只需相应对触屏的控制电路稍作扩展即可实施。

[0026] 以上所述仅为本实用新型的较佳实施例而已，并不用以限制本实用新型，凡在本实用新型的精神和原则之内所作的任何修改、等同替换或改进等，均应包含在本实用新型的保护范围之内。

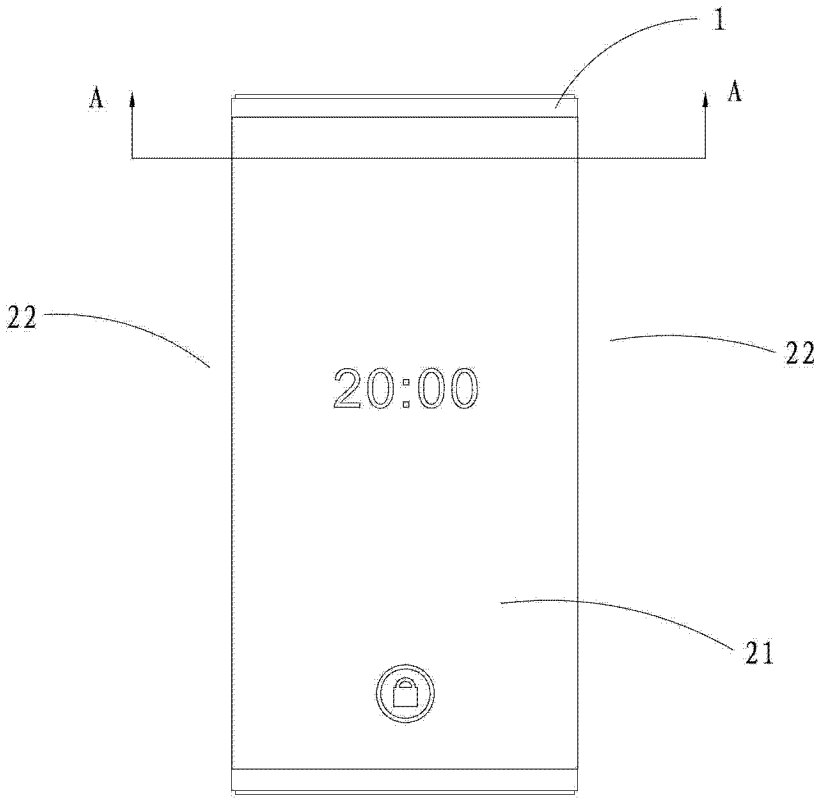

图 1

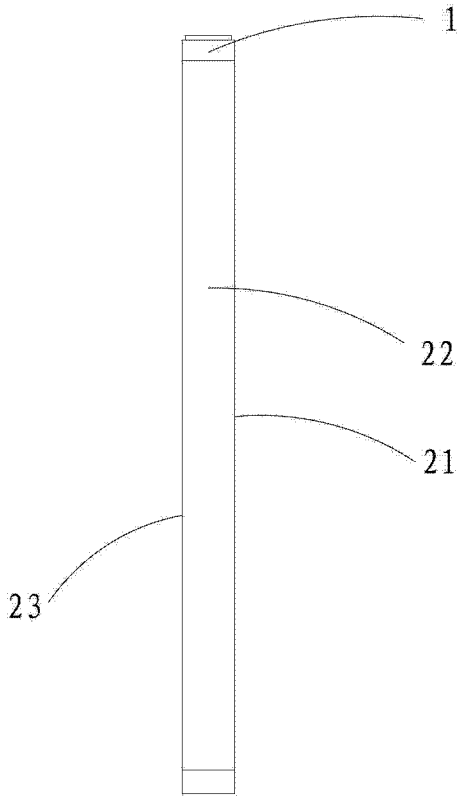

图 2

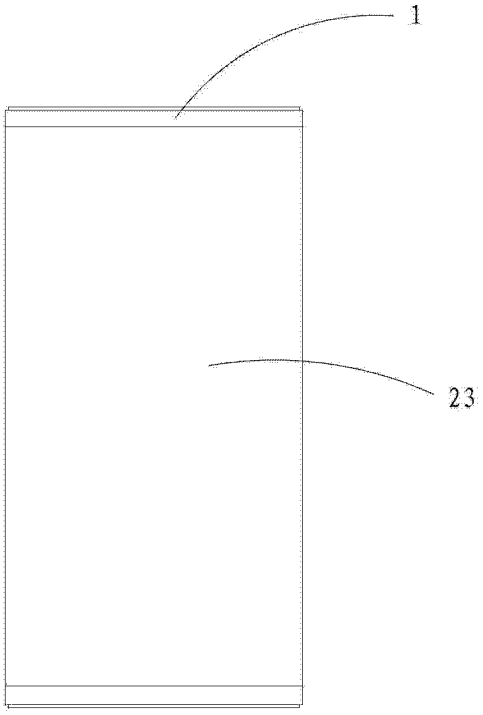

图 3

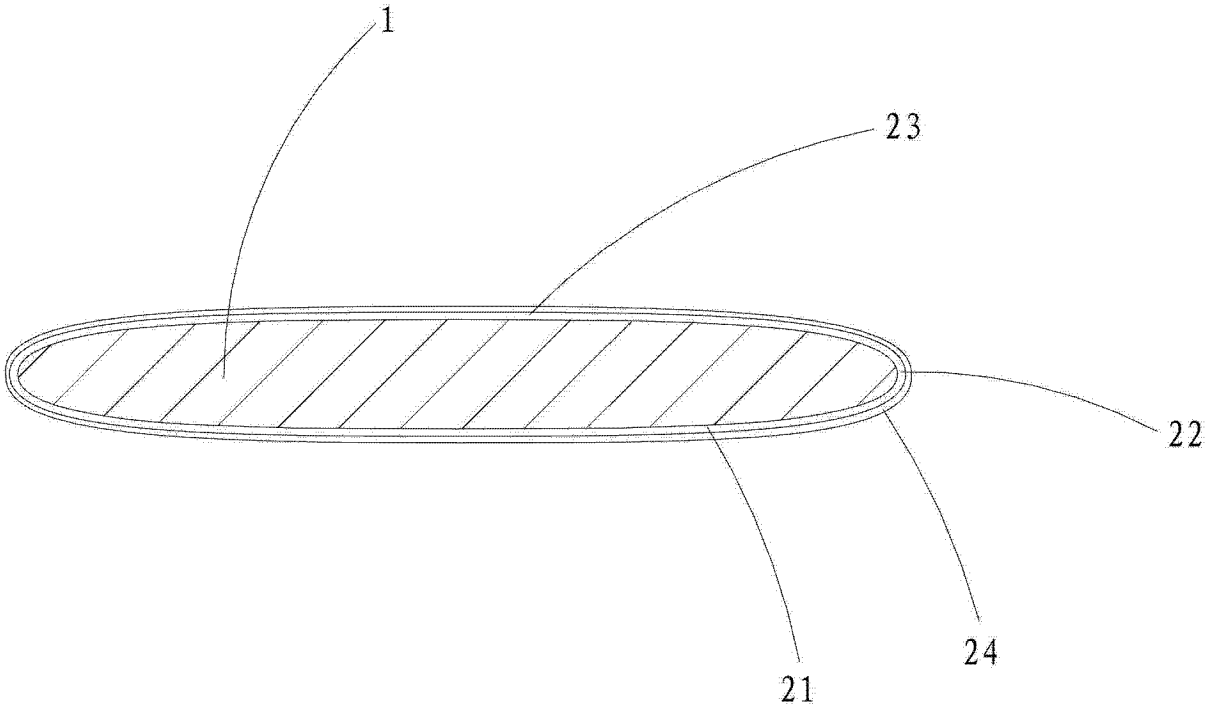

图 4

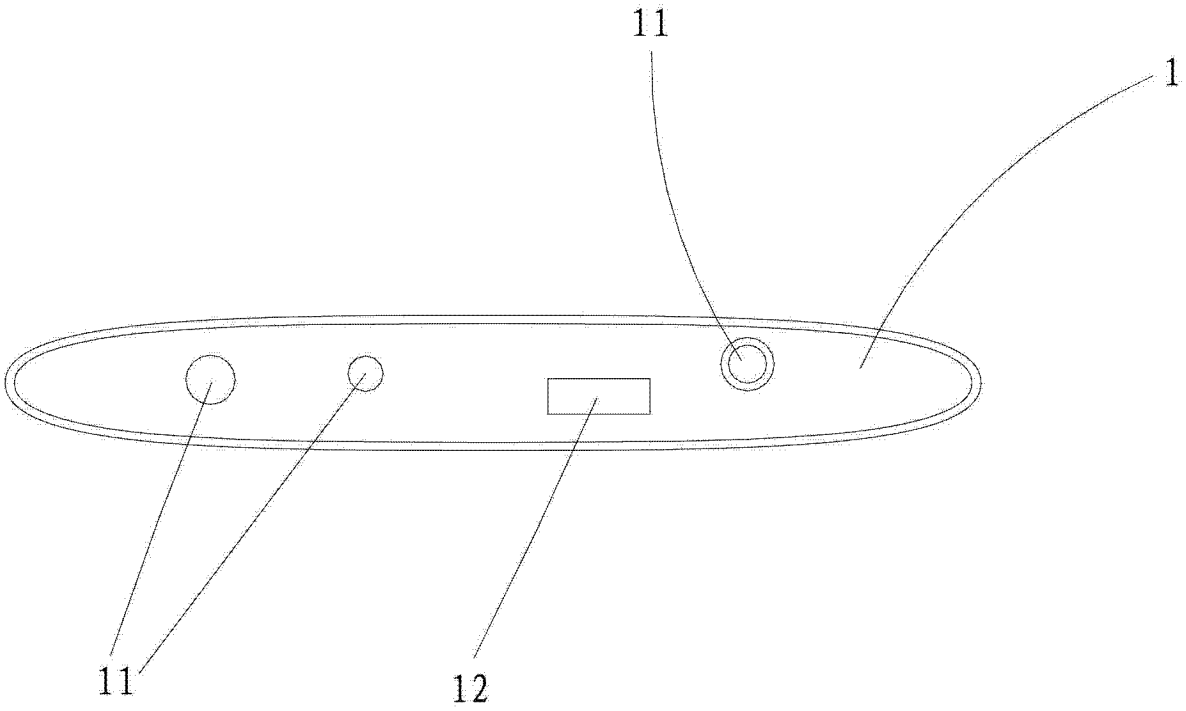

图 5