(19)中华人民共和国国家知识产权局

(12)实用新型专利

(10)授权公告号 CN 202272571 U
(45)授权公告日 2012.06.13

(21)申请号 201120407645.9

(22)申请日 2011.10.24

(73)专利权人 浙江海森纺机科技有限公司
地址 312000 浙江省绍兴市生态产业园区银兴路 36 号浙江海森纺机科技有限公司

(72)发明人 骆海生

(74)专利代理机构 绍兴市越兴专利事务所 33220
代理人 蒋卫东

(51)Int.Cl.
*B65H 54/70*(2006.01)

(ESM)同样的发明创造已同日申请发明专利

权利要求书 1 页 说明书 1 页 附图 1 页

(54)实用新型名称

一种绳编无结网绕线机上的下割线固定座

(57)摘要

本实用新型公开了一种绳编无结网绕线机上的下割线固定座，包括本体；所述的本体一端横向开设有间槽，所述的间槽开口处的两端分别开设有倒角；所述的本体上还开设有长条缺口，且本体侧壁上还开设有 2 个台阶安装孔。本实用新型的绳编无结网绕线机上的下割线固定座，是绕线机上的重要零件。具有制作方便，成本低，实用性强的特点。

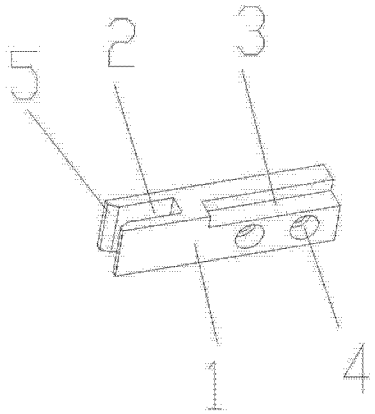


CN 202272571 U

1. 一种绳编无结网绕线机上的下割线固定座，其特征在于：包括本体（1）；所述的本体（1）一端横向开设有间槽（2），所述的间槽（2）开口处的两端分别开设有倒角（5）；所述的本体（1）上还开设有长条缺口（3），且本体（1）侧壁上还开设有 2 个台阶安装孔（4）。

# 一种绳编无结网绕线机上的下割线固定座

## 技术领域

[0001] 本实用新型涉及一种绳编无结网绕线机上的下割线固定座。

## 背景技术

[0002] 目前使用的作为绕制纺织机用的纱绽、线团的绕线机多数要求线筒不能过长而且略粗，而渔网机上的梭管装置中的储线管又细又长，所以一般的纺织绕线机与针织横机绕线机不能使用。鉴于此本发明提供了一种专门在绳编无结渔网机梭管装置的储线管上绕线团的绳编无结网绕线机。

## 实用新型内容

[0003] 本实用新型的目的在于提供一种绳编无结网绕线机上的下割线固定座，本实用新型具有制作方便，成本低，实用性强的特点。

[0004] 为了达到上述目的，本实用新型的技术方案是

[0005] 一种绳编无结网绕线机上的下割线固定座，包括本体；所述的本体一端横向开设有间槽，所述的间槽开口处的两端分别开设有倒角；所述的本体上还开设有长条缺口，且本体侧壁上还开设有 2 个台阶安装孔。

[0006] 本实用新型的有益效果是：本实用新型的绳编无结网绕线机上的下割线固定座，是绳编无结网绕线机上的重要零件。具有制作方便，成本低，实用性强的特点。

## 附图说明

[0007] 图 1 是本实用新型的结构示意图。

## 具体实施方式

[0008] 实施例 1

[0009] 如图 1 所示一种绳编无结网绕线机上的下割线固定座，包括本体 1；所述的本体 1 一端横向开设有间槽 2，所述的间槽 2 开口处的两端分别开设有倒角 5；所述的本体 1 上还开设有长条缺口 3，且本体 1 侧壁上还开设有 2 个台阶安装孔 4。本实用新型的绳编无结网绕线机上的下割线固定座，是绕线机上的重要零件。具有制作方便，成本低，实用性强的特点。

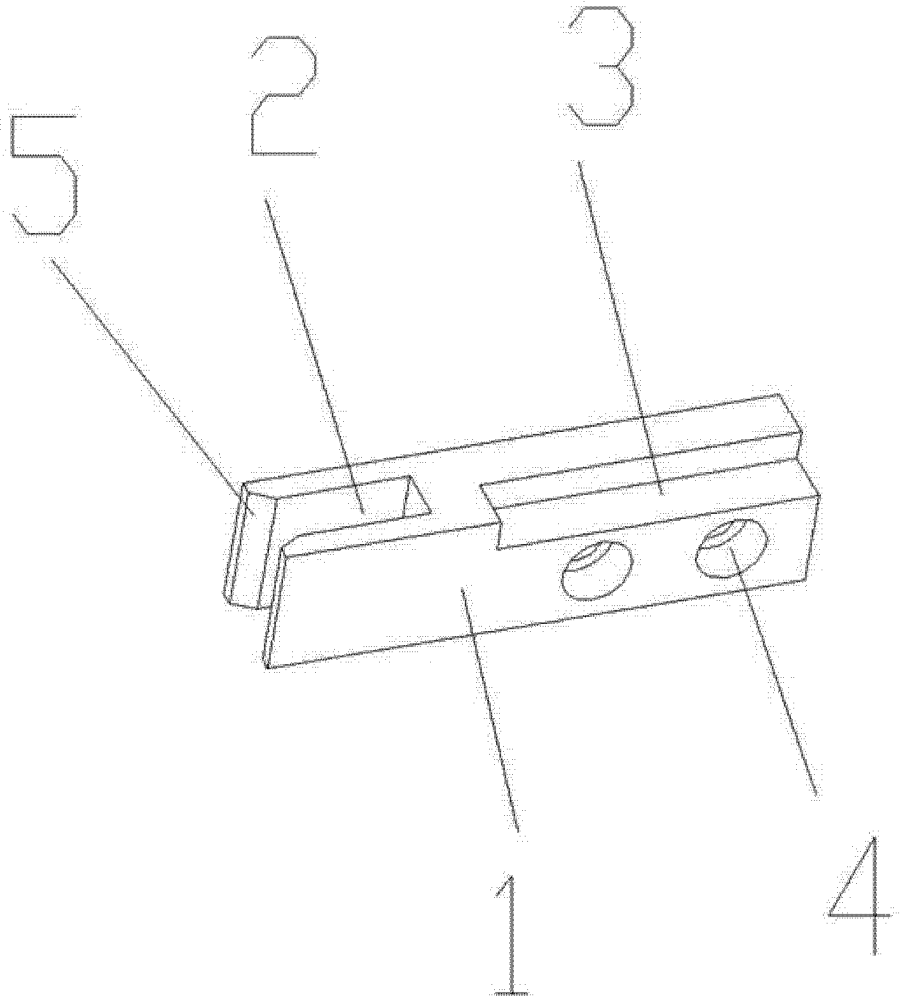


图 1