(19)中华人民共和国国家知识产权局

(12)实用新型专利

(10)授权公告号 CN 201929021 U
(45)授权公告日 2011.08.17

(21)申请号 201120033040.8

(22)申请日 2011.01.25

(73)专利权人 宁波培罗成股份有限公司
地址 315104 浙江省宁波市鄞州区下应街道柴家村

(72)发明人 潘超宇 王振宇 徐立 樊乐

(74)专利代理机构 宁波市天晟知识产权代理有限公司 33219
代理人 张文忠

(51)Int.Cl.
A41D 1/06(2006.01)
A41D 27/00(2006.01)
A41D 27/20(2006.01)
A41D 27/02(2006.01)

权利要求书 1 页 说明书 3 页 附图 2 页

(54)实用新型名称

具有隐形活动腰的西裤

(57)摘要

本实用新型公开了具有隐形活动腰的西裤，包括裤管、裤腰、缝制在裤腰上的至少四个腰带环，裤腰的上部缝制有裤腰衬的夹层，夹层内设置有松紧带。裤腰的夹层制有腰面破口；松紧带的两端穿过腰面破口，并且拼合连接有腰面调节袢。裤腰的两侧分别缝制有一个斜插袋，腰面破口与斜插袋上部的袋口相齐平。利用松紧带的伸缩性和弹性使裤子穿着上有适当的活动量，增加裤子穿着的舒适度，美观度。腰面破口与斜插袋上部的袋口相齐平，腰面调节袢有面料与松紧带拼合，使裤子松紧量幅度较大，穿着更加合体。

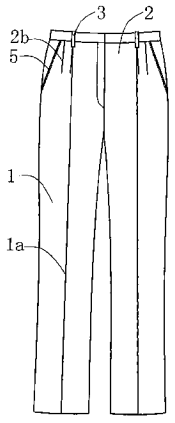

CN 201929021 U

1. 具有隐形活动腰的西裤，包括裤管 (1)、裤腰 (2)、缝制在裤腰 (2) 上的至少四个腰带环 (3)，其特征是：所述裤腰 (2) 的上部缝制有裤腰 (2) 衬的夹层，所述的夹层内设置有松紧带 (4)。

2. 根据权利要求 1 所述的具有隐形活动腰的西裤，其特征是：所述的裤腰 (2) 的夹层制有腰面破口 (2a)；所述松紧带 (4) 的两端穿过所述的腰面破口 (2a)，并且拼合连接有腰面调节袢。

3. 根据权利要求 2 所述的具有隐形活动腰的西裤，其特征是：所述的裤腰 (2) 的两侧分别缝制有一个斜插袋 (5)，所述的腰面破口 (2a) 与斜插袋 (5) 上部的袋口相齐平。

4. 根据权利要求 3 所述的具有隐形活动腰的西裤，其特征是：所述的裤腰 (2) 的后部缝制有两个并排的后腔袋 (6)。

5. 根据权利要求 4 所述的具有隐形活动腰的西裤，其特征是：所述的后腔袋 (6) 制有长条形的水平袋口 (6a)，在所述水平袋口 (6a) 的下方固定有用于扣紧水平袋口 (6a) 的钮扣 (61)。

6. 根据权利要求 5 所述的具有隐形活动腰的西裤，其特征是：所述的裤腰 (2) 上缝制有通过拉链 (71) 相连接的门襟 (7) 和里襟 (8)，里襟 (8) 下端连接有扇形的裆底垫布 (81)。

7. 根据权利要求 6 所述的具有隐形活动腰的西裤，其特征是：所述的腰带环 (3) 为六个，其中的两个位于裤腰 (2) 的背部，另两个位于裤腰 (2) 的两侧，还有两个位于裤腰 (2) 的前部。

8. 根据权利要求 7 所述的具有隐形活动腰的西裤，其特征是：所述的裤管 (1) 制有前裥 (1a)，裤腰 (2) 两侧制有侧裥 (2b)。

具有隐形活动腰的西裤

技术领域

[0001] 本实用新型涉及服装技术领域，具体地说是具有隐形活动腰的西裤。

背景技术

[0002] 实用新型专利名称：裤子，专利号：200820181242.5，公开了一种裤子，该裤子的左裤脚中间有容纳左脚的左裤脚洞，裤子的右裤脚中间有容纳右脚的右裤脚洞，左裤脚的上部的右边与右裤脚上部的左边交界部分是裤子裆部，构造有独立的弹性组织材料块。该弹性组织材料块的四边分别连接左裤脚上部部分的右边与右裤脚上部部分的左边，便于裤子裆部随着人体剧烈活动时随人体肢体形状变化而变化，从而避免了裤子因人体剧烈活动而造成的裤子开裆。

[0003] 实用新型专利名称：裤子，专利号：200520018214.8，公开了一种裤子，其至少具有裤头、连接于该裤头的两个裤腿以及局部结合两个裤腿而成的裤裆。其中，该裤子具有可分别开合两个裤腿的两个连接部，且该连接部设于自裤头到裤裆以下，通过打开该连接部，可使裤腿的长度相对缩短有利于穿脱。本实用新型利用从裤头到裤裆以下的连接部，使裤腿的长度在穿脱时相对缩短，这样提供一种便于穿脱的裤子，简化了裤子的穿脱动作、提高穿脱便利性，并且可应用在各种设计样式的裤子上，为穿着者提供良好的舒适性和透气效果。

[0004] 实用新型专利名称：一种西裤，申请号：200920278863.X，公开了一种西裤，该西裤包括两个前裤片和两个后裤片。其中，前裤片和后裤片都有内侧缝、外侧缝和下裆缝。前裤片的内侧缝和外侧缝在膝盖位置均为向内凹进的弧形，下裆缝为向外凸出的弧形。后裤片的内侧缝和外侧缝在腿弯位置均为向外凸出的弧形，下裆缝为向外凸出的弧形。后裤片的外侧缝在臀部位置经过拔工艺处理、在腿弯的位置经过归工艺处理。后裤片的内侧缝在腿弯的位置经过拔工艺处理、在大腿根部的位置经过归工艺处理。两个前裤片和两个后裤片分别沿对应的内侧缝、外侧缝和下裆缝缝合。该专利公开的西裤在臀部、下裆、膝盖和腿弯处与人体相贴服，人在下蹲和走路时不会产生被勒住的感觉，穿着舒服。

[0005] 实用新型专利名称：西裤，专利号：200920197509.4 公开了一种西裤，包括裤管、裤腰、缝制在裤腰上的若干个腰带环和门禁，它还包括一端固定在裤腰上用于挂扣皮带头卡条的环形固定绊。该专利在西裤的裤腰处设有一个环形固定绊，在使用卡扣式皮带时，在皮带解开或者西裤不穿时，就可将皮带的卡条扣入到环形固定绊中，从而达到固定皮带的作用，皮带不易滑出，从而也无需多次穿入皮带，给西裤穿着带来方便。

[0006] 现有技术中的裤子，包括上述专利公开的裤子，都存在着一些不足之处，如现有技术中的西裤，在穿着时裤腰或太紧或太松，致使穿着不合体、不够舒适。

发明内容

[0007] 本实用新型所要解决的技术问题是针对上述现有技术现状，而提供具有隐形活动腰的西裤，利用松紧带的伸缩性和弹性使裤腰有适当的伸缩活动量，使裤子松紧量幅度较

大，穿着更加合体。

[0008] 本实用新型解决上述技术问题所采用的技术方案为：具有隐形活动腰的西裤，包括裤管、裤腰、缝制在裤腰上的至少四个腰带环，裤腰的上部缝制有裤腰衬的夹层，夹层内设置有松紧带。

[0009] 为优化上述技术方案，采取的措施还包括：

[0010] 上述的裤腰的夹层制有腰面破口；松紧带的两端穿过腰面破口，并且拼合连接有腰面调节袢。

[0011] 上述的裤腰的两侧分别缝制有一个斜插袋，腰面破口与斜插袋上部的袋口相齐平。

[0012] 上述的裤腰的后部缝制有两个并排的后腔袋。

[0013] 上述的后腔袋制有长条形的水平袋口，在水平袋口的下方固定有用于扣紧水平袋口的钮扣。

[0014] 上述的裤腰上缝制有通过拉链相连接的门襟和里襟，里襟下端连接有扇形的裆底垫布。

[0015] 上述的腰带环为六个，其中的两个位于裤腰的背部，另两个位于裤腰的两侧，还有两个位于裤腰的前部。

[0016] 上述的裤管的前部制有前裥，裤腰两侧制有侧裥。

[0017] 与现有技术相比，本实用新型的具有隐形活动腰的西裤，包括裤管、裤腰、缝制在裤腰上的至少四个腰带环，裤腰的上部缝制有裤腰衬的夹层，夹层内设置有松紧带。裤腰的夹层制有腰面破口，松紧带的两端穿过腰面破口，并且拼合连接有腰面调节袢。裤腰的两侧分别缝制有一个斜插袋，腰面破口与斜插袋上部的袋口相齐平。利用松紧带的伸缩性和弹性使裤子穿着上有适当的活动量，增加裤子穿着的舒适度，美观度。腰面破口与斜插袋上部的袋口相齐平，腰面调节袢有面料与松紧带拼合，使裤子松紧量幅度较大，穿着更加合体。

附图说明

[0018] 图 1 是本实用新型实施例的主视图；

[0019] 图 2 是图 1 的后视图；

[0020] 图 3 是本实用新型实施例的展开示意图；

[0021] 图 4 是图 3 的后视图；

[0022] 图 5 是图 4 中的 A 处放大示意图。

具体实施方式

[0023] 以下结合附图对本实用新型的实施例作进一步详细描述。

[0024] 图 1 至图 5 所示为本实用新型的结构示意图。

[0025] 其中的附图标记为：裤管 1、前裥 1a、裤腰 2、腰面破口 2a、侧裥 2b、腰带环 3、松紧带 4、斜插袋 5、后腔袋 6、水平袋口 6a、钮扣 61、门襟 7、拉链 71、里襟 8、裆底垫布 81。

[0026] 本实用新型的具有隐形活动腰的西裤，包括裤管 1、裤腰 2、缝制在裤腰 2 上的至少

[0027] 四个腰带环 3。裤腰 2 的上部缝制有裤腰 2 衬的夹层，夹层内设置有松紧带 4。

[0028] 裤腰 2 的夹层制有腰面破口 2a，松紧带 4 的两端穿过腰面破口 2a，并且拼合连接

有腰面调节袢。

[0029] 在裤腰 2 的两侧分别缝制有一个斜插袋 5，腰面破口 2a 与斜插袋 5 上部的袋口相齐平。

[0030] 在裤腰 2 的后部缝制有两个并排的后腔袋 6。后腔袋 6 制有长条形的水平袋口 6a，在水平袋口 6a 的下方固定有用于扣紧水平袋口 6a 的钮扣 61。

[0031] 裤腰 2 上缝制有通过拉链 71 相连接的门襟 7 和里襟 8，里襟 8 下端连接有扇形的裆底垫布 81。

[0032] 腰带环 3 为六个，其中的两个位于裤腰 2 的背部，另两个位于裤腰 2 的两侧，还有两个位于裤腰 2 的前部。

[0033] 裤管 1 的前部制有前裥 1a，裤腰 2 两侧制有侧裥 2b。

[0034] 本实用新型的最佳实施例已阐明，由本领域普通技术人员做出的各种变化或改型都不会脱离本实用新型的范围。

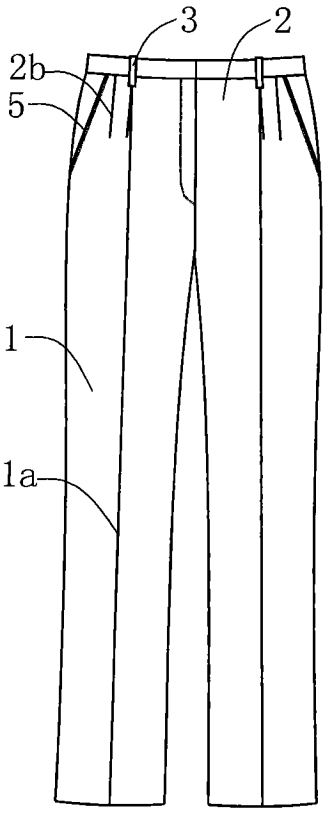

图 1

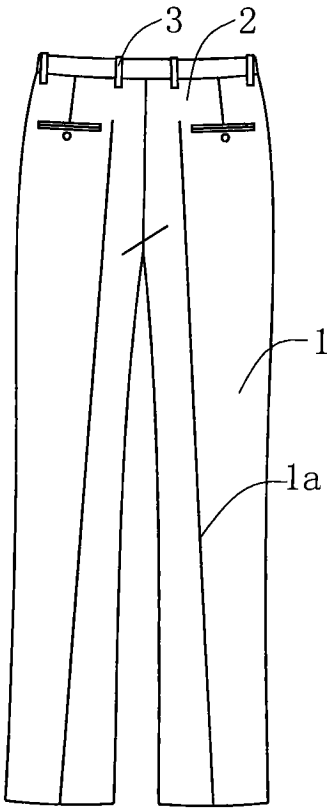

图 2

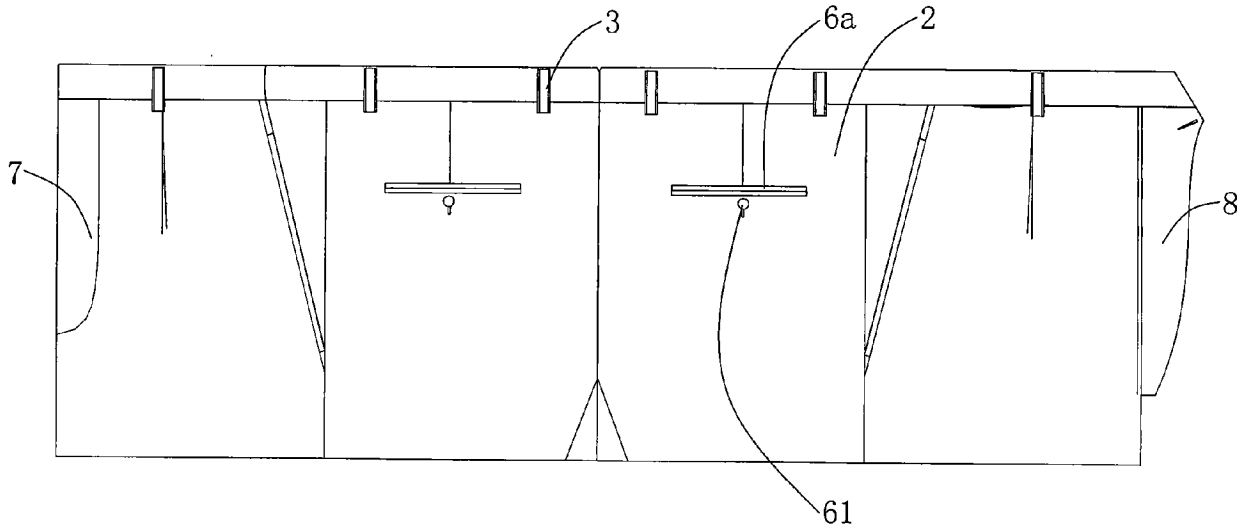

图 3

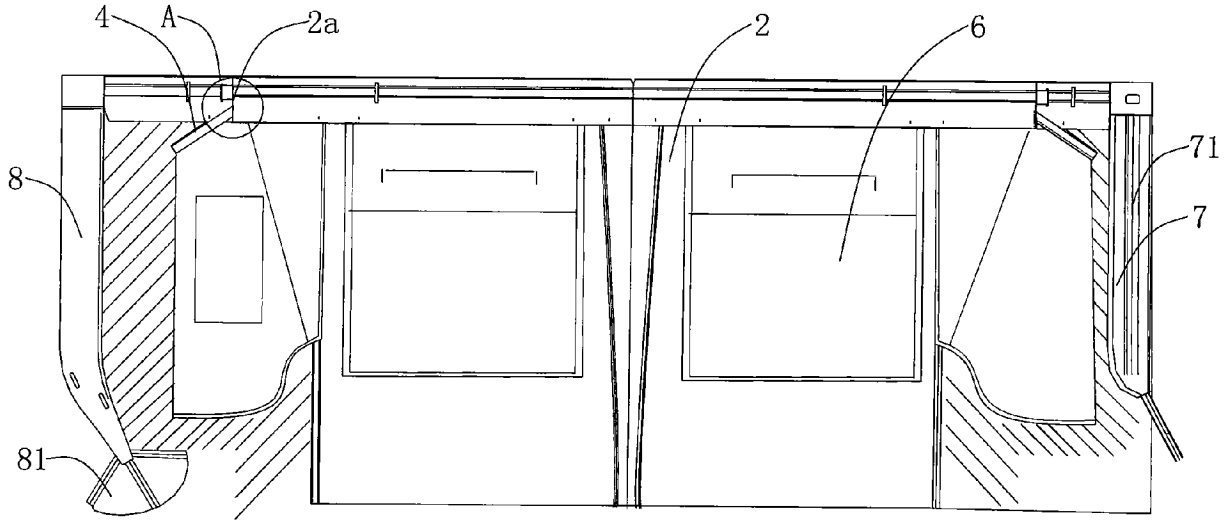

图 4

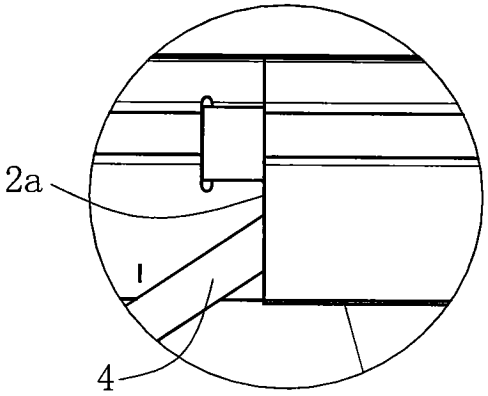

图 5