(19)中华人民共和国国家知识产权局

(12)实用新型专利

(10)授权公告号 CN 211093063 U
(45)授权公告日 2020.07.28

(21)申请号 201921570258.X

(22)申请日 2019.09.20

(73)专利权人 泉州安邦展示用品工贸有限公司
地址 362000 福建省泉州市台商投资区张坂镇群贤村

(72)发明人 李和义 杨育飞

(74)专利代理机构 北京汇信合知识产权代理有限公司 11335
代理人 郭河志

(51)Int.Cl.
A47F 5/025(2006.01)

权利要求书1页 说明书2页 附图3页

(54)实用新型名称

一种柱展台

(57)摘要

本实用新型公开了一种柱展台，其结构包括电机、主体、滑槽、第一展台、第二展台、柜台、展架，电机安装于柜台下方，主体位于滑槽外侧，柜台位于滑槽内侧，第一展台安装于滑槽上方，第二展台与柜台在同一中心线上且之间具有间隙，主体固定安装于展架上，第一展台包括第二展台转轴、滚珠、连接杆、传动齿轮、链条、驱动齿轮、传动带，第二展台转轴通过传动带与驱动齿轮相连接，展品在展示过程中会自行移动和旋转，展示效果好，具有科幻性趣味性，更加能够吸引来往群众的眼球。

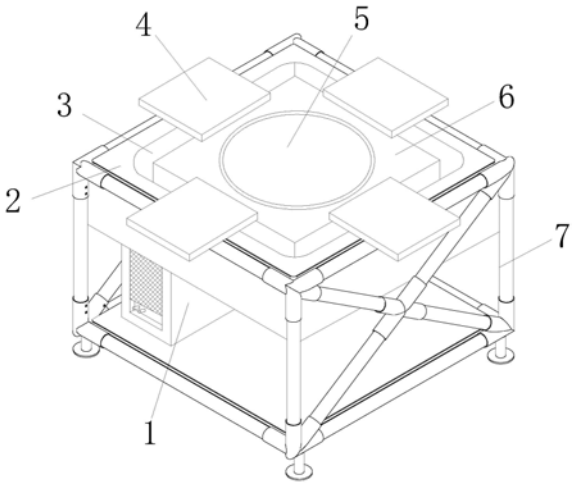

CN 211093063 U

1.一种柱展台，其特征在于：其结构包括电机(1)、主体(2)、滑槽(3)、第一展台(4)、第二展台(5)、柜台(6)、展架(7)，所述电机(1)安装于柜台(6)下方，所述主体(2)位于滑槽(3)外侧，所述柜台(6)位于滑槽(3)内侧，所述第一展台(4)安装于滑槽(3)上方，所述第二展台(5)与柜台(6)在同一中心线上且之间具有间隙，所述主体(2)固定安装于展架(7)上，所述第一展台(4)包括第二展台转轴(41)、滚珠(42)、连接杆(43)、传动齿轮(44)、链条(45)、驱动齿轮(46)、传动带(47)，所述第二展台转轴(41)通过传动带(47)与驱动齿轮(46)相连接，所述驱动齿轮(46)与链条(45)相啮合，所述传动齿轮(44)设有四个呈方形安装于柜台(6)四角，所述传动齿轮(44)和第二展台转轴(41)的底部均设有轴承，所述滚珠(42)安装于第一展台(4)底面且滚珠(42)与主体(2)表面贴合，所述连接杆(43)固定安装于第一展台(4)与链条(45)之间，所述第二展台转轴(41)顶端与第二展台(5)固定连接，所述传动齿轮(44)与链条(45)相啮合。

2.根据权利要求1所述的一种柱展台，其特征在于：所述电机(1)转轴与驱动齿轮(46)相连接。

3.根据权利要求1所述的一种柱展台，其特征在于：所述驱动齿轮(46)为两个同轴的大齿轮与小齿轮组成，大齿轮与所述驱动齿轮(46)连接，小齿轮与第二展台转轴(41)连接。

一种柱展台

技术领域

[0001] 本实用新型是一种柱展台，属于展台技术领域。

背景技术

[0002] 展示平台是一种用于向观众及客户展示作品的支撑平台，不同的作品有各自特性，一个好的展台在于能够凸显图作品的特性且便于观众及客户鉴赏。

[0003] 但是该现有技术在展示过程，展示角度单一，展示过程展品固定不动，展示方式单一，缺少趣味性。

实用新型内容

[0004] 针对现有技术存在的不足，本实用新型目的是提供一种柱展台，以解决现有的问题。

[0005] 为了实现上述目的，本实用新型是通过如下的技术方案来实现：一种柱展台，其结构包括电机、主体、滑槽、第一展台、第二展台、柜台、展架，所述电机安装于柜台下方，所述主体位于滑槽外侧，所述柜台位于滑槽内侧，所述第一展台安装于滑槽上方，所述第二展台与柜台在同一中心线上且之间具有间隙，所述主体固定安装于展架上，所述第一展台包括第二展台转轴、滚珠、连接杆、传动齿轮、链条、驱动齿轮、传动带，所述第二展台转轴通过传动带与驱动齿轮相连接，所述驱动齿轮与链条相啮合，所述传动齿轮设有四个呈方形安装于柜台四角，所述传动齿轮和第二展台转轴的底部均设有轴承，所述滚珠安装于第一展台底面且滚珠与主体表面贴合，所述连接杆固定安装于第一展台与链条之间，所述第二展台转轴顶端与第二展台固定连接，所述传动齿轮与链条相啮合。

[0006] 进一步地，所述电机转轴与驱动齿轮相连接。

[0007] 进一步地，所述驱动齿轮为两个同轴的大齿轮与小齿轮组成，大齿轮与所述驱动齿轮连接，小齿轮与第二展台转轴连接。

[0008] 进一步地，所述连接杆与链条通过焊接固定。

[0009] 进一步地，所述展架采用铝合金材质，坚固质量轻。

[0010] 本实用新型的有益效果是：将展品放置于第一展台和第二展台上，通过启动电机使得驱动齿轮转动，由于驱动齿轮与链条啮合，使得链条沿死个传动齿轮循环移动，其中固定在链条上的连接杆跟随移动，使得第一展台做圆周运动，且第二展台转轴通过传动带与驱动齿轮连接，使得第二展台转轴将会旋转，展品在展示过程中会自行移动和旋转，展示效果好，具有科幻性趣味性，更加能够吸引来往群众的眼球。

附图说明

[0011] 通过阅读参照以下附图对非限制性实施例所作的详细描述，本实用新型的其它特征、目的和优点将会变得更明显：

[0012] 图1为本实用新型一种柱展台的结构示意图；

[0013] 图2为本实用新型一种柱展台第一展台正视的结构示意图；

[0014] 图3为本实用新型一种柱展台第一展台俯视的结构示意图；

[0015] 图4为本实用新型图3驱动齿轮正视结构示意图。

[0016] 图中：电机-1、主体-2、滑槽-3、第一展台-4、第二展台-5、柜台-6、展架-7、第二展台转轴-41、滚珠-42、连接杆-43、传动齿轮-44、链条-45、驱动齿轮-46、传动带-47。

具体实施方式

[0017] 为使本实用新型实现的技术手段、创作特征、达成目的与功效易于明白了解，下面结合具体实施方式，进一步阐述本实用新型。

[0018] 请参阅图1-图4，本实用新型提供一种柱展台技术方案：其结构包括电机1、主体2、滑槽3、第一展台4、第二展台5、柜台6、展架7，所述电机1安装于柜台6下方，所述主体2位于滑槽3外侧，所述柜台6位于滑槽3内侧，所述第一展台4安装于滑槽3上方，所述第二展台5与柜台6在同一中心线上且之间具有间隙，所述主体2固定安装于展架7上，所述第一展台4包括第二展台转轴41、滚珠42、连接杆43、传动齿轮44、链条45、驱动齿轮46、传动带47，所述第二展台转轴41通过传动带47与驱动齿轮46相连接，所述驱动齿轮46与链条45相啮合，所述传动齿轮44设有四个呈方形安装于柜台6四角，所述传动齿轮44和第二展台转轴41的底部均设有轴承，所述滚珠42安装于第一展台4底面且滚珠42与主体2表面贴合，所述连接杆43固定安装于第一展台4与链条45之间，所述第二展台转轴41顶端与第二展台5固定连接，所述传动齿轮44与链条45相啮合，所述电机1转轴与驱动齿轮46相连接，所述驱动齿轮46为两个同轴的大齿轮与小齿轮组成，大齿轮与所述驱动齿轮46连接，小齿轮与第二展台转轴41连接，所述连接杆43与链条45通过焊接固定，所述展架7采用铝合金材质，坚固质量轻。

[0019] 例如，将展品放置于第一展台4和第二展台5上，通过启动电机1使得驱动齿轮46转动，由于驱动齿轮46与链条45啮合，使得链条45沿死个传动齿轮44循环移动，其中固定在链条45上的连接杆43跟随移动，使得第一展台4做圆周运动，且第二展台转轴41通过传动带47与驱动齿轮46连接，使得第二展台转轴41将会旋转。

[0020] 以上显示和描述了本实用新型的基本原理和主要特征和本实用新型的优点，对于本领域技术人员而言，显然本实用新型不限于上述示范性实施例的细节，而且在不背离本实用新型的精神或基本特征的情况下，能够以其他的具体形式实现本实用新型。因此，无论从哪一点来看，均应将实施例看作是示范性的，而且是非限制性的，本实用新型的范围由所附权利要求而不是上述说明限定，因此旨在将落在权利要求的等同要件的含义和范围内的所有变化囊括在本实用新型内。不应将权利要求中的任何附图标记视为限制所涉及的权利要求。

[0021] 此外，应当理解，虽然本说明书按照实施方式加以描述，但并非每个实施方式仅包含一个独立的技术方案，说明书的这种叙述方式仅仅是为清楚起见，本领域技术人员应当将说明书作为一个整体，各实施例中的技术方案也可以经适当组合，形成本领域技术人员可以理解的其他实施方式。

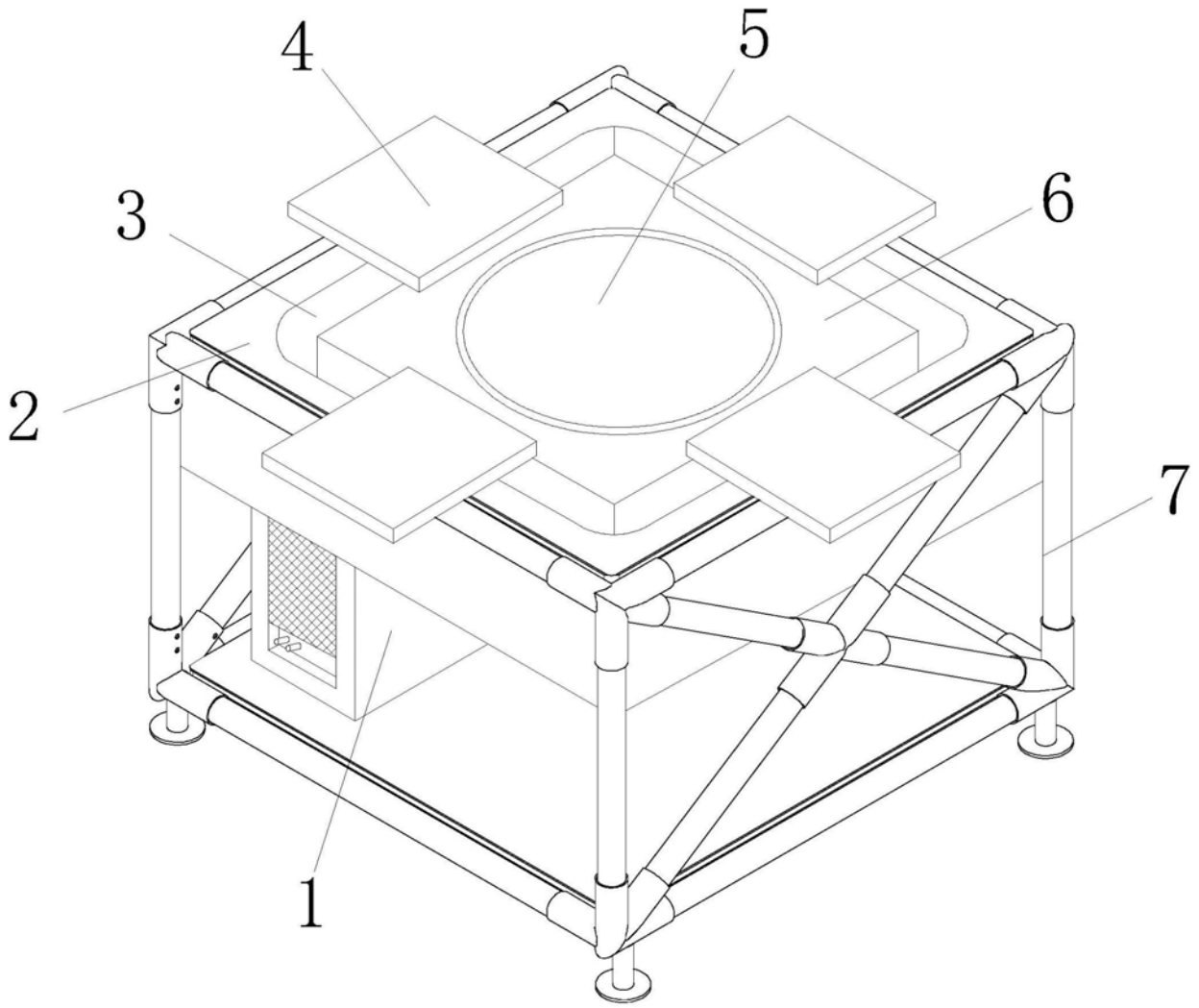

图1

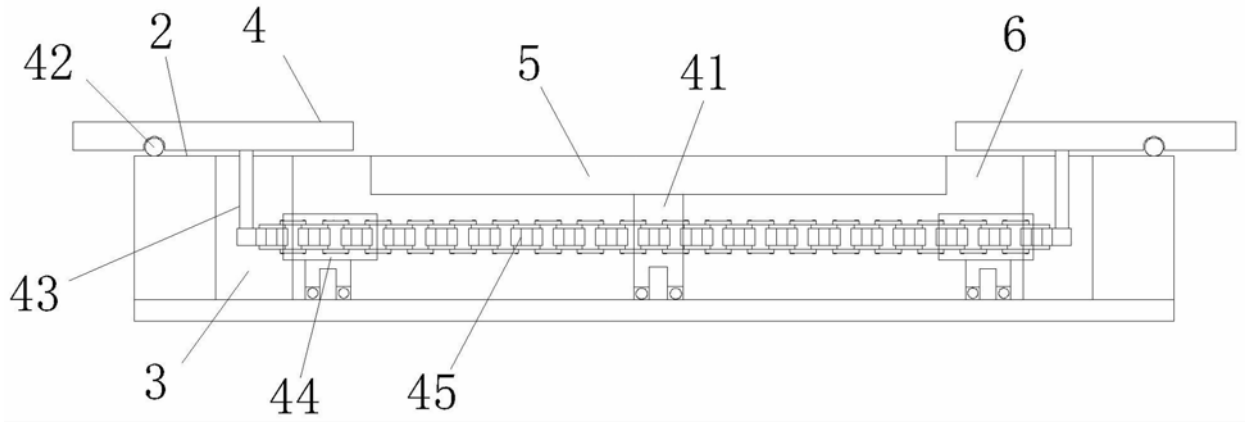

图2

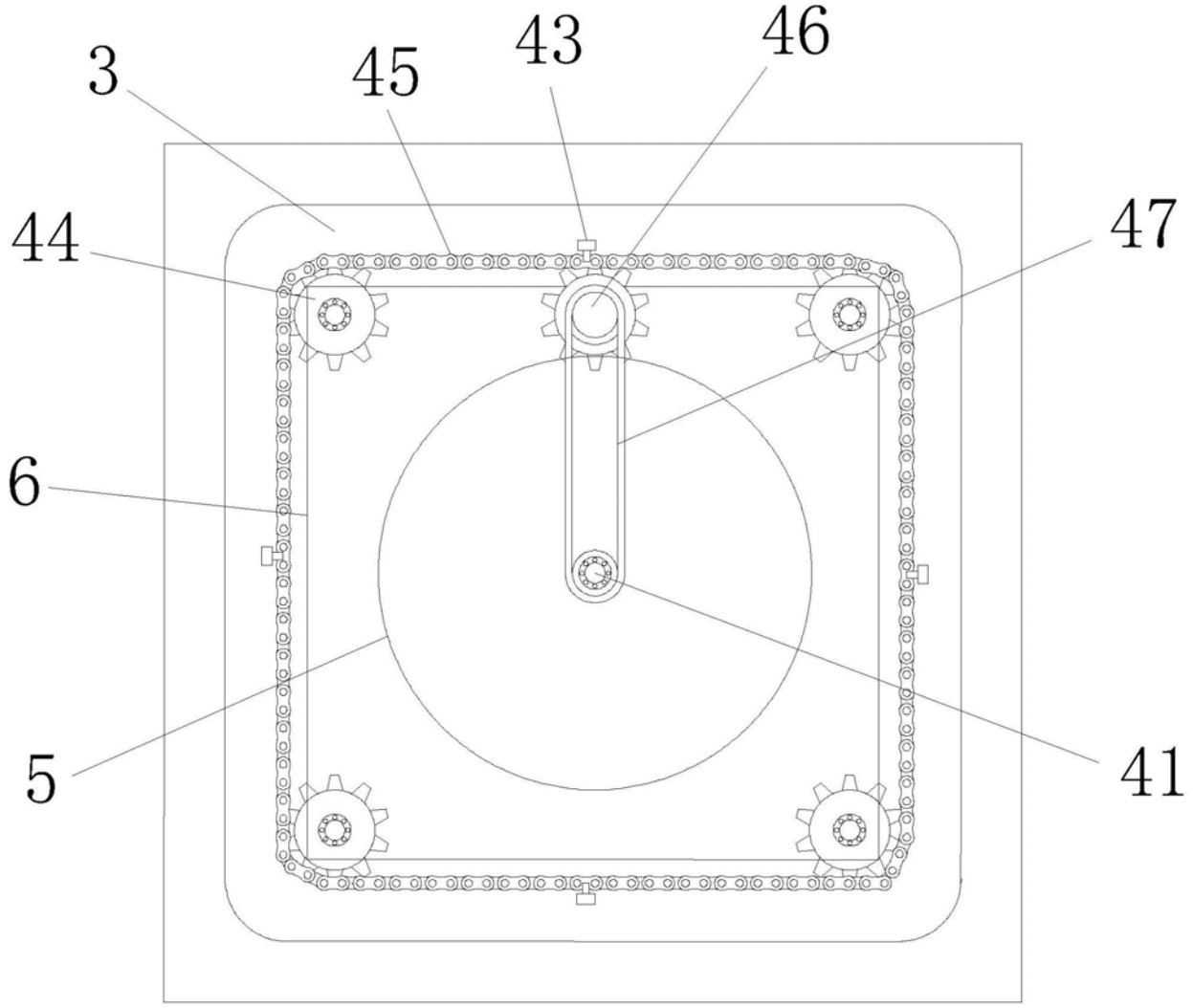

图3

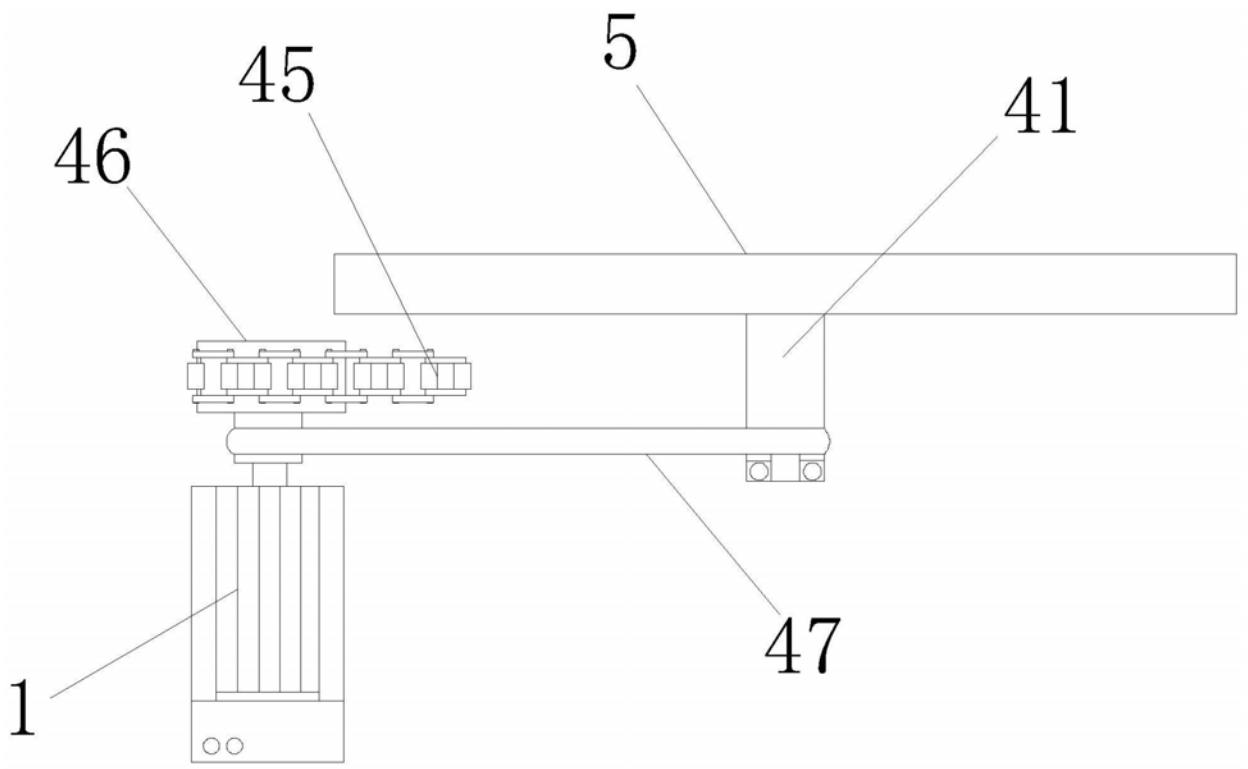

图4