(19)中华人民共和国国家知识产权局

(12)实用新型专利

(10)授权公告号 CN 215512276 U
(45)授权公告日 2022.01.14

(21)申请号 202121884254.6

(22)申请日 2021.08.12

(73)专利权人 深圳知本元科技有限公司
地址 518000 广东省深圳市龙岗区坂田街道坂田社区吉华路430号801江灏商务中心

(72)发明人 罗娜

(74)专利代理机构 北京久维律师事务所 11582
代理人 胡留华

(51)Int.Cl.
B29C 63/02(2006.01)
B08B 1/00(2006.01)

权利要求书1页 说明书3页 附图6页

(54)实用新型名称

一种防蓝光屏幕

(57)摘要

本实用新型提供一种防蓝光屏幕，涉及显示屏技术领域，本实用新型包括显示器和固定装置，显示器的表面活动连接有覆膜，显示器和覆膜的表面设有四个固定装置，且四个固定装置均匀分布在覆膜的四角，固定装置包括连接块，连接块的侧壁和覆膜侧壁固装，连接块远离显示器的一端固装有凸块，显示器侧壁靠近凸块的位置设有两个矩形块，显示器的表面设有清理装置，清理装置包括放置块，放置块位于显示器的上表面，放置块的上表面固装有固定架，固定架侧壁靠近覆膜的一端固装有清理刷。本实用新型，解决了传统覆膜是通过特殊胶水固定在显示器上的，在覆膜损坏需要更换时会出现不方便撕下的问题。

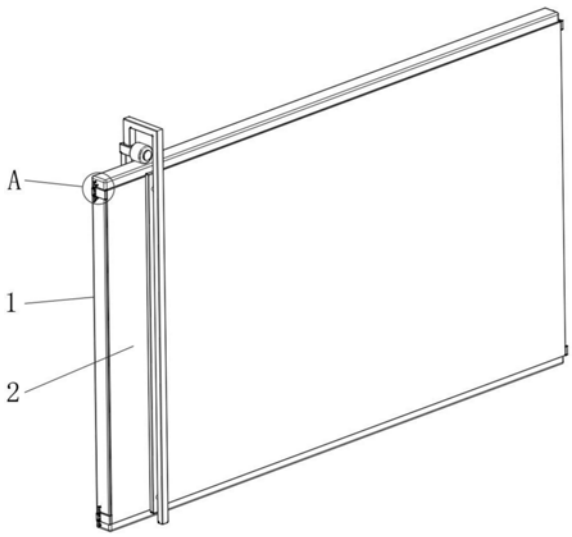

CN 215512276 U

1.一种防蓝光屏幕,包括显示器(1)和固定装置(3),其特征在于:所述显示器(1)的表面活动连接有覆膜(2),所述显示器(1)和覆膜(2)的表面设有四个固定装置(3),且四个固定装置(3)均匀分布在覆膜(2)的四角,所述固定装置(3)包括连接块(31),所述连接块(31)的侧壁和覆膜(2)侧壁固装,所述连接块(31)远离显示器(1)的一端固装有凸块(32),所述显示器(1)侧壁靠近凸块(32)的位置设有两个矩形块(33),且两个矩形块(33)以凸块(32)的中心点对称分布,所述矩形块(33)靠近凸块(32)的一端固装有凹块(34),所述凹块(34)的内壁和凸块(32)外表面滑动连接。

2.根据权利要求1所述的一种防蓝光屏幕,其特征在于:所述显示器(1)侧壁靠近矩形块(33)的一端固装有固定块(35),所述固定块(35)的侧壁固装有转柱(36)。

3.根据权利要求2所述的一种防蓝光屏幕,其特征在于:所述矩形块(33)靠近转柱(36)的一端固装有转块(37),所述转块(37)的表面开设有圆孔,圆孔的内壁和转柱(36)外表面转动连接。

4.根据权利要求3所述的一种防蓝光屏幕,其特征在于:所述矩形块(33)的侧壁固装有支撑块(38),所述支撑块(38)和显示器(1)侧壁彼此靠近的一端固装有弹簧(39)。

5.根据权利要求1所述的一种防蓝光屏幕,其特征在于:所述显示器(1)的表面设有清理装置(4),所述清理装置(4)包括放置块(41),所述放置块(41)位于显示器(1)的上表面,所述放置块(41)的上表面固装有固定架(42),所述固定架(42)侧壁靠近覆膜(2)的一端固装有清理刷(43),所述清理刷(43)位于覆膜(2)侧壁。

6.根据权利要求5所述的一种防蓝光屏幕,其特征在于:所述放置块(41)的底端固装有挡块(44),所述挡块(44)的侧壁和显示器(1)侧壁滑动连接。

7.根据权利要求6所述的一种防蓝光屏幕,其特征在于:所述放置块(41)的侧壁固装有圆柱(45),所述圆柱(45)的外表面转动连接有轮子(46),所述轮子(46)位于显示器(1)上表面。

一种防蓝光屏幕

技术领域

[0001] 本实用新型涉及显示屏技术领域，尤其涉及一种防蓝光屏幕。

背景技术

[0002] 显示器是属于电脑的设备，即输入输出设备，它是一种将一定的电子文件通过特定的传输设备显示到屏幕上再反射到人眼的显示工具，它可以分为CRT、LCD等多种类型；显示器即电脑屏幕，显示器接收电脑的信号并形成图像，作用方式如同电视接收机。

[0003] 显示器是十分重要的影像传输设备，在使用时需要接入传输线，通过主机等传输视频信号，随着科技发展在显示器上会使用到防蓝光的覆膜，但是传统覆膜是通过特殊胶水固定在显示器上的，在覆膜损坏需要更换时会出现不方便撕下的问题，综上述问题研制出一种具有方便更换功能的显示器显得尤为重要。

实用新型内容

[0004] 本实用新型的目的是为了解决现有技术中存在的不方便撕下缺点，而提出的一种防蓝光屏幕。

[0005] 为了实现上述目的，本实用新型采用了如下技术方案：一种防蓝光屏幕，包括显示器和固定装置，所述显示器的表面活动连接有覆膜，所述显示器和覆膜的表面设有四个固定装置，且四个固定装置均匀分布在覆膜的四角，所述固定装置包括连接块，所述连接块的侧壁和覆膜侧壁固装，所述连接块远离显示器的一端固装有凸块，所述显示器侧壁靠近凸块的位置设有两个矩形块，且两个矩形块以凸块的中心点对称分布，所述矩形块靠近凸块的一端固装有凹块，所述凹块的内壁和凸块外表面滑动连接，所述凹块和凸块起到了将覆膜固定在显示器的效果。

[0006] 所述显示器侧壁靠近矩形块的一端固装有固定块，所述固定块的侧壁固装有转柱，所述固定块起到了支撑转柱的效果。

[0007] 所述矩形块靠近转柱的一端固装有转块，所述转块的表面开设有圆孔，圆孔的内壁和转柱外表面转动连接，所述转柱和转块起到了让矩形块转动的效果。

[0008] 所述矩形块的侧壁固装有支撑块，所述支撑块和显示器侧壁彼此靠近的一端固装有弹簧，所述弹簧起到了驱动支撑块转动的效果。

[0009] 所述显示器的表面设有清理装置，所述清理装置包括放置块，所述放置块位于显示器的上表面，所述放置块的上表面固装有固定架，所述固定架侧壁靠近覆膜的一端固装有清理刷，所述清理刷位于覆膜侧壁，所述清理刷起到了清理覆膜表面的效果。

[0010] 所述放置块的底端固装有挡块，所述挡块的侧壁和显示器侧壁滑动连接，所述挡块起到了限制清理刷滑动位置的效果。

[0011] 所述放置块的侧壁固装有圆柱，所述圆柱的外表面转动连接有轮子，所述轮子位于显示器上表面，所述轮子起到了方便整个装置移动的效果。

[0012] 与现有技术相比，本实用新型的优点和积极效果在于，

[0013] 1、本实用新型中，当需要更换覆膜时，先转动矩形块让矩形块带动转块转动，转块在固定块上的转柱表面转动，矩形块的转动带动了凹块进行转动，凹块从凸块的表面转出，凸块固定在连接块上，在矩形块转动时还带动了支撑块进行转动，支撑块带动弹簧进行拉伸，在凹块转动到合适位置后就能够取下覆膜了，在需要固定覆膜时将覆膜上的连接块和凸块放在显示器上合适位置后，再松开矩形块，弹簧会带动支撑块进行转动，支撑块带动矩形块转动，矩形块带动凹块转动，凹块重新转动到凸块表面，通过设置固定装置，通过弹簧带动凹块转到凸块表面来限制覆膜位置，不仅完成了覆膜位置固定，还能够方便更换覆膜，避免了传统覆膜在固定中使用特殊胶水固定在需要更换覆膜时会出现不方便撕下的情况，使得该装置很具有实用性。

[0014] 2、本实用新型中，当需要清理覆膜时，先将清理刷和挡块对准显示器位置，再让轮子贴合显示器，让挡块贴合显示器侧壁，然后推动固定架让固定架带动清理刷进行滑动，清理刷在显示器表面滑动，清理刷的滑动带动放置块进行滑动，放置块带动轮子在圆柱表面滚动，通过设置清理装置，通过固定架带动清理刷在显示器表面滑动来清理覆膜，不仅完成了覆膜的清洁，还能够方便清理刷移动，避免了传统覆膜在使用后会因为灰尘沾染导致显示不清晰的情况，使得该装置很具有实用性。

附图说明

[0015] 图1为本实用新型提出一种防蓝光屏幕的立体结构示意图；

[0016] 图2为本实用新型提出一种防蓝光屏幕中图1的A处结构示意图；

[0017] 图3为本实用新型提出一种防蓝光屏幕中固定装置的爆炸结构示意图；

[0018] 图4为本实用新型提出一种防蓝光屏幕的侧视结构示意图；

[0019] 图5为本实用新型提出一种防蓝光屏幕中图4的B处结构示意图；

[0020] 图6为本实用新型提出一种防蓝光屏幕中清理装置的爆炸结构示意图。

[0021] 图例说明：1、显示器；2、覆膜；3、固定装置；31、连接块；32、凸块；33、矩形块；34、凹块；35、固定块；36、转柱；37、转块；38、支撑块；39、弹簧；4、清理装置；41、放置块；42、固定架；43、清理刷；44、挡块；45、圆柱；46、轮子。

具体实施方式

[0022] 为了能够更清楚地理解本实用新型的上述目的、特征和优点，下面结合附图和实施例对本实用新型做进一步说明。需要说明的是，在不冲突的情况下，本申请的实施例及实施例中的特征可以相互组合。

[0023] 在下面的描述中阐述了很多具体细节以便于充分理解本实用新型，但是，本实用新型还可以采用不同于在此描述的其他方式来实施，因此，本实用新型并不限于下面公开说明书的具体实施例的限制。

[0024] 实施例1，如图1-6所示，一种防蓝光屏幕，包括显示器1和固定装置3，显示器1的表面活动连接有覆膜2，显示器1和覆膜2的表面设有四个固定装置3，且四个固定装置3均匀分布在覆膜2的四角，显示器1的表面设有清理装置4。

[0025] 如图1-3所示，固定装置3包括连接块31，连接块31的侧壁和覆膜2侧壁固装，连接块31远离显示器1的一端固装有凸块32，显示器1侧壁靠近凸块32的位置设有两个矩形块

33，且两个矩形块33以凸块32的中心点对称分布，矩形块33靠近凸块32的一端固装有凹块34，凹块34的内壁和凸块32外表面滑动连接，凹块34和凸块32起到了将覆膜2固定在显示器1的效果。

[0026] 显示器1侧壁靠近矩形块33的一端固装有固定块35，固定块35的侧壁固装有转柱36，固定块35起到了支撑转柱36的效果。

[0027] 矩形块33靠近转柱36的一端固装有转块37，转块37的表面开设有圆孔，圆孔的内壁和转柱36外表面转动连接，转柱36和转块37起到了让矩形块33转动的效果。

[0028] 矩形块33的侧壁固装有支撑块38，支撑块38和显示器1侧壁彼此靠近的一端固装有弹簧39，弹簧39起到了驱动支撑块38转动的效果。

[0029] 其上段部件之间相互配合所达到的效果为，当需要更换覆膜2时，先转动矩形块33让矩形块33带动转块37转动，转块37在固定块35上的转柱36表面转动，矩形块33的转动带动了凹块34进行转动，凹块34从凸块32的表面转出，凸块32固定在连接块31上，在矩形块33转动时还带动了支撑块38进行转动，支撑块38带动弹簧39进行拉伸，在凹块34转动到合适位置后就能够取下覆膜2了，在需要固定覆膜2时将覆膜2上的连接块31和凸块32放在显示器1上合适位置后，再松开矩形块33，弹簧39会带动支撑块38进行转动，支撑块38带动矩形块33转动，矩形块33带动凹块34转动，凹块34重新转动到凸块32表面，通过设置固定装置3，通过弹簧39带动凹块34转到凸块32表面来限制覆膜2位置，不仅完成了覆膜2位置固定，还能够方便更换覆膜2，避免了传统覆膜2在固定中使用特殊胶水固定在需要更换覆膜2时会出现不方便撕下的情况，使得该装置很具有实用性。

[0030] 如图4-6所示，清理装置4包括放置块41，放置块41位于显示器1的上表面，放置块41的上表面固装有固定架42，固定架42侧壁靠近覆膜2的一端固装有清理刷43，清理刷43位于覆膜2侧壁，清理刷43起到了清理覆膜2表面的效果。

[0031] 放置块41的底端固装有挡块44，挡块44的侧壁和显示器1侧壁滑动连接，挡块44起到了限制清理刷43滑动位置的效果。

[0032] 放置块41的侧壁固装有圆柱45，圆柱45的外表面转动连接有轮子46，轮子46位于显示器1上表面，轮子46起到了方便整个装置移动的效果。

[0033] 其上段部件之间相互配合所达到的效果为，当需要清理覆膜2时，先将清理刷43和挡块44对准显示器1位置，再让轮子46贴合显示器1，让挡块44贴合显示器1侧壁，然后推动固定架42让固定架42带动清理刷43进行滑动，清理刷43在显示器1表面滑动，清理刷43的滑动带动放置块41进行滑动，放置块41带动轮子46在圆柱45表面滚动，通过设置清理装置4，通过固定架42带动清理刷43在显示器1表面滑动来清理覆膜2，不仅完成了覆膜2的清洁，还能够方便清理刷43移动，避免了传统覆膜2在使用后会因为灰尘沾染导致显示不清晰的情况，使得该装置很具有实用性。

[0034] 以上所述，仅是本实用新型的较佳实施例而已，并非是对本实用新型作其它形式的限制，任何熟悉本专业的技术人员可能利用上述揭示的技术内容加以变更或改型为等同变化的等效实施例应用于其它领域，但是凡是未脱离本实用新型技术方案内容，依据本实用新型的技术实质对以上实施例所作的任何简单修改、等同变化与改型，仍属于本实用新型技术方案的保护范围。

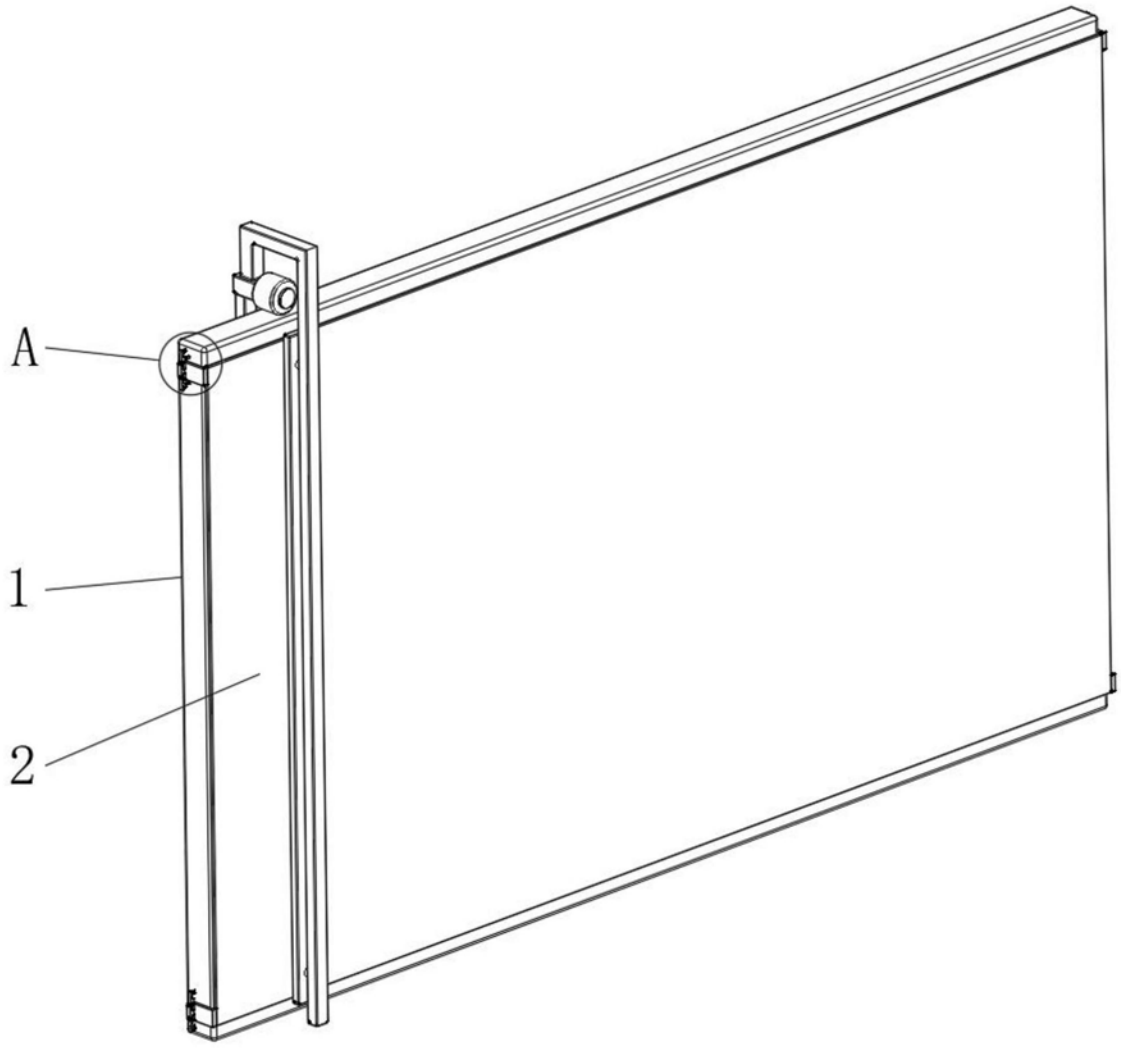

图1

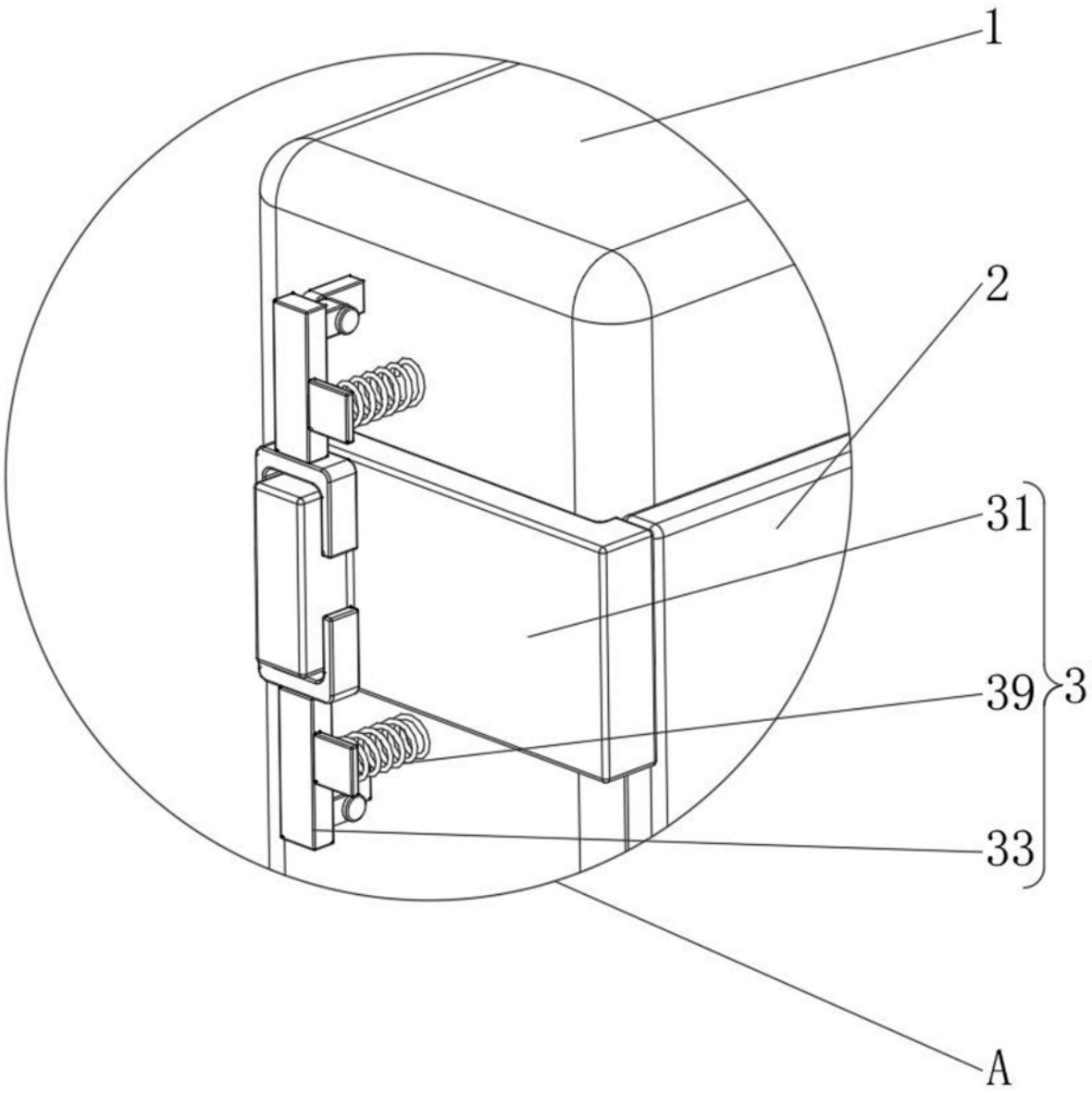

图2

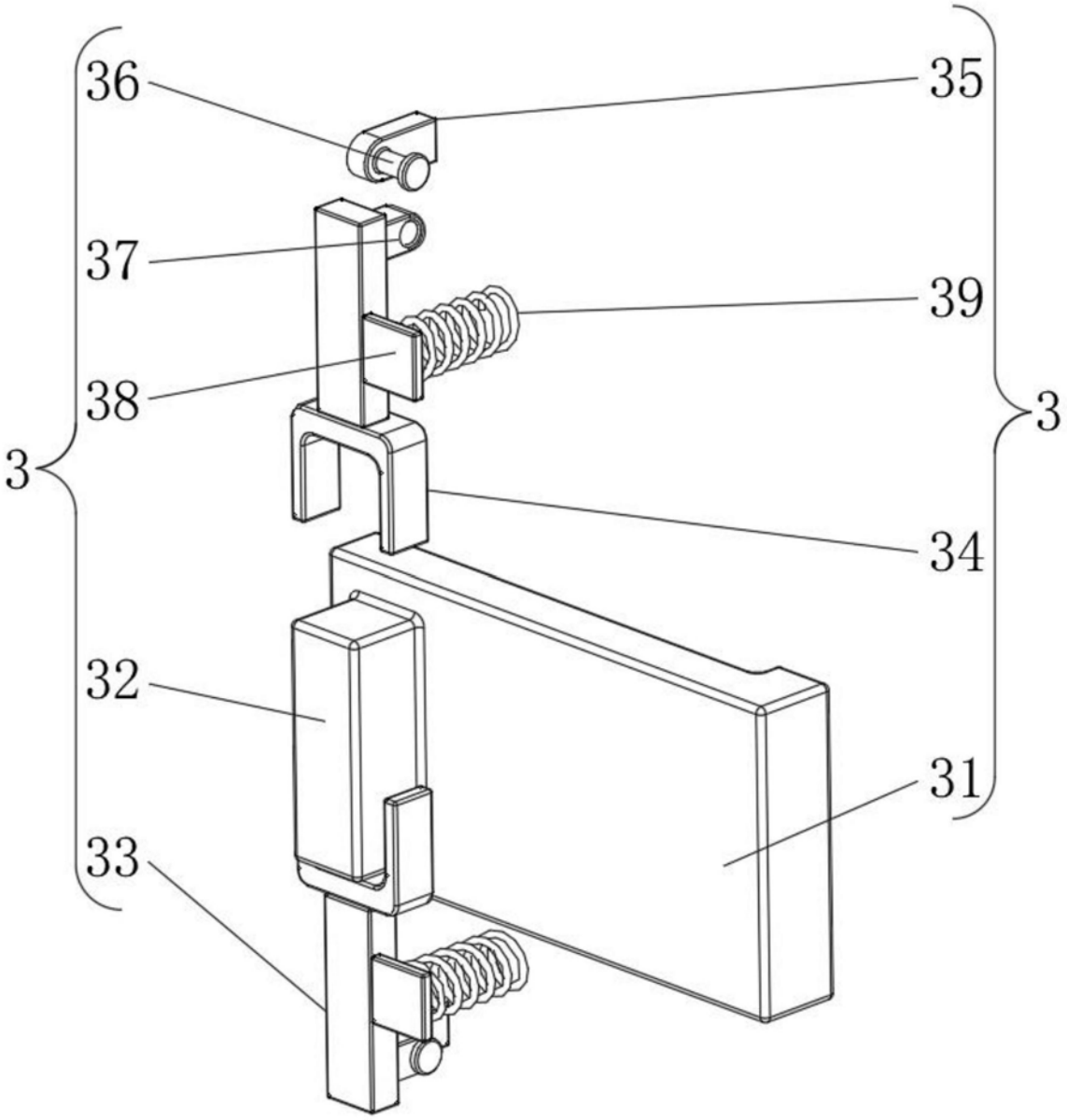

图3

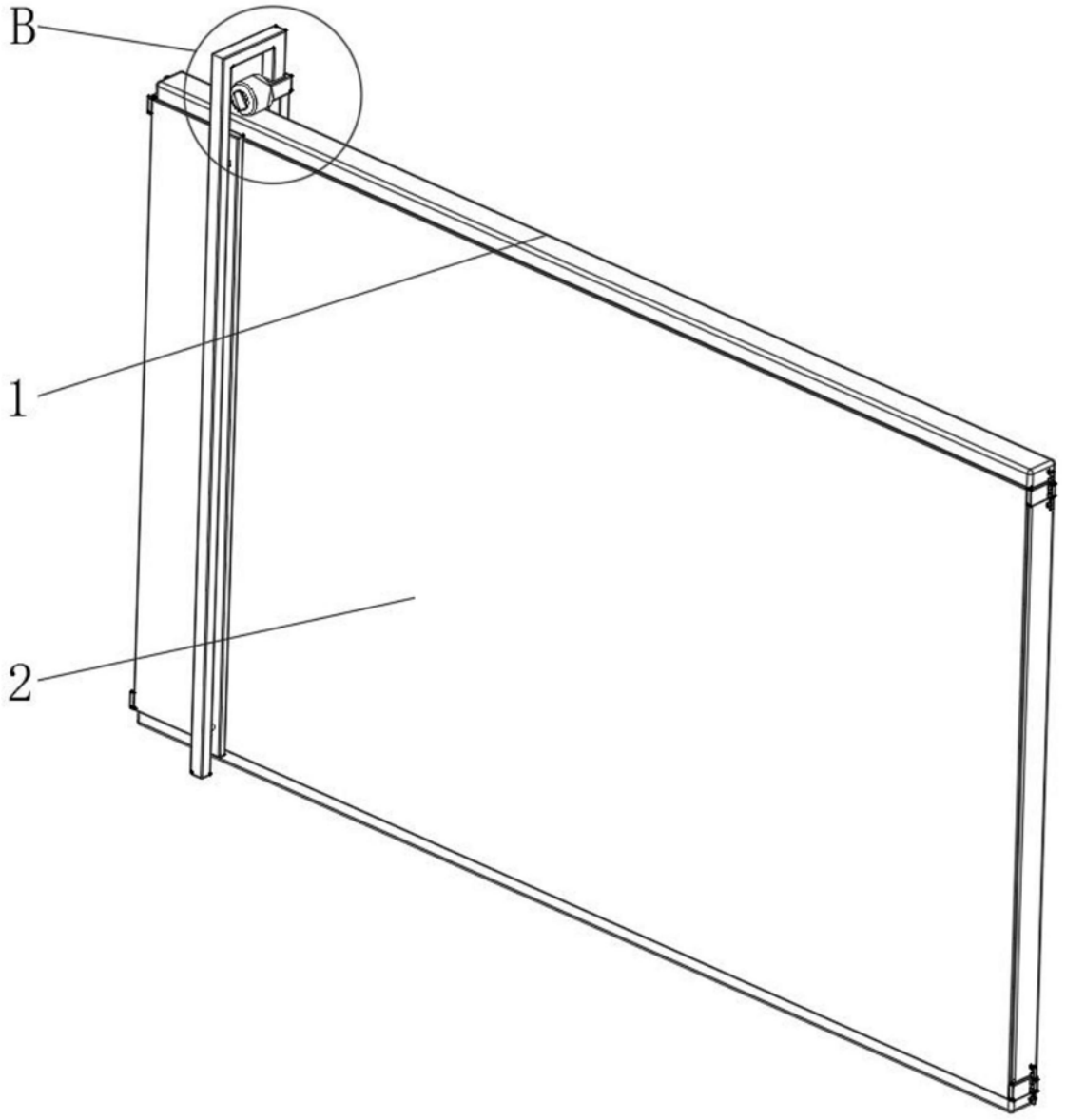

图4

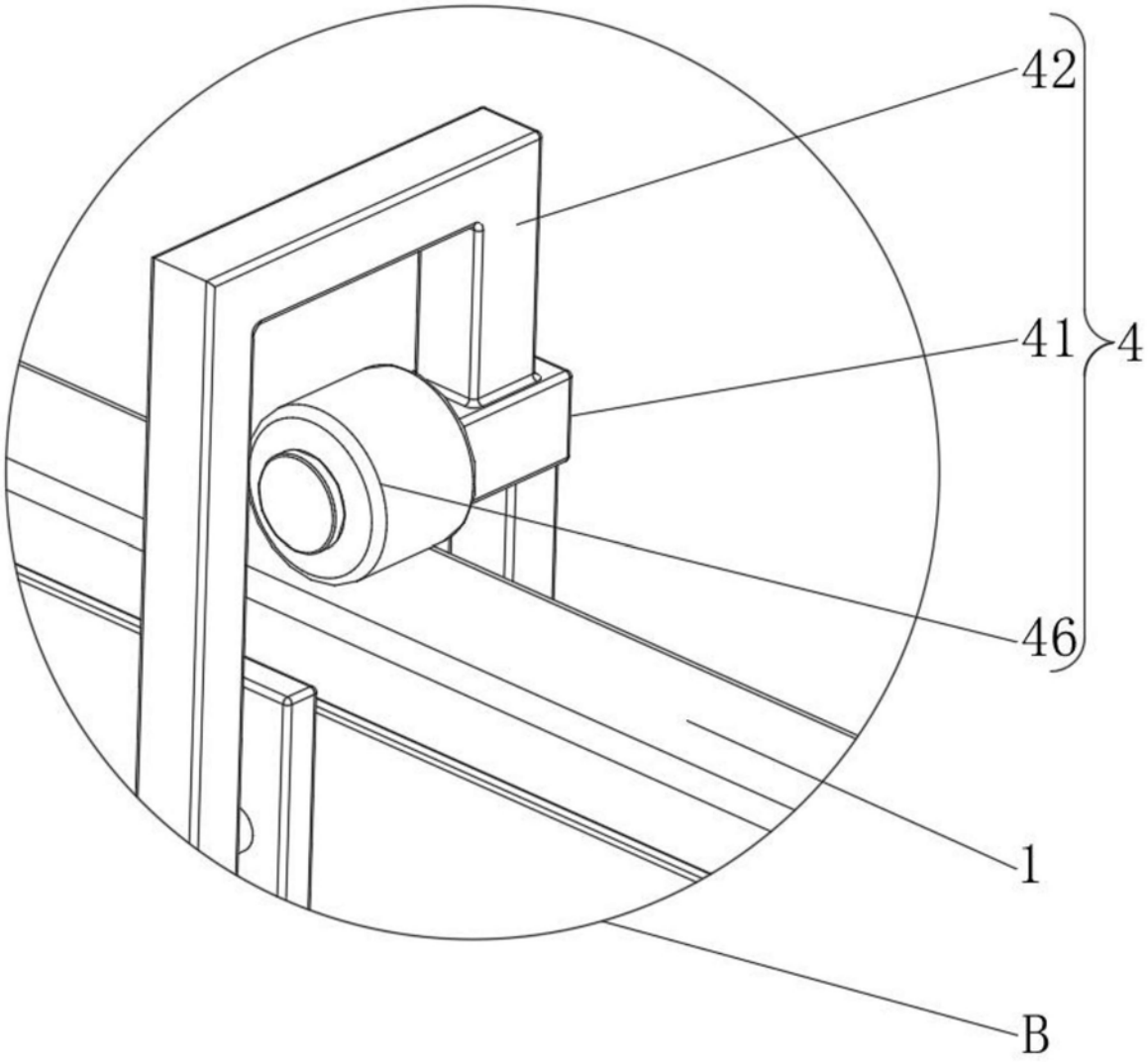

图5

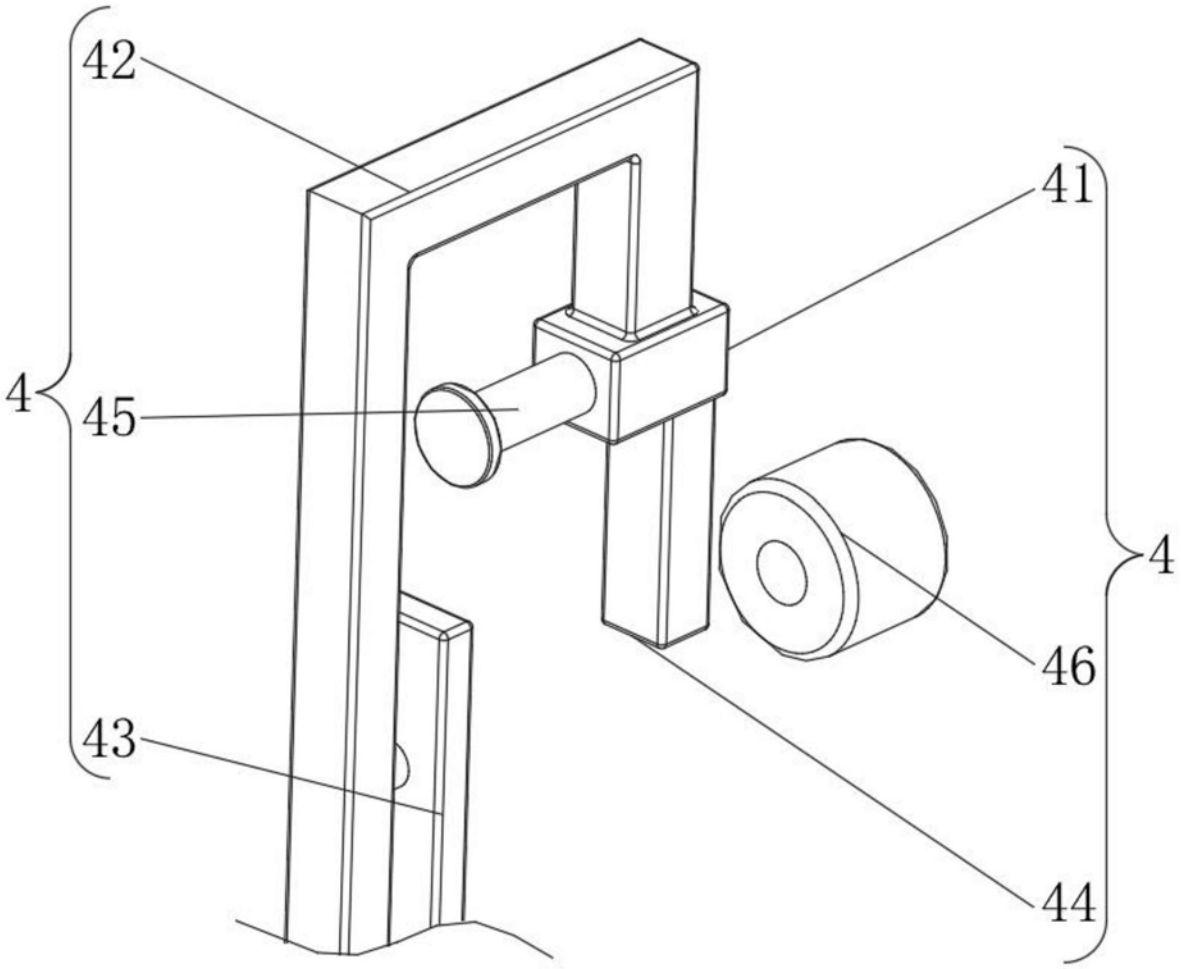

图6