(19)中华人民共和国国家知识产权局

(12)实用新型专利

(10)授权公告号 CN 207129011 U
(45)授权公告日 2018.03.23

(21)申请号 201720423654.4

(22)申请日 2017.04.19

(73)专利权人 十堰市东鹏汽车零部件工贸有限责任公司
地址 430000 湖北省十堰市茅箭区顾家岗社区武当路70号里18号

(72)发明人 王西

(74)专利代理机构 北京挺立专利事务所(普通合伙) 11265
代理人 叶树明

(51)Int.Cl.
B62D 25/14(2006.01)

权利要求书1页 说明书2页 附图1页

(54)实用新型名称

一种汽车仪表板金属横梁骨架

(57)摘要

一种汽车仪表板金属横梁骨架，横梁左支架和横梁右支架分别焊接在横梁主管梁的左右两侧，每个支架上装有定位销；横梁前围支架焊接在横梁主管梁靠近横梁左支架的上方，横梁前围支架上焊接有螺母与车身固定；衡量转向柱安装支架焊接在横梁主管梁焊接连接的下方，衡量转向柱安装支架上有焊接螺栓，与转向柱装配；横梁垂直支架焊接在横梁主管梁的下方，横梁垂直支架上有焊接螺栓，与车身底板装配；横梁安全气囊支架焊接在横梁主管梁的靠近横梁右支架一侧的上方，装配安全气囊装置。本实用新型的积极效果是：1、开发周期短。2、费用低。3、稳定性高。

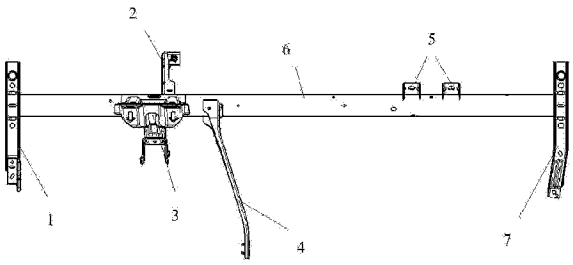

CN 207129011 U

1.一种汽车仪表板金属横梁骨架，其特征在于，包括横梁左支架(1)、横梁右支架(7)、横梁前围支架(2)、横梁转向柱安装支架(3)、横梁垂直支架(4)、横梁安全气囊支架(5)、横梁主管梁(6)；

横梁左支架(1)和横梁右支架(7)分别焊接在横梁主管梁(6)的左右两侧，每个支架上装有定位销；横梁前围支架(2)焊接在横梁主管梁(6)靠近横梁左支架(1)的上方，横梁前围支架(2)上焊接有螺母与车身固定；衡量转向柱安装支架(3)焊接在横梁主管梁(6)焊接连接的下方，衡量转向柱安装支架(3)上有焊接螺栓，与转向柱装配；横梁垂直支架(4)焊接在横梁主管梁(6)的下方，横梁垂直支架(4)上有焊接螺栓，与车身底板装配；横梁安全气囊支架(5)焊接在横梁主管梁(6)的靠近横梁右支架(7)一侧的上方，装配安全气囊装置。

一种汽车仪表板金属横梁骨架

技术领域

[0001] 本实用新型涉及汽车制造技术领域，尤其涉及一种汽车仪表板金属横梁骨架。

背景技术

[0002] 随着新能源的应用，电动汽车的研发也成了汽车工业的发展趋势，仪表板金属横梁骨架是仪表板饰件及其转向柱、空调箱、乘客安全气囊、车身电器定位和承载的支撑件，现有电动汽车的仪表板金属横梁骨架往往需要重新研发，项目开发周期长且设计费用高。

实用新型内容

[0003] 本实用新型所要解决的技术问题是：提供一种平台共用式的仪表板金属横梁骨架结构，一般汽车和电动汽车的仪表板金属横梁骨架均可以使用该结构的设计，大大降低开发周期和成本。

[0004] 为解决上述技术问题，本实用新型是按如下方式实现的：

[0005] 一种汽车仪表板金属横梁骨架，包括横梁左支架(1)、横梁右支架(7)、横梁前围支架(2)、横梁转向柱安装支架(3)、横梁垂直支架(4)、横梁安全气囊支架(5)、横梁主管梁(6)；

[0006] 横梁左支架(1)和横梁右支架(7)分别焊接在横梁主管梁(6)的左右两侧，每个支架上装有定位销；横梁前围支架(2)焊接在横梁主管梁(6)靠近横梁左支架(1)的上方，横梁前围支架(2)上焊接有螺母与车身固定；衡量转向柱安装支架(3)焊接在横梁主管梁(6)焊接连接的下方，衡量转向柱安装支架(3)上有焊接螺栓，与转向柱装配；横梁垂直支架(4)焊接在横梁主管梁(6)的下方，横梁垂直支架(4)上有焊接螺栓，与车身底板装配；横梁安全气囊支架(5)焊接在横梁主管梁(6)的靠近横梁右支架(7)一侧的上方，装配安全气囊装置。

[0007] 本实用新型的积极效果是：

[0008] 1、开发周期短，沿用共用结构，只需对专用部件进行设计即可。

[0009] 2、费用低，共用结构的零件都是已成熟产品，无论是设计费用还是制造费用都可以缩减。

[0010] 3、稳定性高，平台共用的结构往往适用于多种车型，降低了重新设计的性能风险。

附图说明

[0011] 图1为本实用新型的结构示意图。

具体实施方式

[0012] 下面结合附图和具体实施方式对本实用新型作进一步详细的说明。

[0013] 如图1所示，本实用新型所述的一种汽车仪表板金属横梁骨架，包括仪表板金属横梁骨架与车身的定位装置，分别为横梁左支架1和横梁右支架7；仪表板金属横梁骨架与车身的装配装置，为横梁前围支架2；仪表板金属横梁骨架与转向柱的装配装置，为横梁转向

柱安装支架3;仪表板金属横梁骨架与底板的装配装置,为横梁垂直支架4;仪表板金属横梁骨架与安全气囊的装配装置,为横梁安全气囊支架5;仪表板金属横梁骨架的连接装置,为横梁主管梁6。

[0014] 横梁左支架1和横梁右支架7通过与横梁主管梁6焊接连接,其支架上装有定位销与插入车身固定仪表板金属横梁骨架。横梁前围支架2通过与横梁主管梁6焊接连接,横梁前围支架2上焊接有螺母与车身固定。衡量转向柱安装支架3通过与横梁主管梁6焊接连接,衡量转向柱安装支架3上有焊接螺栓,与转向柱装配。横梁垂直支架4通过与横梁主管梁6焊接连接,横梁垂直支架4上有焊接螺栓,与车身底板装配。横梁安全气囊支架5通过与横梁主管梁6焊接连接,装配安全气囊装置。

[0015] 本实用新型不局限于上述最佳实施方式,任何人在本实用新型的启示下都可得出其他各种形式的产品,但不论在其形状或结构上作任何变化,凡是具有与本实用新型相同或相近似的技术方案,均落在本实用新型的保护范围之内。

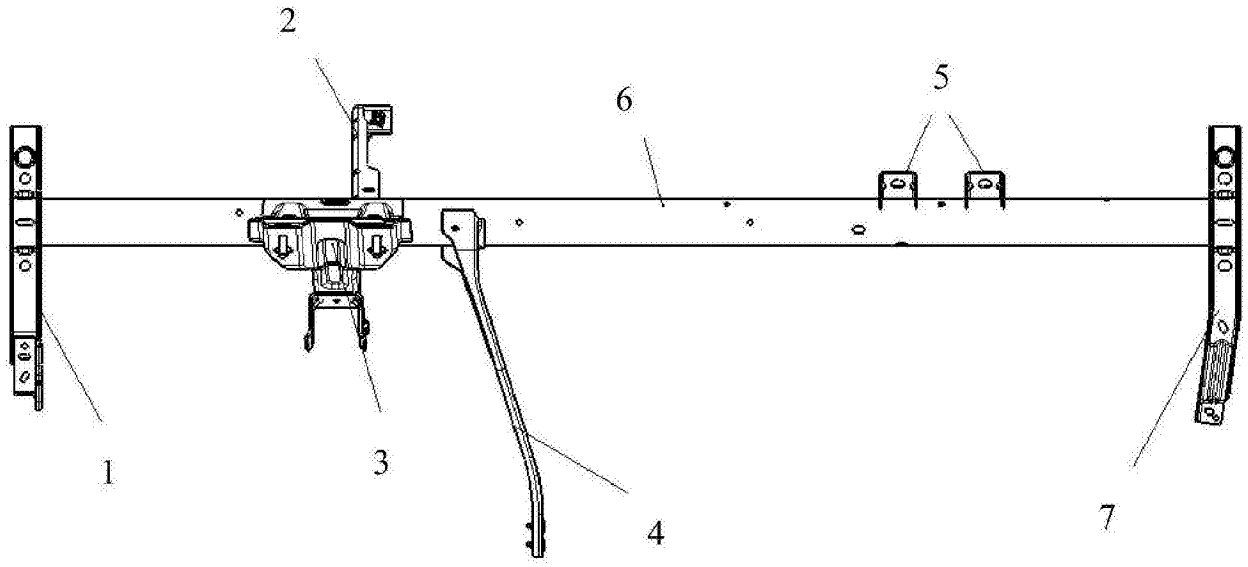

图1