(19)中华人民共和国国家知识产权局

(12)发明专利

(10)授权公告号 CN 102488607 B
(45)授权公告日 2018.06.01

(21)申请号 201110431689.X

(22)申请日 2011.12.21

(65)同一申请的已公布的文献号
申请公布号 CN 102488607 A

(43)申请公布日 2012.06.13

(73)专利权人 姜红成
地址 100036 北京市海淀区复兴路47号天行建商务大厦703室

(72)发明人 姜红成

(51)Int.Cl.
A61H 23/02(2006.01)
A61N 5/06(2006.01)

(56)对比文件
US 2003/0139693 A1,2003.07.24,
CN 200980899 Y,2007.11.28,
EP 1774947 A1,2007.04.18,
CN 1644192 A,2005.07.27,

审查员 胡波

权利要求书2页 说明书4页 附图8页

(54)发明名称

易折叠、便于携带的休闲按摩垫

(57)摘要

本发明涉及一种可折叠、方便携带的休闲按摩床，包括床体，其中床体的头部区活动连接有头部支垫，按摩枕放置在头部支垫上；床体的臂部区活动连接有臂部按摩条，床体的背部区和腿部区的上部分别连有躯体按摩垫，床体的腿部区的下部设置有腿部支垫，床体、头部支垫、按摩枕、臂部按摩条、躯体按摩垫、腿部支垫均包括外皮和内部的海绵支撑物，海绵支撑物将外皮撑起成相应的形状。本发明的有益效果在于，本发明的休闲按摩床没有繁琐的传动系统和支撑系统等机构，是一种结构合理、非常容易折叠、方便携带的用于休闲的按摩床，床重仅为4-8kg，按摩20分钟相当于2小时跑步的运动量，按摩的同时，还有红外加热辅助理疗。

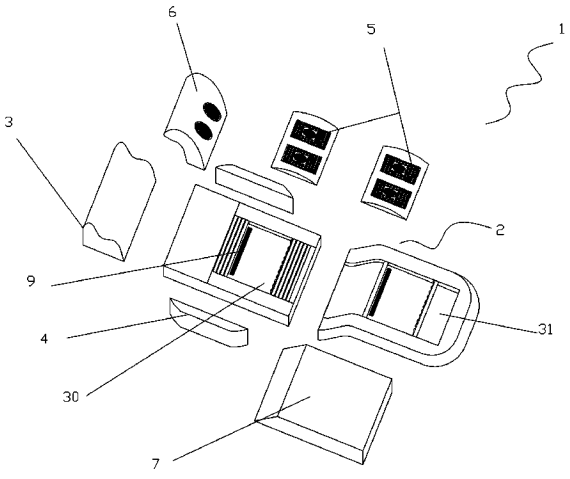

CN 102488607 B

1.一种易折叠、便于携带的休闲按摩垫，包括垫体(2)，其特征在于：所述垫体(2)的头部区活动连接有头部支垫(3)，按摩枕(6)放置在头部支垫(3)上；垫体(2)的臂部区活动连接有臂部按摩条(4)，垫体(2)的背部区和腿部区的上部均连有躯体按摩垫(5)，垫体(2)的腿部区的下部设置有腿部支垫(7)，所述垫体(2)、头部支垫(3)、按摩枕(6)、臂部按摩条(4)、躯体按摩垫(5)、腿部支垫(7)均包括外皮和内部的海绵支撑物，海绵支撑物将外皮撑起成相应的形状；所述头部支垫(3)与垫体(2)的头部固定；

所述按摩枕(6)包括两个圆形按摩区(10)和两个振动马达一(11)，所述按摩枕(6)的上面设有两个圆形按摩区(10)，两个所述振动马达一(11)粘结在所述按摩枕(6)的海绵支撑物中；两个所述圆形按摩区(10)的表面为用于按摩的多个凸起；

所述躯体按摩垫(5)包括两个按摩区(13)和两个红外线发热器(15)，所述躯体按摩垫(5)的上表面为半圆柱形，所述躯体按摩垫(5)的上表面设有两个按摩区(13)，两个所述红外线发热器(15)设在所述躯体按摩垫的海绵支撑物中；两个所述按摩区(13)的表面为用于按摩的多个凸起；所述躯体按摩垫(5)的下部为躯体按摩垫粘扣带，所述躯体按摩垫粘扣带与所述垫体(2)相粘连；

所述垫体(2)伸展时为平直的垫体，所述垫体(2)包括有数条粘扣带一(9)、拉链(17)、振动马达二(19)，数条粘扣带一(9)、拉链(17)分布在所述垫体(2)的头部、躯干区域；所述振动马达二(19)设置在所述垫体(2)的海绵支撑物中；

所述腿部支垫(7)与垫体(2)相固定；所述头部支垫(3)底部有两条头部支垫粘扣带二(8)，头部支垫粘扣带二(8)与垫体(2)的头部粘扣带一(9)粘结；头部支垫(3)的上表面呈凹凸的曲面状；

所述按摩枕(6)的下部曲面能与头部支垫(3)的上表面曲面相配合；

所述垫体(2)还包括按摩条(18)，所述按摩条(18)用于辅助按摩；

所述臂部按摩条(4)为两个，所述臂部按摩条(4)包括振动马达三(22)，所述振动马达三(22)设置在所述臂部按摩条(4)的海绵支撑物中；臂部按摩条(4)与垫体(2)也是通过粘扣带连接；

所述腿部支垫(7)呈斜方体形，上表面设有粘扣带(24)，便于与垫体(2)下部固定。

2.如权利要求1所述的休闲按摩垫，其特征在于：所述休闲按摩垫还包括腰部按摩器(25)，腰部按摩器(25)由海绵支撑物撑起，外表为皮革，呈不规则的半圆柱圈，所述腰部按摩器(25)包括振动马达四(27)、固定带(28)以及粘扣带三(29)，振动马达四(27)设置在所述腰部按摩器(25)的海绵支撑物(26)中；腰部按摩器(25)的左右两边的分别连有所述固定带(28)，所述固定带(28)缠绕使用者的腰部后由粘扣带三(29)粘结。

3.如权利要求1所述的休闲按摩垫，其特征在于：所述垫体(2)分为前垫体(30)和后垫体(31)两部分，前垫体(30)和后垫体(31)之间由拉锁连接；当不使用并需要携带时，可以方便的将各个部分拆卸，装袋后携带。

4.如权利要求1所述的休闲按摩垫，其特征在于：所述垫体(2)分成前垫体(32)、前中垫体(33)，后中垫体(34)，后垫体(35)四个部分。

5.如权利要求1-4任一项所述的休闲按摩垫，其特征在于：所述垫体(2)、头部支垫(3)、按摩枕(6)、臂部按摩条(4)、躯体按摩垫(5)以及腿部支垫(7)的海绵填充物均为海绵球填充物(36)，海绵球填充物(36)是由若干个可以横向或纵向连接到一起的海绵球组成，每个

海绵球包括外层的编织物(37)和内部的海绵(38)。

6.如权利要求5所述的休闲按摩垫,其特征在于:所述海绵球之间由缝线(39)连接。

7.如权利要求1-4任一项所述的休闲按摩垫,其特征在于:所述外皮为布料或皮革。

易折叠、便于携带的休闲按摩垫

技术领域

[0001] 本发明属于一种按摩垫，特别一种涉及可折叠、方便携带的具有休闲理疗功能的按摩垫。

背景技术

[0002] 按摩垫的种类繁多，其包括传动系统、支撑系统、加热系统等，往往机构复杂，不容易搬运，单纯具有治疗的功能，比如本发明人的中国专利CN2011101248922远红外按摩理疗床所公开的按摩垫既是如此。休闲之事古已有之。一般意义上的休闲是指两个方面：一是解除体力上的疲劳，恢复生理的平衡；二是获得精神上的慰藉，成为心灵的驿站。因此，人们一直希望按摩垫在理疗时，不仅仅提供治疗作用，还希望按摩垫具有一个休闲放松的整体感觉，特别是方便人们携带，容易折叠，轻便美观的功能。

发明内容

[0003] 本发明人在中国专利CN2011101248922远红外按摩理疗床的基础上，潜心研究多年，对现有的休闲按摩垫进行改进，去除繁琐的传动系统和支撑系统等机构，发明了一种非常容易折叠、方便携带的用于休闲的按摩垫。下面详细介绍本发明的技术方案：

[0004] 本发明的一种休闲按摩垫1，包括垫体2，垫体2的头部区活动连接有头部支垫3，按摩枕6放置在头部支垫3上；垫体2的臂部区活动连接有臂部按摩条4，垫体2的背部区和腿部区的上部均连有躯体按摩垫5，垫体2的腿部区的下部设置有腿部支垫7，垫体2、头部支垫3、按摩枕6、臂部按摩条4、躯体按摩垫5、腿部支垫7均包括外皮和内部的海绵支撑物，海绵支撑物将外皮撑起成相应的形状。

[0005] 本发明的休闲按摩垫，其中头部支垫3可以与垫体2的头部固定；

[0006] 按摩枕6的上面设有圆形按摩区10，振动马达11固定在海绵支撑物中；

[0007] 躯体按摩垫5的上表面设有按摩区13，红外线发热器15设在海绵支撑物中；躯体按摩垫5可以与垫体2相固定。

[0008] 垫体2伸展时为平直的垫体，数条粘扣带9、拉链17分布在其头部、躯干区域；振动马达19设置在海绵支撑物中。

[0009] 臂部按摩条4、腿部支垫7可与垫体2相固定。固定方式包括但不限于粘扣带、拉锁、缝制、摁扣等可拆卸的方式。

[0010] 本发明的休闲按摩垫更进一步说明为：头部支垫3底部有两条头部支垫粘扣带8，头部支垫粘扣带8可以与垫体2的头部扣带9粘结；头部支垫3的上表面呈凹凸的曲面状；

[0011] 按摩枕6的下部曲面能与头部支垫3的上表面曲面相配合，按摩枕6的上面设有两个圆形按摩区10，圆形按摩区的表面为用于按摩的多个凸起；两个振动马达11粘结在海绵支撑物12中；

[0012] 躯体按摩垫5的上表面为半圆柱形，上表面设有两个按摩区13，圆形按摩区的表面为用于按摩的多个凸起；两个红外线发热器15设在海绵支撑物14中；躯体按摩垫5的下部为

躯体按摩垫粘扣带16，可以与垫体2相粘连。

[0013] 本发明的休闲按摩垫的进一步说明为，垫体2的数条粘扣带9、拉链17分布在头部、躯干区域，按摩条18用于辅助按摩。

[0014] 臂部按摩条4为两个，振动马达22设置在海绵支撑物中；臂部按摩条4与垫体2也是通过粘扣带连接。

[0015] 腿部支垫7呈斜方体形，上表面设有粘扣带24，便于与垫体2下部固定。

[0016] 为了增加按摩效果，本发明还提供了与休闲按摩垫一同使用的腰部按摩器25，腰部按摩器25由海绵支撑物撑起，外表为皮革，呈不规则的半圆柱圈，振动马达27设置在海绵支撑物26中；腰部按摩器25的左右两边的分别连有固定带28，固定带28缠绕使用者的腰部后由粘扣带29粘结。

[0017] 为了更加方便折叠，本发明休闲按摩垫的垫体2分为前垫体30和后垫体31两部分，前垫体30和后垫体31之间由拉锁连接；当不使用并需要携带时，可以方便的将各个部分拆卸，装袋后携带。

[0018] 为了更加方便携带，本发明休闲按摩垫的垫体2可分成前垫体32、前中垫体33，后中垫体34，后垫体35四个部分。

[0019] 本发明的休闲按摩垫一般情况下内部填充物为整块海绵，但是为了减少整块海绵的应力，本发明优选使用海绵球填充物36，其是由若干个可以横向或纵向连接到一起的海绵球组成，每个海绵球包括外层的编织物37和内部的海绵38。

[0020] 本发明的海绵球之间由缝线39连接，更加环保，耐用。

[0021] 本发明的休闲按摩垫外皮为可以为布料或皮革，优选为优质皮革。

[0022] 本发明的有益效果在于，本发明的休闲按摩垫，没有繁琐的传动系统和支撑系统等机构，是一种结构合理、非常容易折叠、方便携带的用于休闲的按摩垫，床重仅为4-8kg，按摩20分钟相当于2小时跑步的运动量，按摩的同时，还有红外加热辅助理疗。

附图说明

[0023] 图1、本发明实施例1的休闲按摩垫的结构示意图；

[0024] 图2、本发明实施例1的休闲按摩垫的爆炸图；

[0025] 图3-1、本发明实施例1的头部支垫立体图；

[0026] 图3-2、本发明实施例1的头部支垫仰视图；

[0027] 图4-1、本发明实施例1的按摩枕的主视图；

[0028] 图4-2、本发明实施例1的按摩枕的俯视图；

[0029] 图4-3、本发明实施例1的按摩枕的立体局部切割图；

[0030] 图5-1、本发明实施例1的躯体按摩垫的主视图；

[0031] 图5-2、本发明实施例1的躯体按摩垫的仰视图；

[0032] 图5-3、本发明实施例1的躯体按摩垫的立体局部切割图；图6-1、本发明实施例1的垫体的主视图；

[0033] 图6-2、本发明实施例1的垫体的俯视图；

[0034] 图6-3、为图6-2的A-A向电动马达局部剖面图；

[0035] 图7、为本发明实施例1的臂部按摩条立体局部切割图；图8、为本发明实施例1的腿

部支垫的立体图；

[0036] 图9-1、为本发明实施例1的腰部按摩器立体局部剖视图；图9-2、为本发明实施例1的腰部按摩器的后视图；

[0037] 图9-3、为本发明实施例1的腰部按摩器的左视图；

[0038] 图9-4、为本发明实施例1的腰部按摩器的主视图；

[0039] 图10、为本发明实施例2的爆炸图；

[0040] 图11、为本发明实施例3的爆炸图；

[0041] 图12、为本发明实施例4的填充物示意图。

具体实施方式

[0042] 实施例1

[0043] 如图1、2所示的本发明的休闲按摩垫1，包括垫体2，垫体2的头部区活动连接有头部支垫3，按摩枕6放置在头部支垫3上；垫体2的臂部区活动连接有两个臂部按摩条4，垫体2的背部区和腿部区的上部均连有躯体按摩垫5，垫体2的腿部区的下部设置有腿部支垫7。

[0044] 如图3-1和图3-2所示，头部支垫3底部有两条头部支垫粘扣带8，结合图2所示，头部支垫粘扣带8可以与垫体2的头部扣带9粘结。头部支垫3的上表面呈凹凸的曲面状。

[0045] 如图4-1、4-2、4-3所示，按摩枕6的下部曲面能与头部支垫3的上表面曲面相配合，按摩枕6的上面设有两个圆形按摩区10，圆形按摩区的表面为用于按摩的多个凸起。如图4-2所示，按摩枕6是由海绵支撑物12撑起，外表为皮革，两个振动马达11设在海绵支撑物12中。

[0046] 如图5-1、5-2、5-3所示，躯体按摩垫5的上表面为半圆柱形，上表面设有两个按摩区13，圆形按摩区的表面为用于按摩的多个凸起。如图5-3所示，躯体按摩垫5是由海绵支撑物14撑起，外表为皮革，两个红外线发热器15设在海绵支撑物14中。如果5-2所示，躯体按摩垫5的下部为躯体按摩垫粘扣带16，可以与垫体2相粘连。

[0047] 如图6-1、6-2所示，垫体2伸展时为平直的垫体，数条粘扣带9、拉链17分布在头部、躯干区域，按摩条18用于辅助按摩。如图6-3所示，垫体2是由海绵支撑物21撑起，外表为皮革20，4个振动马达19设置在海绵支撑物21中。

[0048] 如图7所示，两个臂部按摩条4也是由海绵支撑物23撑起，外表为皮革，振动马达22设置在海绵支撑物23中。臂部按摩条4与垫体2也是通过粘扣带(图中未示出)连接。

[0049] 如图8所示，腿部支垫7也为也是由海绵支撑物(未示出)撑起，外表为皮革，呈斜方体形，上表面设有粘扣带24，便于与垫体2下部固定。

[0050] 如图9-1所示，腰部按摩器25也是由海绵支撑物26撑起，外表为皮革，呈不规则的半圆柱圈，振动马达27设置在海绵支撑物26中。腰部按摩器25的左右两边的分别连有固定带28，固定带28缠绕使用者的腰部后由粘扣带29粘结。

[0051] 使用者使用时，平躺后按动控制遥控器，控制遥控器发出指令给各个振动马达和红外加热器，振动20分钟相当于慢跑2小时的运动量。使用后，使用者可以方便的将粘扣带拆开，放入整理袋或柜子之中，携带非常方便。

[0052] 实施例2

[0053] 如图10所示，为了更加方便垫体2的折叠，垫体2分为前垫体30和后垫体31两部分，

前垫体30和后垫体31之间由拉锁连接。当不使用并需要携带时，可以方便的将各个部分拆卸，装袋后携带。

[0054] 实施例3

[0055] 如图11所示，为了进一步减少携带时垫体的体积，将垫体2分成前垫体32、前中垫体33，后中垫体34，后垫体35四个部分。当不使用并需要携带时，不需折叠，直接拆卸装袋即可。

[0056] 实施例4

[0057] 如图12所示，采用相互连接的海绵球填充物36作为前述实施例的海绵填充物的替代物。海绵球填充物36是由若干个可以横向或纵向连接到一起的海绵球组成，每个海绵球包括外层的编织物37和内部的海绵38。不同海绵球之间由缝线39连接。本实施例的休闲按摩垫，充分发挥了每个海绵按摩球的凸起按摩作用，同时克服了实施例1或2中的垫体等部件折叠时，整块海绵所产生的应力。因此，采用海绵球填充物的休闲按摩垫，折叠更方便，按摩效果更加突出。

[0058] 以上所述实施例仅仅是本发明的优选实施方式进行描述，并非对本发明的范围进行限定，在不脱离本发明设计精神的前提下，本领域普通技术人员对本发明的技术方案作出的各种变形和改进，均应落入本发明的权利要求书确定的保护范围内。

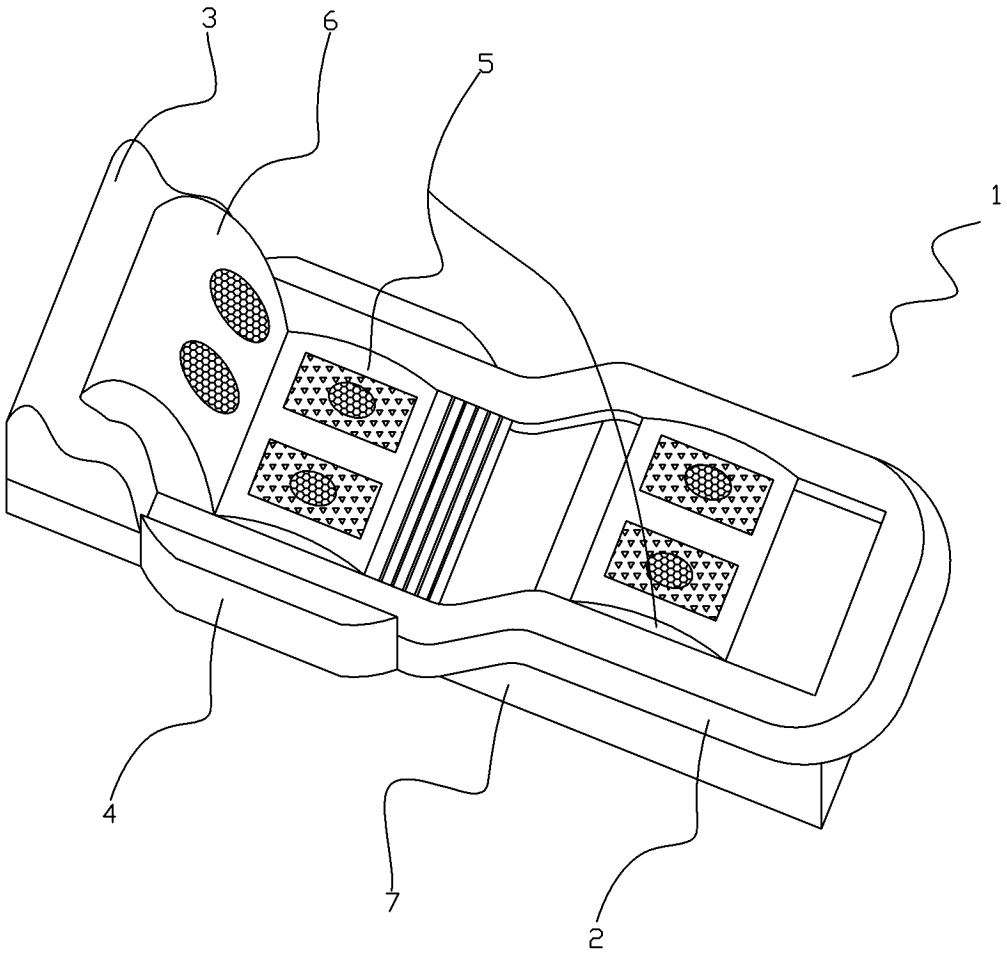

图1

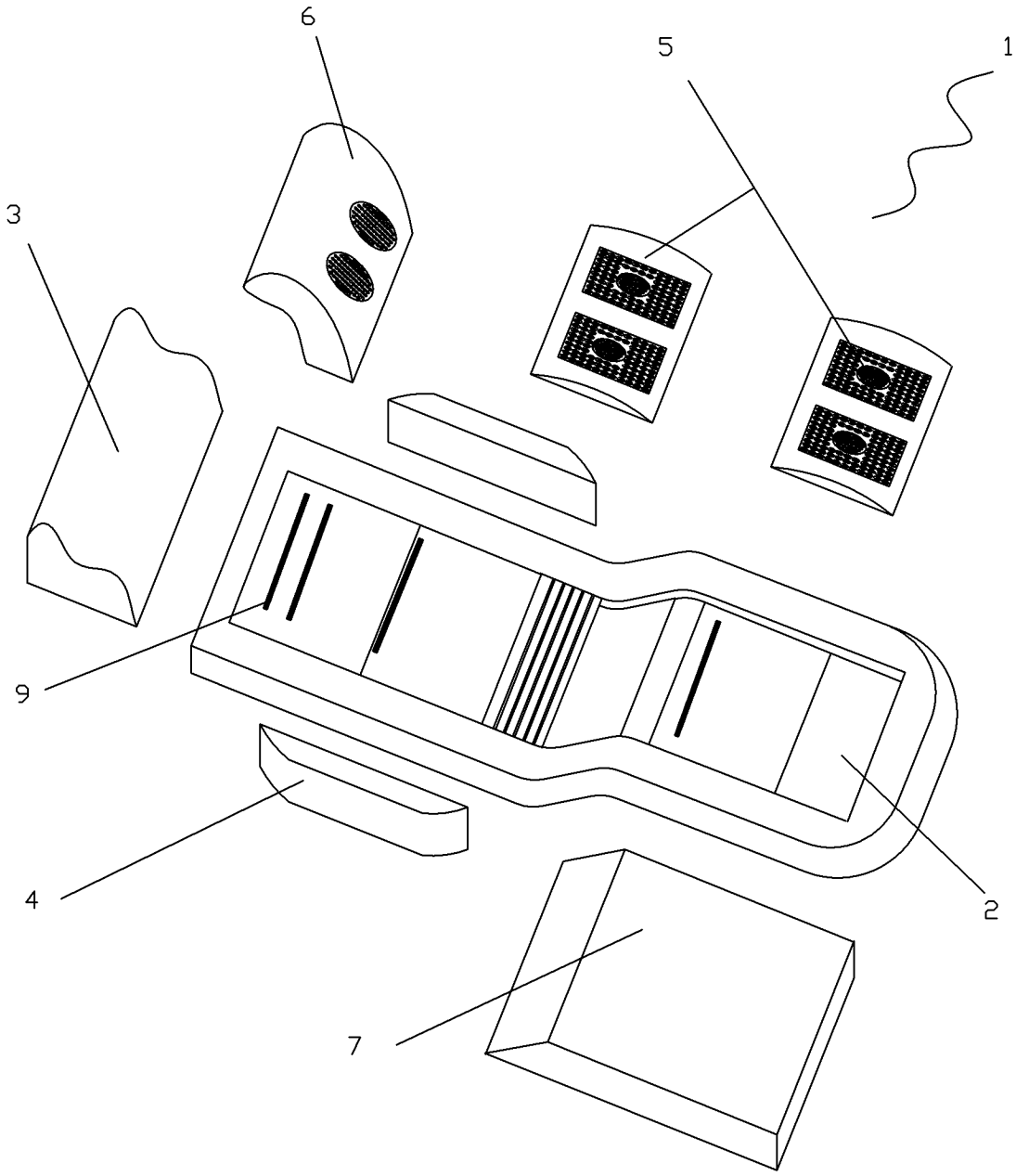

图2

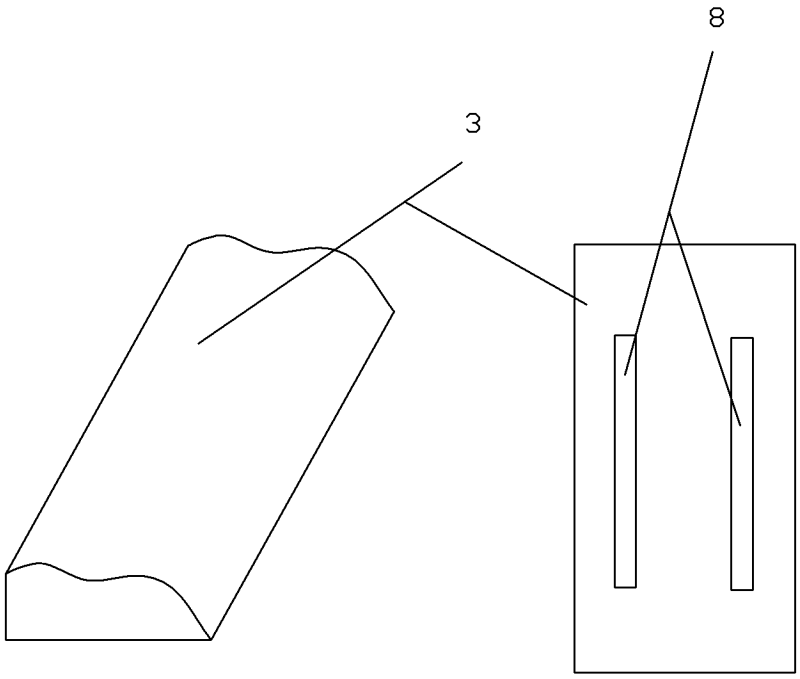

图3-1 图3-2

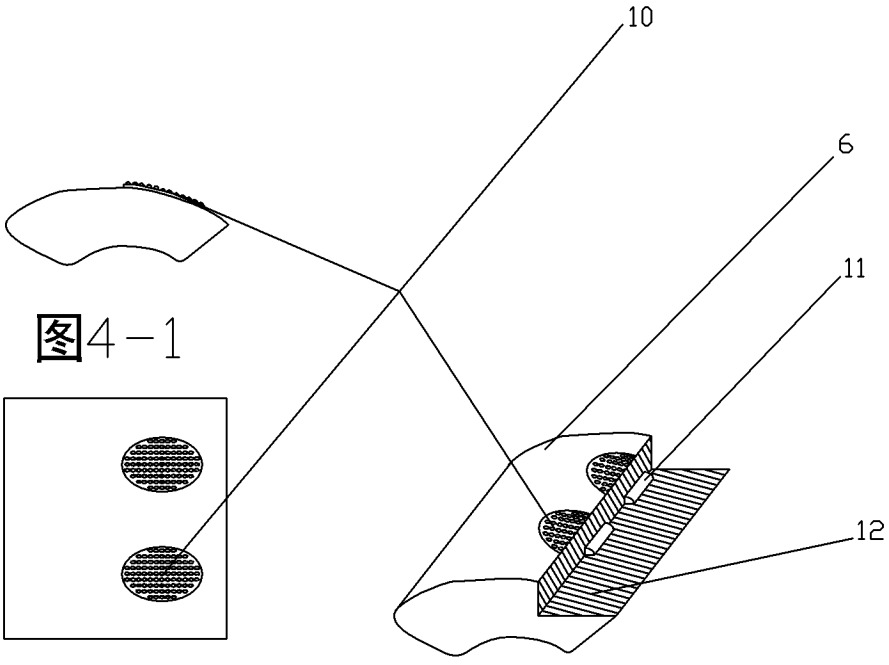

图4-1 图4-2 图4-3

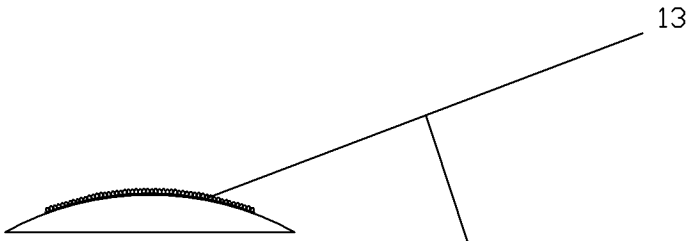

图5-1

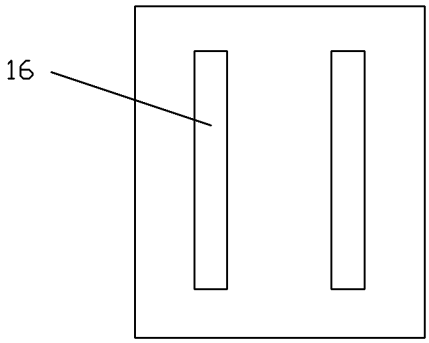

图5-2

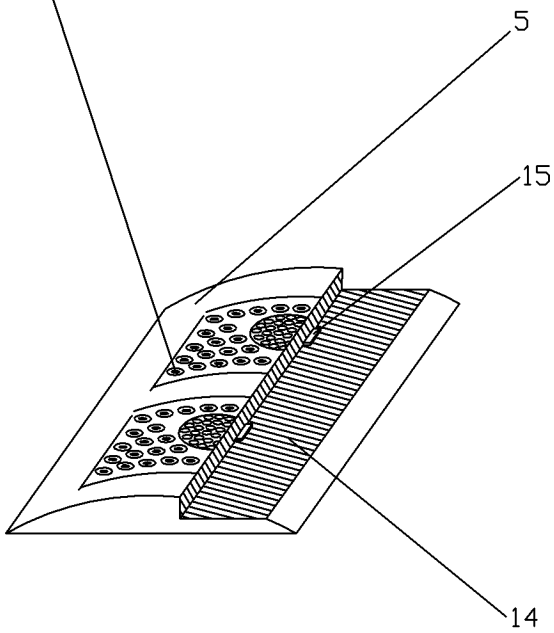

图5-3

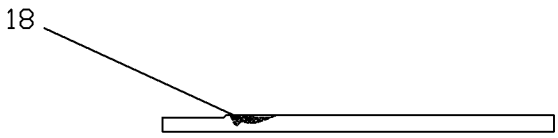

图6-1

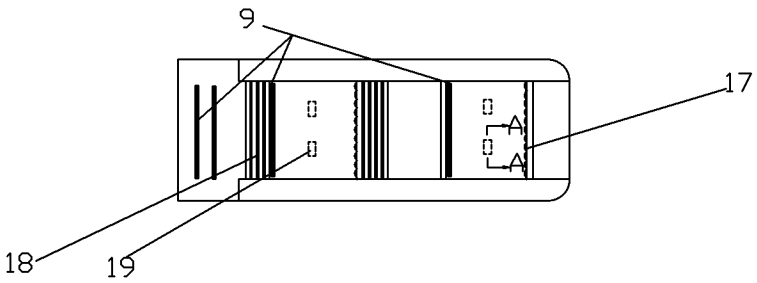

图6-2

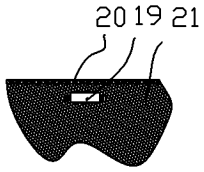

图6-3

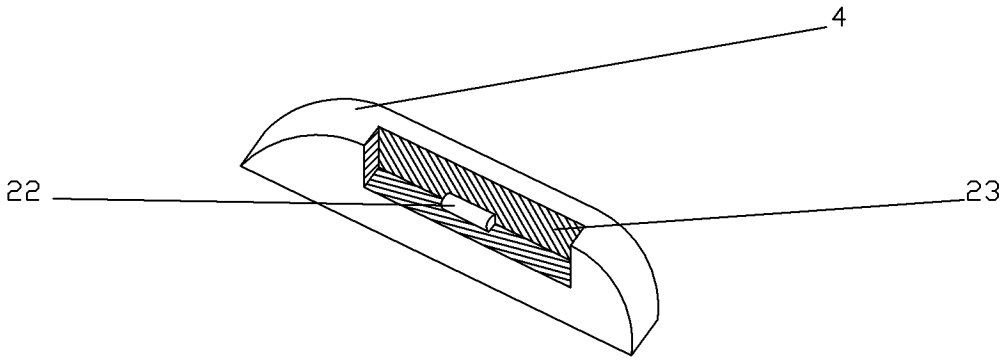

图7

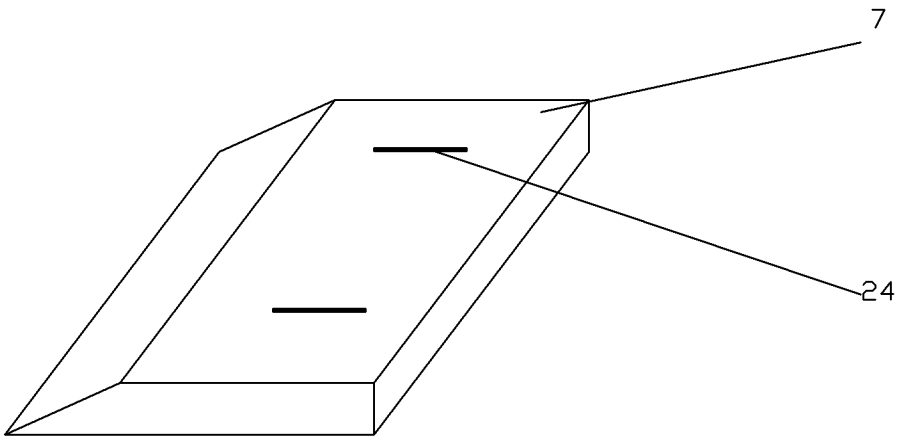

图8

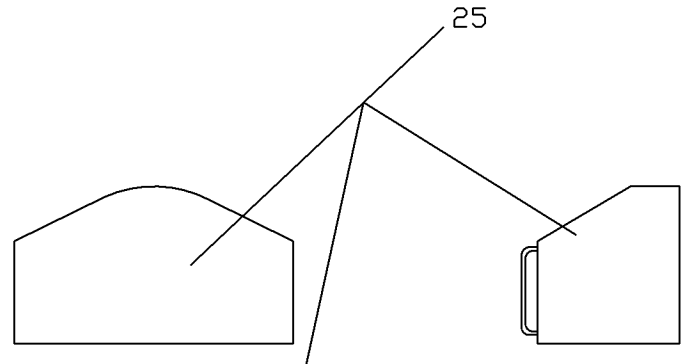

图9-2

图9-3

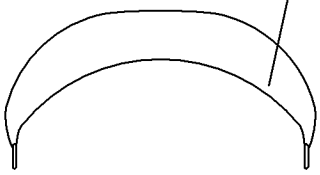

图9-4

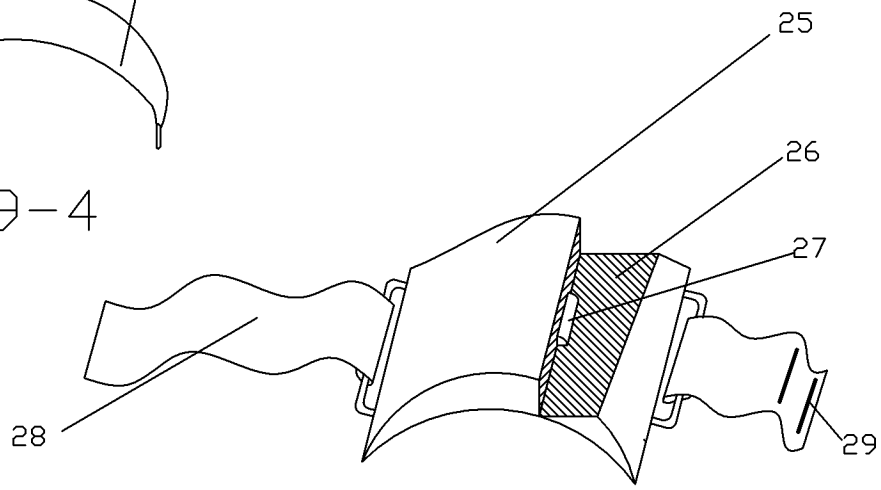

图9-1

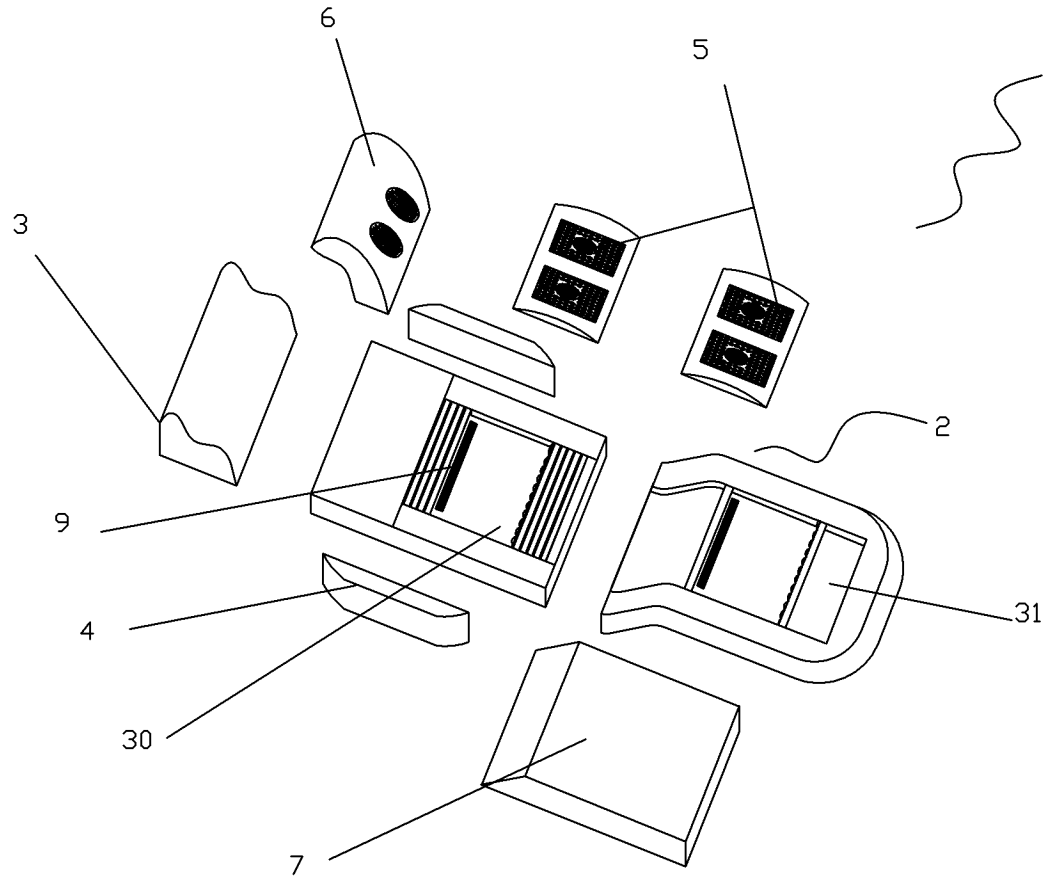

图10

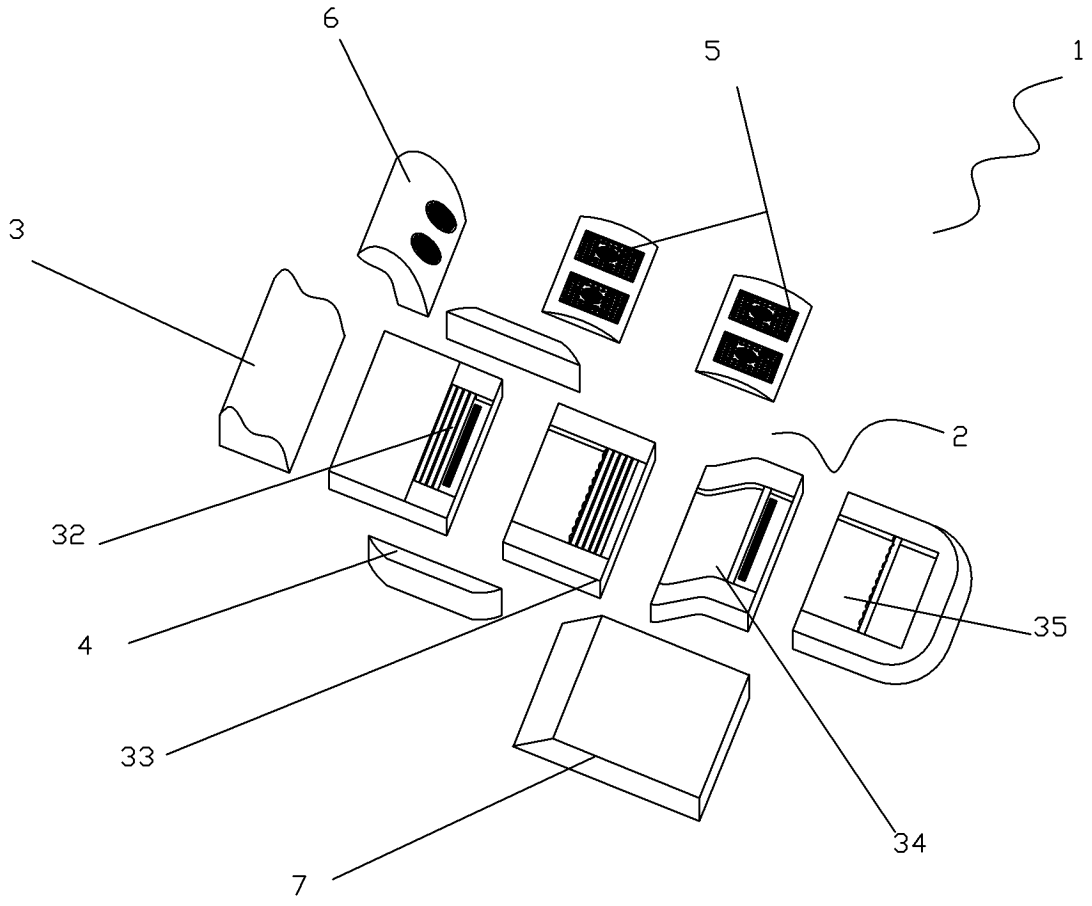

图11

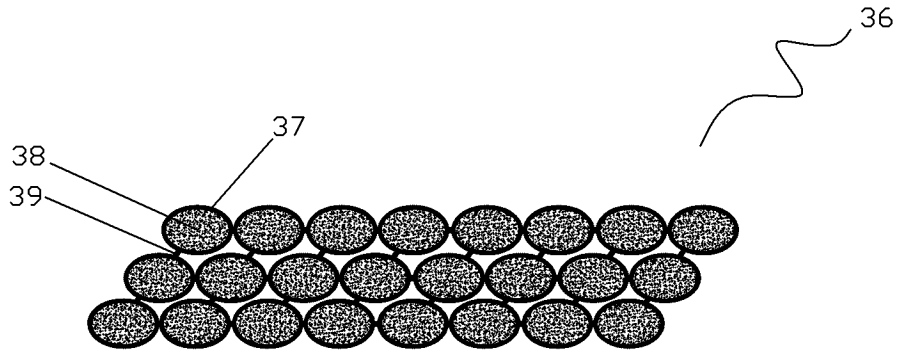

图12