(19)国家知识产权局

(12)实用新型专利

(10)授权公告号 CN 222485732 U
(45)授权公告日 2025.02.18

(21)申请号 202421273992.0

(22)申请日 2024.06.05

(73)专利权人 安小佑食品科技(成都)有限公司
地址 610000 四川省成都市双流区西航港街道黄河中路二段388号6栋6楼1号

(72)发明人 陈伟

(74)专利代理机构 成都瑞创华盛知识产权代理事务所(特殊普通合伙) 51270
专利代理师 邓瑞

(51)Int.Cl.
A01K 7/00(2006.01)
B01D 29/62(2006.01)

权利要求书1页 说明书3页 附图3页

(54)实用新型名称

一种猪养殖用的喂水器

(57)摘要

本实用新型涉及一种猪养殖用的喂水器,包括桶机构,所述桶机构的外部设置有喂水机构,所述桶机构包括桶盖,所述桶盖的下方设置有桶体,所述桶体的下方设置有分流管,所述桶盖和桶体的外部连接有锁扣,所述桶体的下方连接有支杆。该猪养殖用的喂水器,可以根据需要使相应数量的导流管与第二螺纹筒螺纹连接,而未与导流管连接的第二螺纹筒则与螺纹盖连接,从而可扩展性好,外部水源通过进水管经分水管和分水板块通过出水嘴均匀流出,使得水流横截面积大,通过过滤网对水初步过滤,通过过滤层对水进一步过滤,从而使得水干净,将门板打开后可以清理过滤网的上方的杂物和清理过滤层,具备便于清理和维护过滤机构的优点。

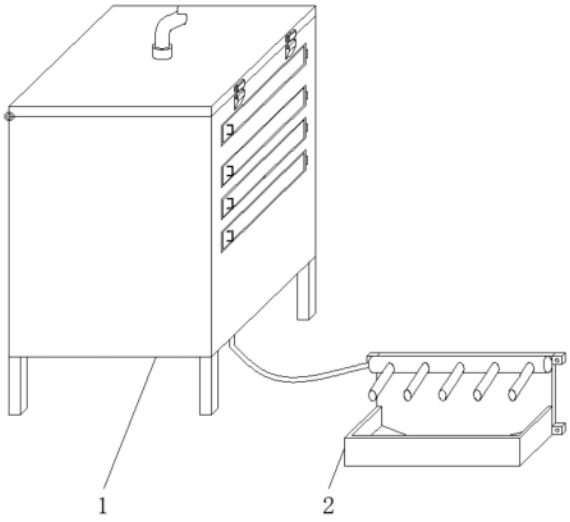

CN 222485732 U

1.一种猪养殖用的喂水器,包括桶机构(1),其特征在于:所述桶机构(1)的外部设置有喂水机构(2);

所述桶机构(1)包括桶盖(101),所述桶盖(101)的下方设置有桶体(102),所述桶体(102)的下方设置有分流管(103),所述桶盖(101)和桶体(102)的外部连接有锁扣(104),所述桶体(102)的下方连接有支杆(105);

所述桶盖(101)的上方连接有第一螺纹筒(111),所述第一螺纹筒(111)的内部连接有进水管(112),所述桶盖(101)的下方连接有分水管(113),所述分水管(113)的下方连接有分水板块(114),所述分水板块(114)的下方连接有出水嘴(115);

所述桶体(102)的内部连接有过滤网(121),所述桶体(102)的内部连接有承托网板(122),所述承托网板(122)的上方设置有过滤层(123),所述桶体(102)的内部连接有密封圈(124),所述桶体(102)的内部连接有的门板(125),所述门板(125)的外部连接有把手(126),所述桶体(102)的内部连接有第一感应器(127)和第二感应器(128),所述桶体(102)的内部连接有加热器(129),所述桶体(102)的下方连接有出水管(120);

所述分流管(103)的下方连接有第二螺纹筒(131),所述第二螺纹筒(131)的内部连接有导流管(132),所述第二螺纹筒(131)的外部连接有螺纹盖(133);

所述喂水机构(2)包括安装板(201),所述安装板(201)的外部连接有安装块(202),所述安装板(201)的一侧连接有喂水管(203),所述喂水管(203)的一侧连接有喂水器(204),所述安装板(201)的外部连接有接水框(205),所述接水框(205)的下方连接有排水管(206)。

2.根据权利要求1所述的一种猪养殖用的喂水器,其特征在于:所述进水管(112)与第一螺纹筒(111)螺纹连接,所述进水管(112)与分水管(113)相连通,所述分水管(113)与分水板块(114)和出水嘴(115)相连通。

3.根据权利要求1所述的一种猪养殖用的喂水器,其特征在于:所述过滤网(121)位于分水板块(114)的下方,所述承托网板(122)位于过滤网(121)的下方,所述过滤网(121)和承托网板(122)均呈倾斜分布。

4.根据权利要求1所述的一种猪养殖用的喂水器,其特征在于:所述门板(125)与桶体(102)铰接,所述门板(125)的数量与过滤网(121)和承托网板(122)的总数量一致,所述门板(125)位于过滤网(121)的上方,所述门板(125)与过滤层(123)齐平。

5.根据权利要求1所述的一种猪养殖用的喂水器,其特征在于:所述第一感应器(127)和第二感应器(128)均位于承托网板(122)的下方,所述第二感应器(128)位于第一感应器(127)的下方,所述加热器(129)位于桶体(102)的内底壁,所述桶体(102)的内底壁呈倾斜状。

6.根据权利要求1所述的一种猪养殖用的喂水器,其特征在于:所述螺纹盖(133)和导流管(132)均与第二螺纹筒(131)螺纹连接,所述导流管(132)的一端与喂水管(203)连接。

一种猪养殖用的喂水器

技术领域

[0001] 本实用新型涉及猪养技术领域,具体为一种猪养殖用的喂水器。

背景技术

[0002] 随着畜牧业的不断进步,养猪业也有传统养猪业向现代养猪业转变,养殖方法也有了一定的进步,对于不同种类的猪养殖方法也有着不同的饲养方法和注意事项,例如母猪饮用水方面,妊娠母猪与哺乳母猪对水温的要求也有所不同。

[0003] 例如中国专利号为CN213961289U的一种畜牧场母猪养殖用节能式喂水器,该喂水器可对饮用水进行过滤,并使水能够得到收集再利用,但是不便于对固定箱和净水筒的内部进行清理和维护,故而提出一种猪养殖用的喂水器来解决上述中的问题。

实用新型内容

[0004] 针对现有技术的不足,本实用新型提供了一种猪养殖用的喂水器,具备便于清理和维护过滤机构的优点,解决了不便于对固定箱和净水筒的内部进行清理和维护的问题。

[0005] 为实现上述清理和维护过滤机构的目的,本实用新型提供如下技术方案:一种猪养殖用的喂水器,包括桶机构,所述桶机构的外部设置有喂水机构;

[0006] 所述桶机构包括桶盖,所述桶盖的下方设置有桶体,所述桶体的下方设置有分流管,所述桶盖和桶体的外部连接有锁扣,所述桶体的下方连接有支杆;

[0007] 所述桶盖的上方连接有第一螺纹筒,所述第一螺纹筒的内部连接有进水管,所述桶盖的下方连接有分水管,所述分水管的下方连接有分水板块,所述分水板块的下方连接有出水嘴;

[0008] 所述桶体的内部连接有过滤网,所述桶体的内部连接有承托网板,所述承托网板的上方设置有过滤层,所述桶体的内部连接有密封圈,所述桶体的内部连接有的门板,所述门板的外部连接有把手,所述桶体的内部连接有第一感应器和第二感应器,所述桶体的内部连接有加热器,所述桶体的下方连接有出水管;

[0009] 所述分流管的下方连接有第二螺纹筒,所述第二螺纹筒的内部连接有导流管,所述第二螺纹筒的外部连接有螺纹盖;

[0010] 所述喂水机构包括安装板,所述安装板的外部连接有安装块,所述安装板的一侧连接有喂水管,所述喂水管的一侧连接有喂水器,所述安装板的外部连接有接水框,所述接水框的下方连接有排水管。

[0011] 进一步,所述进水管与第一螺纹筒螺纹连接,所述进水管与分水管相连通,所述分水管与分水板块和出水嘴相连通。

[0012] 进一步,所述过滤网位于分水板块的下方,所述承托网板位于过滤网的下方,所述过滤网和承托网板均呈倾斜分布。

[0013] 进一步,所述门板与桶体铰接,所述门板的数量与过滤网和承托网板的总数量一致,所述门板位于过滤网的上方,所述门板与过滤层齐平。

[0014] 进一步,所述第一感应器和第二感应器均位于承托网板的下方,所述第二感应器位于第一感应器的下方,所述加热器位于桶体的内底壁,所述桶体的内底壁呈倾斜状。

[0015] 进一步,所述螺纹盖和导流管均与第二螺纹筒螺纹连接,所述导流管的一端与喂水管连接。

[0016] 与现有技术相比,本申请的技术方案具备以下有益效果:

[0017] 该猪养殖用的喂水器,可以根据需要使相应数量的导流管与第二螺纹筒螺纹连接,而未与导流管连接的第二螺纹筒则与螺纹盖连接,从而可扩展性好。

[0018] 该猪养殖用的喂水器,外部水源通过进水管经分水管和分水板块通过出水嘴均匀流出,使得水流横截面积大,通过过滤网对水初步过滤,通过过滤层对水进一步过滤,从而使得水干净,将门板打开后可以清理过滤网的上方的杂物和清理过滤层,具备便于清理和维护过滤机构的优点。

附图说明

[0019] 图1为本实用新型整体结构示意图;

[0020] 图2为本实用新型桶机构剖视结构示意图;

[0021] 图3为本实用新型喂水机构剖视结构示意图。

[0022] 图中:1、桶机构;101、桶盖;111、第一螺纹筒;112、进水管;113、分水管;114、分水板块;115、出水嘴;102、桶体;121、过滤网;122、承托网板;123、过滤层;124、密封圈;125、门板;126、把手;127、第一感应器;128、第二感应器;129、加热器;120、出水管;103、分流管;131、第二螺纹筒;132、导流管;133、螺纹盖;104、锁扣;105、支杆;2、喂水机构;201、安装板;202、安装块;203、喂水管;204、喂水器;205、接水框;206、排水管。

具体实施方式

[0023] 下面将结合本实用新型实施例中的附图,对本实用新型实施例中的技术方案进行清楚、完整地描述,显然,所描述的实施例仅仅是本实用新型一部分实施例,而不是全部的实施例。基于本实用新型中的实施例,本领域普通技术人员在没有做出创造性劳动前提下所获得的所有其他实施例,都属于本实用新型保护的范围。

[0024] 请参阅图1-3,本实施例中的一种猪养殖用的喂水器,包括桶机构1,桶机构1包括桶盖101,桶盖101的上方连接有第一螺纹筒111,第一螺纹筒111的内部连接有进水管112,桶盖101的下方连接有分水管113,分水管113的下方连接有分水板块114,分水板块114的下方连接有出水嘴115,桶盖101的下方设置有桶体102,桶体102与桶盖101铰接,桶体102的内部连接有过滤网121,桶体102的内部连接有承托网板122,承托网板122的上方设置有过滤层123,桶体102的内部连接有密封圈124,桶体102的内部连接有的门板125,门板125的外部连接有把手126,桶体102的内部连接有第一感应器127和第二感应器128,桶体102的内部连接有加热器129,桶体102的下方连接有出水管120,桶体102的下方设置有分流管103,分流管103的下方连接有第二螺纹筒131,第二螺纹筒131的内部连接有导流管132,第二螺纹筒131的外部连接有螺纹盖133,桶盖101和桶体102的外部连接有锁扣104,桶体102的下方连接有支杆105,桶机构1的外部设置有喂水机构2,喂水机构2包括安装板201,安装板201的外部连接有安装块202,安装板201的一侧连接有喂水管203,喂水管203的一侧连接有喂水器

204,安装板201的外部连接有接水框205,接水框205的下方连接有排水管206。

[0025] 在案例实施中,进水管112与第一螺纹筒111螺纹连接,进水管112与分水管113相连通,分水管113与分水板块114和出水嘴115相连通,外部水源通过进水管112经分水管113和分水板块114通过出水嘴115均匀流出,使得水流横截面积大,过滤网121位于分水板块114的下方,承托网板122位于过滤网121的下方,过滤网121和承托网板122均呈倾斜分布,通过过滤网121对水初步过滤,通过过滤层123对水进一步过滤,从而使得水干净。

[0026] 在案例实施中,门板125与桶体102铰接,门板125的数量与过滤网121和承托网板122的总数量一致,门板125位于过滤网121的上方,门板125与过滤层123齐平,将门板125打开后可以清理过滤网121的上方的杂物和清理过滤层123。

[0027] 在案例实施中,第一感应器127可以为水位感应器,第二感应器128可以为温度感应器,第一感应器127和第二感应器128均位于承托网板122的下方,第二感应器128位于第一感应器127的下方,加热器129位于桶体102的内底壁,桶体102的内底壁呈倾斜状,螺纹盖133和导流管132均与第二螺纹筒131螺纹连接,导流管132的一端与喂水管203连接,可以根据需要使相应数量的导流管132与第二螺纹筒131螺纹连接,而未与导流管132连接的第二螺纹筒131则与螺纹盖133连接。

[0028] 在实施时,按以下步骤进行操作:

[0029] 1)先使外部水源通过进水管112经分水管113和分水板块114通过出水嘴115均匀流出;

[0030] 2)然后通过过滤网121对水初步过滤,通过过滤层123对水进一步过滤;

[0031] 3)再根据需要使相应数量的导流管132与第二螺纹筒131螺纹连接;

[0032] 4)最后水经导流管132至喂水管203通过喂水器204排出。

[0033] 综上所述,该猪养殖用的喂水器,可以根据需要使相应数量的导流管132与第二螺纹筒131螺纹连接,而未与导流管132连接的第二螺纹筒131则与螺纹盖133连接,从而可扩展性好。

[0034] 并且,外部水源通过进水管112经分水管113和分水板块114通过出水嘴115均匀流出,使得水流横截面积大,通过过滤网121对水初步过滤,通过过滤层123对水进一步过滤,从而使得水干净,将门板125打开后可以清理过滤网121的上方的杂物和清理过滤层123,解决了不便于对固定箱和净水筒的内部进行清理和维护的问题。

[0035] 需要说明的是,在本文中,诸如第一和第二等之类的关系术语仅仅用来将一个实体或者操作与另一个实体或操作区分开来,而不一定要求或者暗示这些实体或操作之间存在任何这种实际的关系或者顺序。而且,术语“包括”、“包含”或者其任何其他变体意在涵盖非排他性的包含,从而使得包括一系列要素的过程、方法、物品或者设备不仅包括那些要素,而且还包括没有明确列出的其他要素,或者是还包括为这种过程、方法、物品或者设备所固有的要素。在没有更多限制的情况下,由语句“包括一个……”限定的要素,并不排除在包括所述要素的过程、方法、物品或者设备中还存在另外的相同要素。

[0036] 尽管已经示出和描述了本实用新型的实施例,对于本领域的普通技术人员而言,可以理解在不脱离本实用新型的原理和精神的情况下可以对这些实施例进行多种变化、修改、替换和变型,本实用新型的范围由所附权利要求及其等同物限定。

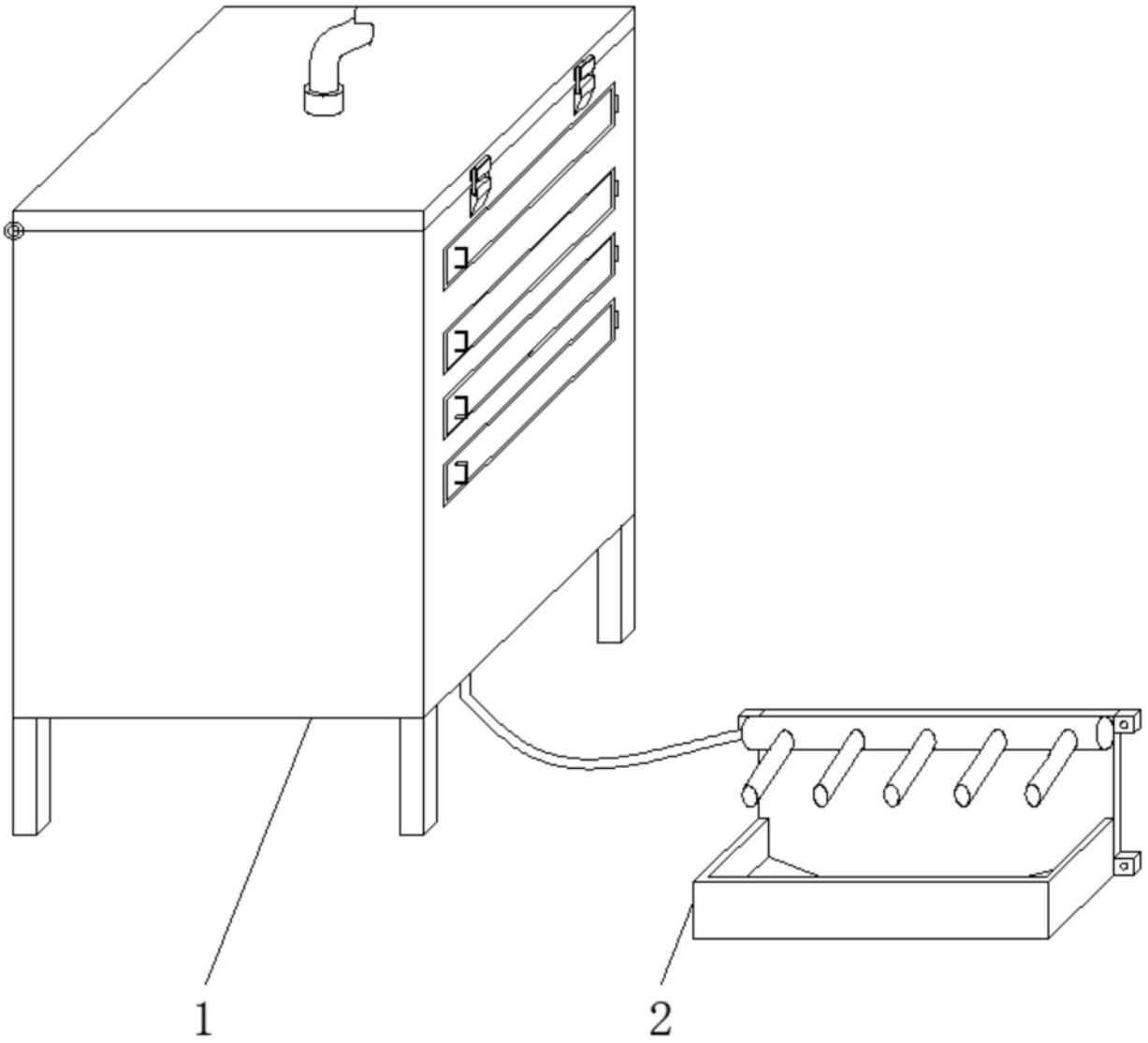

图1

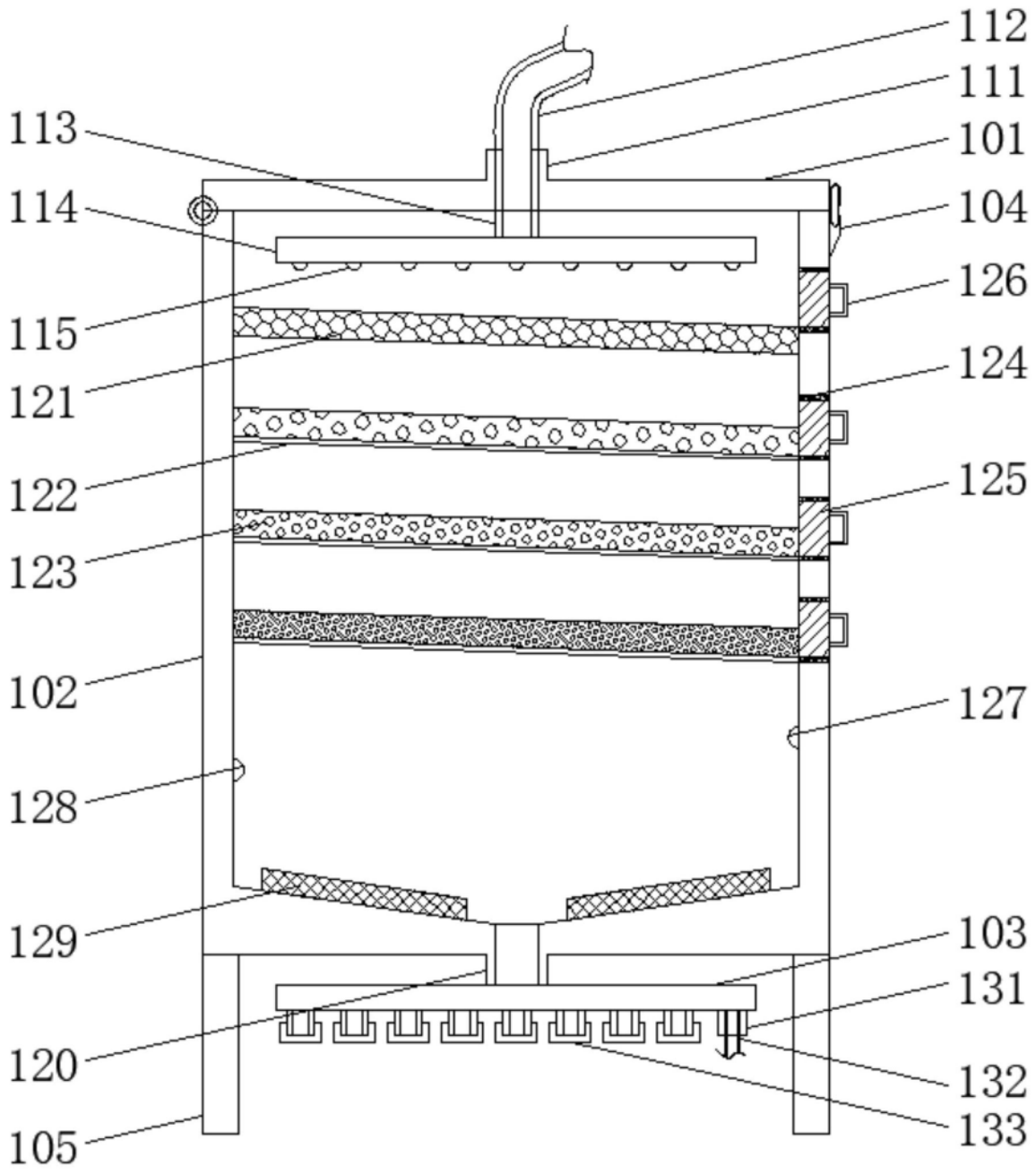
112
111
113
101
114
104
126
115
124
121
122
125
123
102
127
128
129
103
131
120
132
133
105

图2

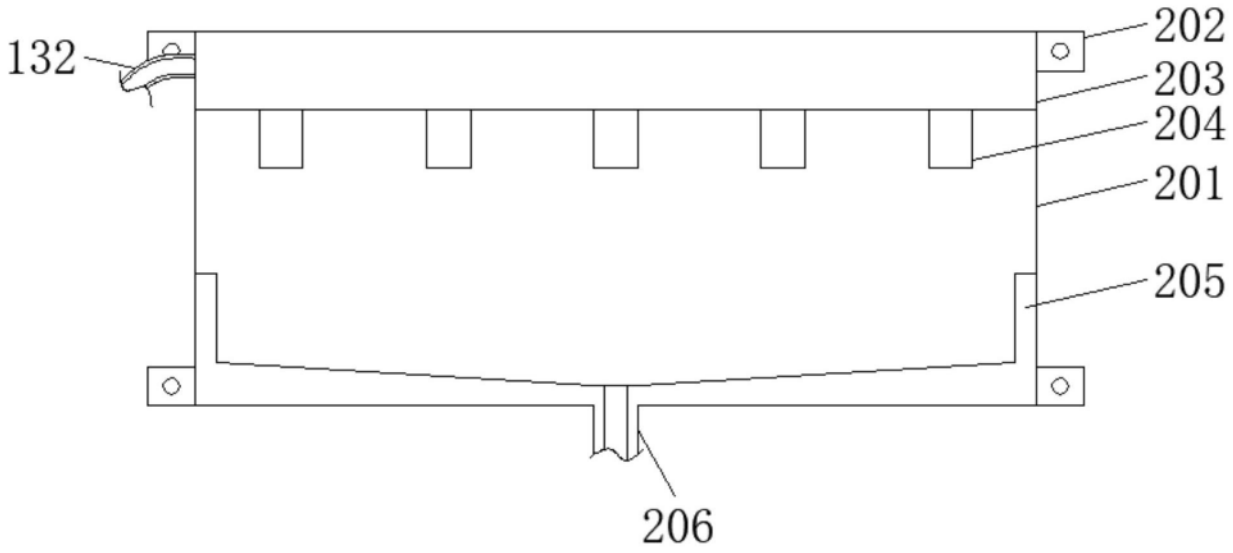

图3